La regolazione Paradigma

iC200

Manuale d’installazione e messa in funzione

THIT993_V1.4_05/18

Sommario

1. Introduzione 4

2. Panoramica 5
2.1 Display 5
2.2 Pulsanti 5

3. Installazione 6
3.1 Collocazione del termostato 6
3.2 Installazione e collegamento 6
3.3 Collocazione del sensore esterno 8

4. Operazioni preliminari 9
4.1 Impostazione della lingua, dell'ora e della data 9
4.2 Impostazione di fabbrica 9

5. Impostazioni 10
5.1 Creazione o modifica del programma orario 10
5.2 Impostazione di temperature costanti 11
5.3 Programma per le vacanze 11

6. Uso di iC200 13
6.1 Selezione di un programma 13
6.2 Modifica temporanea della temperatura 13
6.3 Modalità caminetto 13
6.4 Informazioni 14

7. Modifica delle impostazioni di utilizzo 15
7.1 Impostazioni del display 15
7.2 Impostazione del blocco pulsanti 15
7.3 Impostazione della lingua 15
7.4 Impostazione della modalità di utilizzo 15
7.5 Ripristino delle impostazioni di fabbrica 15
7.6 Calibratura 16
7.7 Impostazione della data e dell'ora 16

8. Correzione del comfort 17

9. Impostazioni dell'acqua calda 18
9.1 Prevenzione della legionella 18
9.2 Controllo della temperatura dell'acqua corrente 18

10. Impostazioni del riscaldamento centralizzato 20

11. Selezione della strategia di controllo 21
11.1 Cinque strategie di controllo 21
11.2 Impostazione della strategia di controllo 22
11.3 Impostazioni specifiche per il controllo con compensazione in base alle condizioni atmosferiche 22
11.4 Curva di riscaldamento: esempio 23

12. Protezione antigelo 24
12.1 Sistema di protezione antigelo 24
12.2 Protezione antigelo in un locale 24

13. Ingresso digitale 25
13.1 Funzionamento 25
13.2 Esempi 25

14. Impostazioni dell'installatore 27
14.1 Numero di telefono per i messaggi di assistenza 27
14.2 Messaggi di assistenza attivati o disattivati 27
14.3 Codice pin per i menu per l'installatore e il sistema 27

15. Messaggi 28
15.1 Messaggi di errore 28
15.2 Messaggio di assistenza 29

16. Problemi e soluzioni 30

17. Struttura del menu 32

18. Specifiche tecniche e product fiche 33

1. Introduzione

iC200 è un termostato con timer che offre numerose funzioni avanzate.
iC200 è disponibile in OpenTherm:

- *iC200 OpenTherm*

Il presente manuale di installazione e assistenza descrive tutte le funzioni di iC200.

2. Panoramica

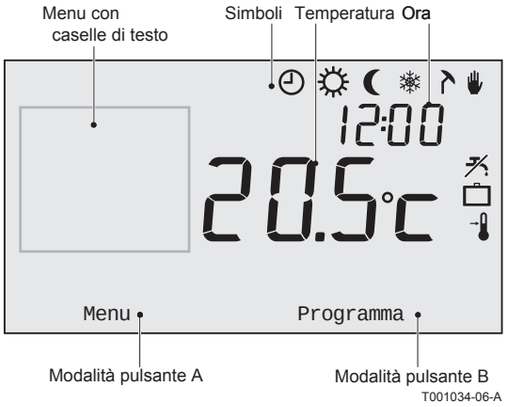

iC200 è controllato da menu ed è quindi molto semplice da azionare: vi sono soltanto tre pulsanti.

2.1 Display

Simboli

- Programma orario attivo
- Programma orario A attivo
- Programma orario B attivo
- Temperatura giornaliera costante
- Temperatura notturna costante
- Protezione antigelo
- Modalità estiva
- Impostazione manuale
- Programma per le vacanze
- Funzione di attesa DHW disattivata
- Temperatura ambiente impostata
- Temperatura ambiente attuale
- Temperatura esterna attuale
- La caldaia del riscaldamento centralizzato è attivata

Simboli non visualizzati

- Richiesta di calore dell'unità di controllo
- Caldaia attivata per l'acqua calda
- Caldaia del riscaldamento centralizzata attivata per il riscaldamento centralizzato
- Blocco pulsante abilitato

Simboli di avvertimento

- Pressione idraulica nell'impianto di riscaldamento troppo bassa
- La caldaia necessita di assistenza
- Batteria dell'unità di controllo quasi esaurita
- Simbolo di avvertimento generale
- Collegamento senza fili non disponibile

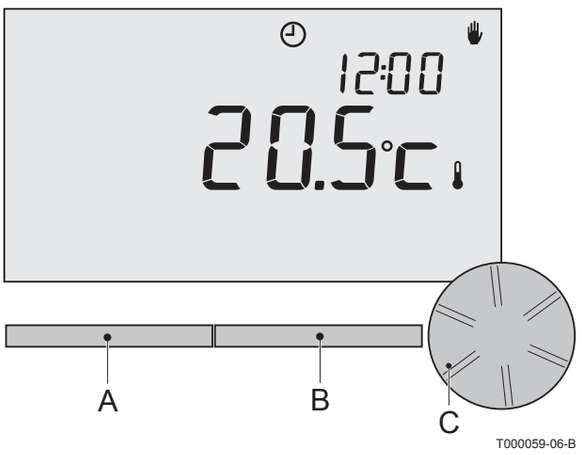

2.2 Pulsanti

La funzione dei pulsanti A e B dipende dall'intervento che si sta effettuando. La funzione è illustrata sul display, immediatamente sopra i pulsanti.

ⓘ *Il pulsante C è dotato di manopola girevole. Premere questo pulsante per confermare le opzioni selezionate, come le voci di menu.*
Ruotando la manopola, è possibile eseguire varie funzioni, come scorrere i menu o modificare valori come la temperatura, l'ora, la data e la lingua.

3. Installazione

3.1 Collocazione del termostato

iC200 OpenTherm
iC200 è preimpostato sulla temperatura ambiente, vale a dire che, per controllare il riscaldamento centralizzato, si basa sulla temperatura interna. Per questo motivo, si consiglia di installare iC200 su una parete interna nella camera in cui si trascorre la maggior parte del tempo, ad esempio il salotto. Non installare l'unità di controllo troppo vicino a sorgenti di calore (caminetti, radiatori, lampade, candele, raggi solari diretti e affini) o in punti attraversati da correnti d'aria.

L'intensità del segnale può essere visualizzata tramite Menu > Informazioni.

3.2 Installazione e collegamento

Prima di installare e collegare iC200, è necessario effettuare le seguenti operazioni:
- *Regolare la caldaia in modo da poterla collegare a un termostato OpenTherm. Per la procedura, consultare la documentazione della caldaia.*
- *Disattivare la caldaia.*

Procedere come segue:
1. *Aprire l'alloggiamento allontanando il pannello frontale e quello di base.*

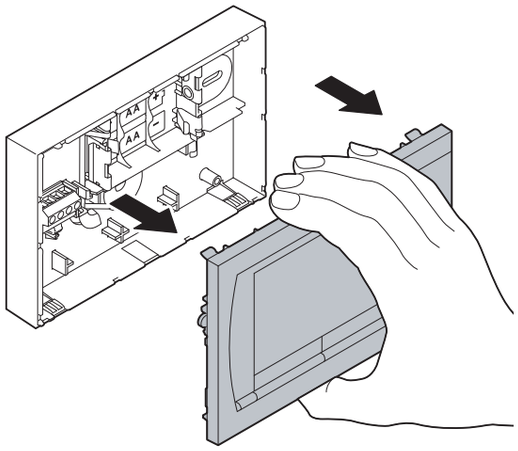

2. *Fissare alla parete il pannello di base dell'unità di controllo utilizzando le viti e i tasselli in dotazione. Assicurarsi che i fili di collegamento della caldaia passino attraverso il foro nel pannello di base.*

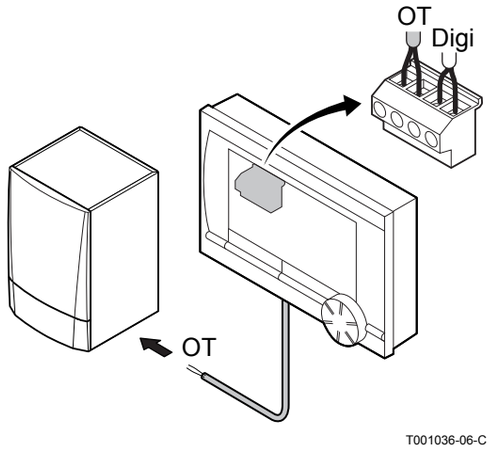

3. *Collegare il termostato ai relativi punti di collegamento OpenTherm della caldaia e dell'unità di controllo.*
   Il collegamento OpenTherm è dotato di polarità invertibile; è possibile, pertanto, invertire i fili.

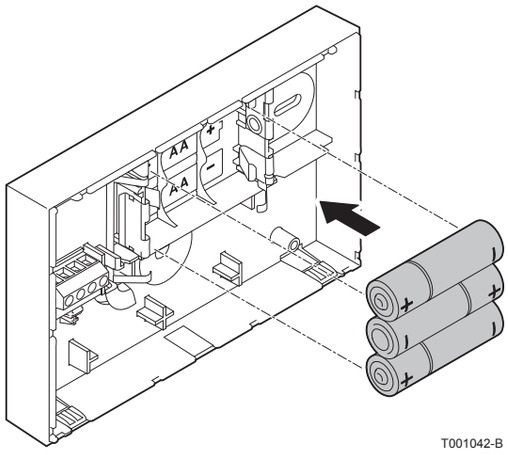

4. *Se necessario, inserire nel termostato tre batterie AA. Le batterie non sono fornite in dotazione. Le batterie fanno in modo che l'orologio continui a funzionare quando la caldaia è spenta. Le batterie alimentano, inoltre, la luce di sfondo di iC200 per le caldaie non dotate di OpenTherm Smart Power. Se si dispone di una caldaia con Smart Power, la luce di sfondo di iC200 funziona anche senza batterie.*

ⓘ *I programmi impostati vengono salvati al momento dello spegnimento della caldaia o di iC200 (anche senza batterie). Ora iC200 è collegato e pronto per l'uso.*

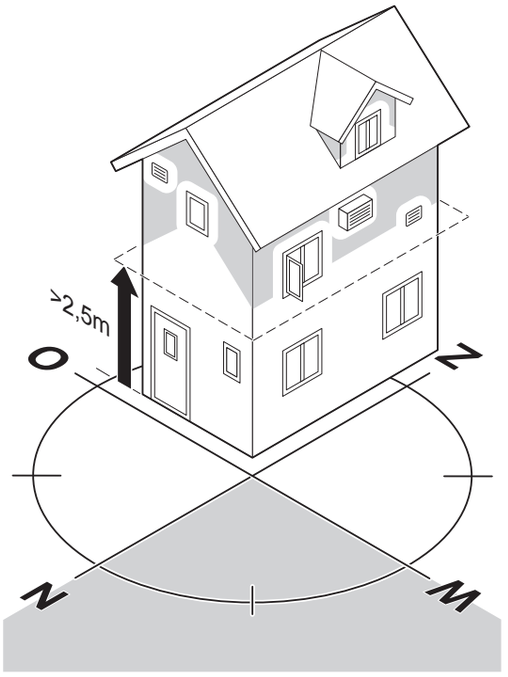

T001043-06-B

3.3 Collocazione del sensore esterno

Il sensore della temperatura esterna non viene fornito di serie con iC200. Questo sensore è necessario soltanto se si desidera un controllo della temperatura interna con compensazione in base alle condizioni atmosferiche.
Per la scelta dell'ubicazione del sensore della temperatura esterna, basarsi sulle indicazioni seguenti:

- *Installare il sensore esterno dal lato nord-ovest dell'abitazione, lontano dai raggi diretti del sole.*
- *Il sensore deve essere installato ad almeno 2,5 metri di altezza dal terreno.*
- *Non installare il sensore esterno vicino a finestre, porte, griglie di ventilazione, estrattori, ecc.*

Consultare la documentazione della caldaia per informazioni sul collegamento di un sensore della temperatura esterna.

4. Operazioni preliminari

4.1 Impostazione della lingua, dell'ora e della data

Il menu di selezione della lingua (versione internazionale) o di impostazione dell'ora (versione olandese) viene visualizzato nel momento in cui iC200 viene collegato.

1. *Selezionare la lingua desiderata, se applicabile, ruotando il pulsante C, quindi premere il pulsante C per confermare.*
2. *Seguire le istruzioni riportate sul display per selezionare l'ora, l'anno, il mese e il giorno.*

L'unità di controllo è pronta per l'uso. Dopo l'installazione, viene attivato il programma orario preimpostato (vedere paragrafo 4.2). D'ora in poi, la temperatura viene controllata da questo programma orario.

ⓘ *Il termostato passa automaticamente dall'orario estivo a quello invernale e viceversa.*

4.2 Impostazione di fabbrica

Controllo in base alla temperatura ambiente

iC200 è preimpostato sul controllo in base alla temperatura ambiente (il riscaldamento centralizzato è controllato in base alla temperatura interna). Vi è, inoltre, la possibilità di impostare il controllo della caldaia con compensazione in base alle condizioni atmosferiche (la temperatura esterna).

Programma orario

Il programma orario preimpostato regola ogni giorno la temperatura come segue:

- *06:00 - 19:00: 20 °C*
- *19:00 - 23:00: 21 °C*
- *23:00 - 06:00: 15 °C +*

Naturalmente, è possibile adattare i programmi orari in base alle proprie esigenze. Vedere il capitolo 5.

5. Impostazione

5.1 Creazione o modifica del programma orario

Il programma orario controlla automaticamente la temperatura per un giorno e può essere impostato per ogni giorno della settimana. È possibile modificare il programma orario preimpostato o creare un programma completamente nuovo.

ⓘ *iC200 avvia il pre-riscaldamento prima dell'ora preimpostata, in modo che la stanza raggiunga la temperatura desiderata al momento giusto. Le istruzioni sulla modifica di questa impostazione di pre-riscaldamento si trovano al capitolo 10.*

ⓘ *L'impostazione del programma orario determina indirettamente il momento in cui viene attivata l'opzione di attesa DHW (vedere il paragrafo 9.2).*

Ora	LUN	MAR	MER	GIO	VEN	SAB	DOM
07:00	20 °C	20 °C	20 °C	20 °C	20 °C		
09:00	15 °C	15 °C		15 °C	15 °C	20 °C	20 °C
11:00							
13:00							
15:00						15 °C	
17:00							
19:00	21 °C		21 °C	21 °C	21 °C	21 °C	
21:00		21 °C					
23:00	15 °C	15 °C	15 °C	15 °C			15 °C
00:00					15 °C	15 °C	

T001003-06-A

Creazione di uno schema

Può essere utile farsi uno schema con gli orari di attivazione: quale temperatura occorre avere in casa e a che ora? Naturalmente, questi aspetti dipendono da quando ci si trova in casa, quando ci si alza e così via. È possibile impostare fino a sei orari di attivazione al giorno. Vedere la tabella adiacente.

Creazione di un nuovo programma orario

1. *Selezionare **Menu > Programmazione > Prog. crono > Nuovo***
2. *Se opportuno, selezionare un programma iniziale Daytime home (Orari giornalieri a casa), Midweek home (Giorni infrasettimanali a casa) o Weekend home (Weekend a casa)). A questo punto, è possibile creare un nuovo programma orario in base a questo programma. Premere il pulsante C per confermare.*
3. *Selezionare il giorno per il quale si desidera impostare il programma orario. Premere il pulsante C per confermare.*
4. *Selezionare l'ora di attivazione che si desidera impostare. Premere il pulsante C per confermare.*

ⓘ *Per cancellare l'ora di attivazione selezionata, premere il pulsante **Cancella**.*

5. *Utilizzare il pulsante C per impostare l'ora e la temperatura desiderata corrispondente.*
6. *Una volta impostati tutti gli orari di attivazione per un determinato giorno, è possibile copiare queste impostazioni per altri giorni:*
   - *Selezionare il giorno.*
   - *Premere **Copia**.*
   - *Selezionare i giorni per i quali si desidera copiare le impostazioni utilizzando il pulsante C, quindi premere **Salva**.*
7. *Selezionare il giorno, quindi premere il pulsante C.*
8. *Andare al passo 3 per impostare un altro giorno o premere **Indietro** per chiudere questo menu.*

Modifica di un programma orario esistente

1. *Selezionare **Menu > Programmazione > Prog. crono > Modifica***
2. *Selezionare il giorno per il quale si desidera modificare il programma orario. Premere il pulsante C per confermare.*
3. *Selezionare l'ora che si desidera modificare. Premere il pulsante C per confermare.*

ⓘ *Per cancellare l'ora di attivazione selezionata, premere il pulsante **Cancella**.*

4. *Utilizzare il pulsante C per impostare l'ora e la temperatura d esiderata corrispondente.*
5. *Una volta impostati tutti gli orari di attivazione per un determinato giorno, è possibile copiare queste impostazioni per altri giorni:*
- *Selezionare il giorno.*
- *Premere **Copia**.*
- *Selezionare i giorni per i quali si desidera copiare le impostazioni utilizzando il pulsante C, quindi premere **Salva**.*
6. *Selezionare il giorno. Premere quindi il pulsante C.*
7. *Andare al passo 2 per impostare un altro giorno o premere **Indietro** per chiudere questo menu.*

Ripristino delle impostazioni di fabbrica
*Selezionare **Menu > Programmazione > Prog. crono > Impost. fabbrica** per ripristinare le impostazioni del programma orario di fabbrica.*

5.2 Impostazione di temperature costanti
*Invece di impostare il programma orario, è inoltre possibile impostare una temperatura ambiente costante a un determinato valore. Si possono impostare tre diverse temperature costanti tramite le opzioni **Menu > Programmazione**:*
- ***Temp. giorno**: temperatura ambiente durante il giorno, corrispondente al programma Continuous day (Temperatura giornaliera costante).*
- ***Temp. notte**: temperatura ambiente durante la notte, corrispondente al programma Continuous night (Temperatura notturna costante).*

ⓘ *L'impostazione **Temp. notte** viene utilizzata anche unitamente al limite della temperatura diurna, al limite della temperatura notturna (vedere il paragrafo 11.3) e alla funzione di attesa DHW (vedere il paragrafo 9.2).*

***Temp. antigelo:** temperatura ambiente per proteggere dal congelamento il locale nel quale è installata l'unità di controllo. Questa impostazione fa parte del programma Frost protected (Protezione antigelo).*
I programmi menzionati sono illustrati in maggiore dettaglio al paragrafo 6.1.

ⓘ *Se la temperatura ambiente impostata scende al di sotto del valore impostato per la temperatura notturna, la funzione di attesa DHW viene disattivata automaticamente. Vedere il paragrafo 9.2*

5.3 Impostazione di un programma per le vacanze
Se ci si assenta da casa per qualche tempo, può essere utile impostare un programma per le vacanze. Ciò garantisce una temperatura costante in casa per il periodo impostato. L'utente può impostare autonomamente la temperatura desiderata.

Il programma per le vacanze si attiva automaticamente alle ore 00:00 della data di inizio e termina alle ore 00:00 della data finale.

Sul display, compare il simbolo ☐. Al termine del periodo, il programma viene disattivato e cancellato.

*È possibile impostare fino a 16 programmi per le vacanze. Per eseguire questa operazione, selezionare **Menu > Programmazione > Prog. vacanze**:*

- *Selezionare **Visualizza** per visualizzare i programmi per le vacanze impostati.*
- *Selezionare **Modifica** per modificare o per cancellare i programmi.*
- *Selezionare **Inserisci** per aggiungere un nuovo programma.*
- *Selezionare **Temp. desiderata** per impostare la temperatura costante.*

6. Uso di iC200

6.1 Selezione della programmazione

*Premendo **programmazione** sul display principale, è possibile selezionare uno dei programmi seguenti:*

- ***Prog. crono**: la temperatura del riscaldamento centralizzato è controllata dal programma impostato.*
- ***Temp. giorno**: la temperatura rimane costante al valore impostato per il giorno.*
- ***Temp. notte**: la temperatura rimane costante al valore impostato per la notte.*

ⓘ *Per informazioni sulla funzione di attesa DHW, vedere il paragrafo 9.2.*

- ***Temp. antigelo**: la temperatura rimane costante alla temperatura di protezione antigelo impostata. Per questo programma, l'attesa DHW è disattivata.*
- ***Prog. vacanze**: la temperatura rimane costantemente al valore della temperatura notturna e l'acqua corrente entra nella modalità di attesa fra le 06:00 e le 23:00.*

6.2 Modifica temporanea della temperatura

È possibile disattivare (temporaneamente) un programma orario selezionato in qualunque momento impostando manualmente la temperatura.

1. *Ruotare il pulsante C sul display principale per impostare una nuova temperatura.*
2. *Premere **Modifica ora** se si desidera, inoltre, impostare un orario di fine per la temperatura selezionata manualmente, quindi selezionare l'orario tramite il pulsante girevole C.*

ⓘ *Se non viene selezionato un orario di fine mentre è attivo un programma orario, quest'ultimo si attiva nuovamente all'attivazione successiva. Il funzionamento manuale viene disattivato.*

3. *Premere **Durata** se si desidera anche impostare manualmente una data di fine della temperatura selezionata, quindi selezionare la data desiderata utilizzando il pulsante girevole C.*
4. *Premere il **pulsante C** per ritornare al menu principale o, in alternativa, attendere qualche secondo che il termostato esegua questa operazione automaticamente.*

*Premere il pulsante **Torna al progr.** per cancellare la modifica della temperatura manuale.*

6.3 Modalità caminetto

Una volta che la temperatura ha raggiunto il livello desiderato nella stanza in cui è installato iC200, il riscaldamento centralizzato viene disattivato. Questa funzione potrebbe non essere appropriata nei casi in cui, nella stanza, il caminetto sia acceso o siano presenti molte persone. In questa situazione, anche le altre stanze non vengono più riscaldate.

*La modalità caminetto può essere attivata premendo il pulsante **Program (Programma)**, per consentire di mantenere il riscaldamento nelle altre stanze.*

In questo modo, il sensore della temperatura ambiente integrato di iC200 viene disattivato e viene conservata la temperatura dell'acqua del riscaldamento centralizzato raggiunta in quel momento.
Se nelle altre stanze la temperatura diventa troppo alta o troppo bassa, è possibile aumentarla o ridurla premendo il pulsante girevole C su iC200. In tal modo, è possibile aumentare o ridurre la temperatura dell'acqua del riscaldamento centralizzato. È possibile montare sui radiatori valvole termostatiche che permettono di controllare singolarmente la temperatura in queste stanze.

ⓘ *La modalità caminetto deve essere attivata soltanto se iC200 si basa sulla temperatura ambiente per controllare la temperatura.*

ⓘ *Si consiglia di chiudere le valvole dei radiatori nella stanza in cui è installato iC200 per evitare un eccessivo innalzamento della temperatura ambiente.*

ⓘ *Se è in uso il sensore della temperatura esterna, l'unità di controllo passa alla modalità di controllo con compensazione in base alle condizioni atmosferiche.*

6.4 Informazioni

È possibile richiedere informazioni sull'impianto di riscaldamento centralizzato, come la pressione dell'acqua nell'impianto di riscaldamento centralizzato e varie temperature, selezionando ***Menu > Informazioni****.*

Le informazioni disponibili dipendono dall'unità di riscaldamento centralizzato.
Le modalità base e normale non mostrano tutte le categorie di informazioni disponibili. Selezionare ***Info tecniche*** *per accedere a tutte le informazioni.*

7. Modifica delle impostazioni di utilizzo

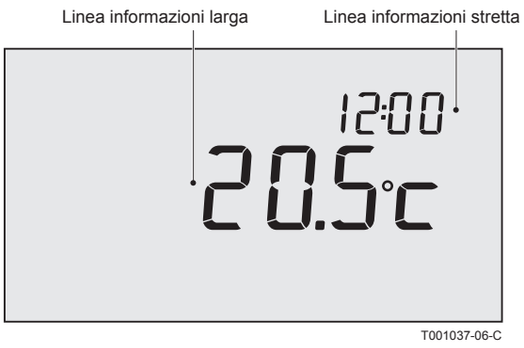

7.1 Impostazioni del display

*Selezionando **Menu > Impostazioni > Utenti > Display**, è possibile impostare le opzioni seguenti:*

- ***Riga info picc.**: selezionare le informazioni da visualizzare sulla riga delle informazioni stretta.*
- ***Riga info grande**: selezionare le informazioni da visualizzare sulla riga delle informazioni larga.*
- ***Durata luce**: impostare il numero di secondi nei quali la luce di sfondo deve rimanere accesa dopo aver toccato l'ultimo pulsante.*

7.2 Impostazione del blocco pulsanti

Il blocco pulsanti blocca i pulsanti quando iC200 non viene utilizzato per 30 secondi.

*È possibile impostare questa opzione selezionando **Menu > Impostazioni > Utenti > Tasto blocco** e utilizzando un codice PIN, se lo si desidera:*

- *Off: il blocco pulsanti è disattivato.*
- *On: il blocco pulsanti è attivato e viene disattivato premendo due volte il pulsante C.*
- *On + codice PIN: il blocco pulsanti è attivato e viene disattivato immettendo il codice PIN in questo punto.*

ⓘ *Se non si ricorda più il codice PIN, è possibile annullare il blocco pulsanti utilizzando il codice PIN 0012.*

7.3 Impostazione della lingua

*Se si dispone della versione internazionale di iC200, è possibile impostare la lingua dei menu selezionando **Menu > Impostazioni > Utenti > Lingua**.*

7.4 Impostazione della modalità di utilizzo

*È possibile impostare la modalità d'uso selezionando **Menu > Impostazioni > Utenti > Modo utente**.*

- ***Base**: in questa modalità, non è possibile utilizzare programmi orari. È possibile solo impostare manualmente la temperatura sul termostato.*
- ***Normale**: questa è la modalità standard. Sono disponibili quasi tutte le opzioni, come il programma orario.*
- ***Estesa**: questa modalità consente di utilizzare due programmi orari standard (A e B), di modificare più impostazioni e di richiedere informazioni più dettagliate.*

ⓘ *Alcune impostazioni possono essere modificate soltanto nella modalità avanzata. Le impostazioni create restano abilitate nelle modalità base e normale.*

7.5 Ripristino delle impostazioni di fabbrica

*Selezionando **Menu > Impostazioni > Utenti > Imp. di fabbrica,** è possibile ripristinare tutte le impostazioni di fabbrica di iC200, compreso il programma orario.*

7.6 Calibratura

*Selezionando **Menu > Impostazioni > Utenti > Calibrazione,** è possibile regolare il valore misurato dal sensore interno ed esterno. Questa operazione può risultare utile se le temperature misurate non corrispondono a quelle abituali.*

Supponiamo che la temperatura misurata sia superiore di 0,5 °C rispetto a quella abituale. In tal caso, è possibile applicare una correzione di -0,5 °C.

7.7 Impostazione della data e dell'ora

*Impostare quanto segue selezionando **Menu > Impostazioni > Ora/data**:*

- ***Impost. ora***
- ***Impost. data***
- ***Ora legale:***
- *Europe (Europa): iC200 passa automaticamente dall'orario estivo all'orario invernale europeo e viceversa.*
- *Elsewhere (Altrove): è possibile impostare la data di inizio e di fine dell'orario estivo indicando il mese e la settimana. L'orario cambia di domenica.*
- *Manuale: iC200 non passa automaticamente dall'orario estivo all'orario invernale. L'orario deve essere modificato manualmente.*

8. Correzione del comfort

Quando i radiatori in casa sono caldi (fra 50 °C e 90 °C), vi è una sensazione di comfort: la temperatura percepita è superiore a quella reale grazie al calore irraggiato. La correzione del comfort garantisce che il riscaldamento centralizzato non riscaldi a una temperatura superiore alla temperatura percepita desiderata.

Ad esempio, se la temperatura desiderata è di 21 °C, il calore irradiato dai radiatori di 20,7 °C viene percepito come pari a 21 °C. La correzione del comfort garantisce che il riscaldamento centralizzato non continui a riscaldare una volta raggiunta la temperatura di 20,7 °C.
Modificare la correzione del comfort selezionando ***Menu > Impostazioni > Sistema > Temperatura > Correz. comfort.***

ⓘ *La correzione del comfort viene attivata automaticamente.*

9. Impostazioni dell'acqua corrente

9.1 Prevenzione della legionella

L'acqua corrente può essere riscaldata a 65 °C una volta alla settimana per prevenire la formazione di legionella nella caldaia. Se necessario, questa misura preventiva può essere utilizzata per le caldaie esterne, ma non per le caldaie combinate.

Quando questa impostazione è attivata, l'acqua corrente viene riscaldata automaticamente il lunedì notte alle ore 02:00.

Questa impostazione può essere modificata selezionando ***Menu > Impostazioni > Sanitario > anti legionella****.*

ⓘ *Per garantire il corretto funzionamento di questa impostazione, verificare se sia necessario regolare in modo opportuno la caldaia. La caldaia deve consentire l'aumento della temperatura dell'acqua corrente.*

9.2 Controllo della temperatura dell'acqua corrente

È possibile impostare se e quando la temperatura dell'acqua corrente può abbassarsi per risparmiare energia, ad esempio, di notte, quando la richiesta di acqua calda corrente è inferiore. A tal scopo, iC200 presenta due impostazioni:

- ***Stand-by***
- ***Temp.acqua calda***

ⓘ *Le due funzioni sono attive simultaneamente.*

ⓘ *Il simbolo viene visualizzato quando la funzione di attesa DHW è disattivata.*

Stand-by

La caldaia combinata si pre-riscalda periodicamente per soddisfare rapidamente la richiesta di acqua calda corrente. È possibile impostare questa funzione selezionando ***Menu > Impostazioni > Sanitario > Stand-by****.*
È possibile scegliere fra le opzioni seguenti:

- ***Sempre OFF****: la caldaia combinata non si mantiene calda. Selezionare questa opzione per il massimo risparmio energetico.*
- ***Continuously on (Sempre attivata)****: la caldaia combinata si mantiene sempre calda. Selezionare questa opzione per un comfort ottimale.*
- ***Temp.nott. OFF*** *(simbolo visualizzato): la caldaia combinata non è pre-riscaldata se la temperatura ambiente desiderata è uguale o inferiore alla temperatura notturna impostata selezionando* ***Menu > Programmazione > Temp. notte.*** *Ad esempio, se l'impostazione della* ***temperatura notturna*** *è di 15 °C, nel giorno di esempio indicato di seguito, l'acqua non viene mantenuta calda durante i giorni non soleggiati.*

Ora	Temperatura ambiente desiderata
07:00	20 °C
09:00	15 °C
11:00	
13:00	
15:00	
17:00	
19:00	21 °C
21:00	
23:00	15 °C
00:00	

T001045-06-A

Selezionare l'opzione Night temp. off (Temperatura notturna disattivata) per risparmiare energia durante la notte.

ⓘ *Le caldaie rispondono in modo diverso a questa funzione. Alcune forniscono acqua calda, ma impiegano più tempo per raggiungere la temperatura desiderata. Altre forniscono soltanto il calore ancora presente, ad esempio, nella caldaia e, successivamente, l'acqua diventa fredda. Consultare la documentazione della caldaia per ulteriori informazioni su questo aspetto.*

Temperatura dell'acqua corrente

1. *Selezionare **Menu > Impostazioni > Sanitario > Temp. acqua calda**.*
2. *Selezionare una delle opzioni seguenti:*

- ***Continuous temp. (Temperatura continua)**: selezionare la temperatura che l'acqua corrente deve mantenere costantemente.*

10. Impostazioni del riscaldamento centralizzato

*È possibile effettuare una serie di impostazioni del riscaldamento centralizzato selezionando **Menu > Impostazioni > Sistema > Impianto RC**:*

- ***Pompa intellig**: quando questa opzione è attivata, la pompa viene disattivata quando non è richiesta acqua calda. Ciò significa che la pompa funziona per un minor periodo di tempo, con conseguente risparmio di energia elettrica. Poiché la pompa è disattivata mentre la caldaia non è attivata, il radiatore, una volta attivato, si riempie di acqua calda solo dopo alcuni minuti.*
- ***Velocita risc.**: questa opzione consente di determinare la velocità di reazione dell'unità di controllo. Questo parametro influenza il pre-riscaldamento e la reazione di controllo.*

ⓘ *Per il riscaldamento a pavimento, selezionare l'opzione Slowest (Minima).*

- ***Velocita raffr.**: questa opzione consente di indicare la velocità di raffreddamento dell'abitazione o il suo livello di isolamento. A un isolamento migliore, corrisponde una minore velocità di raffreddamento. Questo parametro influenza le strategie di controllo "RTC" e "OTC+comfort" e i periodi di spegnimento del bruciatore. La minima velocità di raffreddamento corrisponde a periodi di spegnimento più lunghi fra le attivazioni del bruciatore. La massima velocità di raffreddamento prevede periodi di spegnimento più brevi.*
- ***Anticipo risc.**: il tempo massimo (in minuti) in cui il pre-riscaldamento può iniziare prima di un punto di attivazione.*
- ***Temp. min. risc.**: temperatura minima desiderata dell'acqua del riscaldamento centralizzato. Questa impostazione è particolarmente utile per i convettori.*
- ***Temp. max.risc**: temperatura massima di controllo dell'acqua del riscaldamento centralizzato. Questo valore non corrisponde alla temperatura massima della caldaia.*
  Nota: se si tratta di una funzione di sicurezza, è necessario effettuare le opportune impostazioni sulla caldaia.

I tecnici che installano iC200 possono effettuare una serie di impostazioni specifiche.

11. Selezione della strategia di controllo

11.1 Cinque strategie di controllo

iC200 può essere utilizzato come un'unità di controllo con compensazione in base alle condizioni atmosferiche o come termostato della temperatura ambiente (controllo degli ambienti). Sono disponibili cinque strategie di controllo:

1 RTC controllo degli ambienti con modulazione

Questo dispositivo di controllo misura la temperatura ambiente nella stanza di riferimento (in cui è installato il termostato) e calcola la temperatura del flusso richiesta in base a un sistema di controllo intelligente. La caldaia funziona tramite modulazione, ossia controlla il risultato in base alla temperatura del flusso e alla temperatura di ritorno dell'acqua. In tal modo, può funzionare con la massima efficienza mantenendo la temperatura dell'acqua il più costantemente possibile.

Il controllo in base alla temperatura ambiente può essere utilizzato ovunque, a meno che non si desideri evitare che una sola stanza di riferimento determini la temperatura di tutte le altre stanze.

2 OTC controllo con compensazione in base alle condizioni atmosferiche

Questo dispositivo di controllo misura la temperatura esterna con un apposito sensore della temperatura. L'unità di controllo presenta una curva di riscaldamento programmata. La temperatura del flusso è determinata in base alla temperatura esterna con l'ausilio della curva di riscaldamento.

La curva di riscaldamento deve essere scelta in modo da poter riscaldare in modo efficiente la stanza meno favorevole anche quando le temperature esterne sono molto basse.

La temperatura interna misurata non influenza il controllo della caldaia. La temperatura interna desiderata si ottiene soltanto con una curva di riscaldamento programmata correttamente e con un sistema progettato in modo adeguato.

Sono importanti anche le normali condizioni esterne: i raggi solari diretti o un forte vento da nord implicano, rispettivamente, l'esigenza di un minore o maggiore riscaldamento, ma non influenzano l'erogazione di calore. Per questo motivo, il controllo con compensazione in base alle condizioni atmosferiche da solo non è sufficiente e occorre effettuare alcune regolazioni in ciascuna stanza mediante le valvole termostatiche.

3 OTC + RT: controllo con compensazione in base alle condizioni atmosferiche + influenza della temperatura ambiente

*La base di questa strategia di controllo è la stessa del controllo con compensazione in base alle condizioni atmosferiche. La curva di riscaldamento deve, quindi, essere definita correttamente. La curva di riscaldamento varia anche quando la temperatura ambiente misurata è diversa dalla temperatura ambiente desiderata. Il grado di variazione è influenzato dall'impostazione (**Effetto RT**); a tal proposito, vedere il paragrafo 11.3.*

Il vantaggio di questa opzione di controllo è che consente di anticipare rapidamente le variazioni della temperatura ambiente desiderata. La caldaia rimane disattivata più a lungo per le riduzioni della temperatura ambiente desiderata, a vantaggio del consumo energetico.
Nella stanza in cui è installata l'unità di controllo, non è necessario effettuare alcuna regolazione. Le valvole dei radiatori presenti nella stanza devono essere completamente aperte.

4 OTC + V-RT: controllo con compensazione in base alle condizioni atmosferiche + funzione di comfort
La base di questa strategia di controllo è la stessa del controllo con compensazione in base alle condizioni atmosferiche. La curva di riscaldamento deve, quindi, essere definita correttamente. La curva di riscaldamento varia anche in base alla temperatura ambiente calcolata (e, quindi, non misurata). La temperatura esterna, la velocità di riscaldamento e la velocità di raffreddamento influenzano questo parametro. Il grado di variazione è influenzato dall'impostazione ***RT effect (Effetto RT)****; a tal proposito, vedere il paragrafo 11.3.*

Il vantaggio di questo controllo consiste nel fatto che consente di anticipare rapidamente la temperatura ambiente desiderata, senza richiedere la necessità di collocare l'unità di controllo nel locale di riferimento.

La caldaia rimane disattivata più a lungo per le riduzioni della temperatura ambiente desiderata, a vantaggio del consumo energetico.

5 OTC/RTC eco: controllo diurno con compensazione in base alle condizioni atmosferiche + controllo notturno basato sulla temperatura ambiente
La strategia di controllo "OTC" viene utilizzata quando la temperatura ambiente desiderata è superiore alla temperatura notturna (temperatura impostata selezionando ***Menu > Programmazione > Temp. notte****). Pertanto, è necessario effettuare le opportune impostazioni. La strategia di controllo "RTC" viene utilizzata quando la temperatura ambiente desiderata è uguale o inferiore alla temperatura notturna.*

L'unità di controllo deve essere installata in un locale rappresentativo della misurazione della temperatura ambiente durante la notte.
Questa strategia di controllo evita di dover attivare inutilmente la caldaia durante la notte.

11.2 Impostazione della strategia di controllo
iC200 consente di utilizzare il controllo basato sulla temperatura ambiente e/o il controllo con compensazione in base alle condizioni atmosferiche in vari modi. Impostare uno dei controlli descritti al paragrafo 11:1 selezionando ***Menu > Settings (Impostazioni) > System (Sistema) > Control strategy (Strategia di controllo)****.*

11.3 Impostazioni specifiche per il controllo con compensazione in base alle condizioni atmosferiche
Se è stata selezionata la strategia di controllo con compensazione in base alle condizioni atmosferiche, sono disponibili varie opzioni aggiuntive selezionando ***Menu > Impostazioni > Sistema > Impostazioni SE****.*

- ***Curva di riscaldamento***
- ***Base esterna:***
  punto di base della temperatura esterna (max esterna)
- ***Base mandata:***
  punto di base della temperatura del flusso (piede)
- ***Finale esterna:*** *punto climatico della temperatura esterna (T.ext. min.)*
- ***Finale mandata:*** *punto climatico della temperatura del flusso (T. max)*
- ***Tipo impianto:*** *grado di curvatura della curva di riscaldamento, in funzione del sistema di riscaldamento centralizzato. Selezionare il tipo di riscaldamento desiderato: riscaldamento a pavimento, radiatori o convettori.*
  Tale operazione consente di ottenere un maggiore comfort in tutti i periodi dell'anno.

ⓘ *La curva di riscaldamento si basa su una temperatura ambiente desiderata di 20 °C. L'aumento della temperatura ambiente desiderata provoca un innalzamento della curva di riscaldamento. Il grado di variazione è influenzato dall'impostazione **(Effetto SE)**.*

- ***Effetto SE**: fattore della temperatura ambiente che influenza la variazione della curva di riscaldamento.*
- ***Temp. giorno**: temperatura esterna al di sopra della quale il riscaldamento centralizzato si disattiva durante il giorno. Il limite della temperatura diurna è rilevante quando la temperatura desiderata è superiore alla temperatura notturna impostata selezionando **Menu > Programmazione > Temp. notte**.*
- ***Temp. notte**: temperatura esterna al di sopra della quale il riscaldamento centralizzato si disattiva durante la notte. Il limite della temperatura notturna è rilevante quando la temperatura ambiente desiderata è uguale o inferiore alla temperatura notturna impostata selezionando **Menu > Programmazione > Temp. notte***

.

11.4 Curva di riscaldamento: esempio

Le impostazioni della curva di riscaldamento dipendono in larga misura dal progetto dell'impianto di riscaldamento centralizzato e dall'abitazione. Non è, pertanto, possibile fornire un parere univoco sulla questione. Se non si dispone di informazioni sul progetto, utilizzare la tabella riportata di seguito come impostazione di base. Durante l'uso, la curva di riscaldamento può essere ottimizzata. Quando la temperatura aumenta o diminuisce, la curva di riscaldamento si innalza o si abbassa.

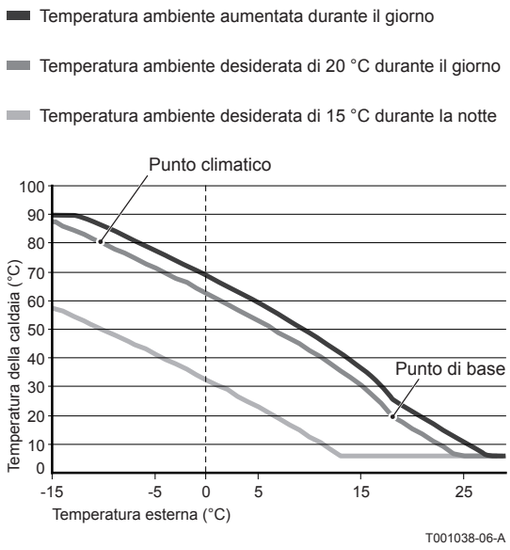

Riscaldamento dei radiatori					
	Isolamento dell'edificio				
	Ottimo	Buono	Medio	Insufficiente	Scarso
Effetto RT	4	5	5	6	6
Punto di base esterno	16	17	18	19	20
Flusso del punto di base	20	20	20	20	20
Punto climatico esterno	-10	-10	-10	-10	-10
Flusso in base al punto climatico	70	75	80	85	90

T001250-06-A

Riscaldamento a pavimento					
	Isolamento dell'edificio				
	Ottimo	Buono	Medio	Insufficiente	Scarso
Effetto RT	1	2	3	3	4
Punto di base esterno	16	17	18	19	20
Flusso del punto di base	20	20	20	20	20
Punto climatico esterno	-10	-10	-10	-10	-10
Flusso in base al punto climatico	40	40	40	40	40

T001251-06-A

Riscaldamento dell'aria/ Convettori					
	Isolamento dell'edificio				
	Ottimo	Buono	Medio	Insufficiente	Scarso
Effetto RT	2	3	3	4	4
Punto di base esterno	16	17	18	19	20
Flusso del punto di base	50	50	50	50	50
Punto climatico esterno	-10	-10	-10	-10	-10
Flusso in base al punto climatico	70	75	80	85	90

T001252-06-A

12. Protezione antigelo

12.1 Sistema di protezione antigelo

Il sistema di protezione antigelo viene utilizzato per proteggere i radiatori dal congelamento nei locali esposti. Esempio: durante la notte, la temperatura nell'abitazione non scende al di sotto di 19 °C e, pertanto, la pompa non si attiva. Il radiatore nel locale contiguo (che scende a temperature inferiori) rischia di essere esposto al gelo.

Se si dispone di un sensore esterno, il sistema di protezione antigelo viene attivato automaticamente. La temperatura esterna di attivazione può essere impostata selezionando ***Menu > Impostazioni > Sistema > Temperatura > Antigelo imp.to****.*

ⓘ *Questo valore è preimpostato sui -10 °C. La pompa, pertanto, viene attivata a -10,5 °C e si arresta a -9,5 °C.*

ⓘ *La temperatura massima da impostare varia in funzione delle impostazioni della caldaia.*

12.2 Protezione antigelo in un locale

Utilizzare la protezione antigelo per proteggere dal gelo il locale in cui è installata l'unità di controllo. Questa funzione non richiede l'uso di un sensore esterno.

La temperatura ambiente minima per la protezione antigelo è impostata sui 6 °C. È possibile modificare questa temperatura selezionando ***Menu > Programmazione > Temp. antigelo****.*

Attivare la protezione antigelo in un locale selezionando ***Programma > Funz. antigelo****.*

ⓘ *Accertarsi che tutte le valvole dei radiatori siano aperte.*

13. Ingresso digitale

Digi input

Esempio “temperatura notturna”

Temperatura giorno regolata a : 31ºC

Temperatura notte Digi Input: 10ºC

L’ingresso DIGI agisce sul programma orario

13.1 Funzionamento

È possibile fare in modo che iC200 esegua gli ordini inviati da un modulo esterno tramite l'ingresso digitale. Esempio: è possibile ordinare a iC200 di avviare il programma diurno quando viene rilevata la presenza di una persona.

Per iC200 OpenTherm, l'ingresso digitale si trova su iC200, accanto al collegamento OpenTherm.

ⓘ *Nota: non inviare tensione all'ingresso digitale. Utilizzare soltanto collegamenti senza tensione.*

ⓘ *Il collegamento digitale si trova accanto al collegamento OpenTherm.*

Il termostato è dotato di contatto di richiesta in ingresso che permette di attivare una serie di funzioni sotto elencate.

1. *Selezionare **Menu > Impostazioni > Installer > DIGI input**.*
2. *L'opzione **Modalita** consente di selezionare il comando che iC200 deve eseguire quando riceve l'ordine dal modulo esterno:*
- ***Non in uso**: l'ingresso digitale è disattivato.*
- ***Prog. giorno**: il programma diurno continuo è attivato.*
- ***Prog. notte**: il programma notturno continuo è attivato.*
- ***Assistenza**: viene inviato un messaggio di assistenza.*
- ***Press. acqua**: se la pressione dell'acqua è insufficiente, viene visualizzato un messaggio di avviso.*
3. *Selezionare **Contatto** per indicare se il modulo esterno è un contatto normalmente aperto o normalmente chiuso. In tal modo, iC200 dispone delle informazioni necessarie per eseguire il comando al momento opportuno.*
4. *Selezionare **Norm. aperto Norm. chiuso** per indicare il numero di minuti di apertura o di chiusura del contatto (che varia a seconda del tipo di contatto) prima che il comando venga eseguito da iC200.*
   Utilizzare questa funzione per evitare l'effetto di "brontolio" o, ad esempio, per evitare che il riscaldamento centralizzato venga attivato quando una persona entra nel locale soltanto per un minuto.

ⓘ *Se il tempo di apertura o di chiusura è pari a 0, potrebbe essere necessario attendere un attimo prima che la variazione dell'ingresso digitale venga visualizzata su iC200.*

13.2 Esempi

Rilevatore di movimento

FUNZIONE

Se il rilevatore di movimento non rileva alcun movimento per 30 minuti, la temperatura deve passare allo stato di temperatura notturna continua. Se viene rilevato un movimento, l'unità di controllo passa al programma normale.

IMPOSTAZIONE
Quando rileva un movimento, il rilevatore provoca la chiusura di un relè. Impostare l'ingresso digitale come segue:

- ***Modalita:*** *temperatura notturna*
- ***Contatto****: normalmente chiuso*
- ***Tempo apertura****: 30 minuti*
- ***Tempo chiusura****: 0 minuti*

Interruttore della pressione dell'acqua
FUNZIONE
Se è collegato un interruttore della temperatura dell'acqua, quando la temperatura dell'acqua è troppo bassa, viene visualizzato il simbolo .

IMPOSTAZIONE
Collegare all'ingresso digitale un pressostato idraulico e impostare l'ingresso digitale come segue:
- ***Modalita****: pressione dell'acqua*
- ***Contatto****: normalmente aperto (il pressostato idraulico si chiude quando la pressione dell'acqua è troppo bassa) o* ***Contatto****: normalmente chiuso (il pressostato idraulico si apre quando la pressione è bassa)*
- ***Tempo apertura****: 1 minuto*
- ***Tempo chiusura****: 1 minuto*

Contatto della porta
FUNZIONE
La temperatura passa alla temperatura notturna costante dopo 3 minuti dal momento in cui viene aperta la porta. Quando la porta viene chiusa, l'unità di controllo ritorna immediatamente al suo programma normale.

IMPOSTAZIONE
Collegare all'ingresso digitale un contatto della porta e impostare l'ingresso digitale come segue:
- ***Modalita:*** *temperatura notturna*
- ***Contatto****: normalmente chiuso (quando il contatto è chiuso con porta chiusa)*
- ***Tempo apertura****: 3 minuti*
- ***Tempo chiusura****: 1 minuto*

Timer del tempo supplementare
FUNZIONE
Se il timer si attiva durante l'abbassamento della temperatura notturna, la temperatura passa immediatamente alla temperatura diurna costante. Al termine del periodo impostato dal timer, l'unità di controllo ritorna immediatamente al programma normale.

IMPOSTAZIONE
Collegare un timer all'ingresso digitale e impostare l'ingresso digitale come segue:
- ***Modalita****: temperatura diurna*
- ***Contatto****: normalmente aperto*
- ***Tempo apertura****: 0 minuti*
- ***Tempo chiusura****: 0 minuti*

14. Impostazioni dell'installatore

14.1 Numero di telefono per i messaggi di assistenza

*È possibile immettere un numero di telefono che viene visualizzato quando la caldaia invia un messaggio di assistenza. Selezionare **Menu > Impostazioni > Installer > N° telefonico**.*

ⓘ *Se non viene immesso alcun numero di telefono, nel messaggio non viene visualizzato alcun numero.*

14.2 Messaggi di assistenza attivati o disattivati
*È possibile impostare se visualizzare o meno su iC200 i messaggi di assistenza inviati dalla caldaia. Selezionare **Menu > Impostazioni > Installer > Rapporto manut**.*

14.3 Codice PIN per i menu per l'installatore e il sistema
*È possibile proteggere i menu per l'installatore e il sistema con un codice di accesso permanente (0012). Selezionare **Menu > Impostazioni > Installer > Codice install.**. Dopo l'immissione, il codice rimane attivo per 30 minuti.*

15. Messaggi

I messaggi di errore o di assistenza si presentano come segue:

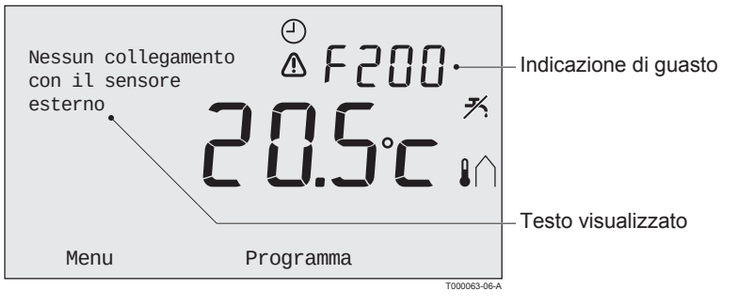

15.1 Messaggi di errore

F200: Nessun collegamento con il sensore esterno

Indicazione di guasto	Codice di guasto F200 ⚠ e 🌡🏠 sono illuminati.
Testo visualizzato	Nessun collegamento con il sensore esterno.
Soluzione	Controllare il collegamento fra la caldaia e il sensore della temperatura esterna.

T001014-06-A

F203: Collegamento errato alla caldaia

Indicazione di guasto	Codice di guasto F203 ⚠ è illuminato.
Testo visualizzato	Errore di comunicazione. Controllare il collegamento.
Soluzione	Controllare il collegamento con la caldaia.

T001009-06-A

F214: Lettura errata della temperatura ambiente

Indicazione di guasto	Codice di guasto F214 ⚠ è illuminato.
Testo visualizzato	La temperatura ambiente non si trova all'interno dell'intervallo di misurazione o il sensore è guasto.
Soluzione	La lettura della temperatura ambiente è errata. Se la temperatura ambiente è compresa tra -5 °C e 65 °C, il sensore della temperatura potrebbe essere danneggiato. Mettersi in contatto con l'installatore di fiducia.

T001015-06-A

F215: Errore dell'unità di controllo

Indicazione di guasto	Codice di guasto F215 ⚠ è illuminato.
Testo visualizzato	Guasto interno. Errore dell'unità di controllo.
Soluzione	Mettersi in contatto con l'installatore di fiducia.

T001008-06-A

Pressione dell'acqua troppo bassa

Indicazione di guasto	Pressione dell'acqua attuale e sono illuminati.
Testo visualizzato	La pressione dell'acqua nell'impianto di riscaldamento centralizzato è troppo bassa.
Soluzione	Rabboccare l'acqua nell'impianto di riscaldamento centralizzato. Vedere la documentazione della caldaia.

T001011-06-A

Codice E: Guasto della caldaia

Indicazione di guasto	Codice E è illuminato.
Testo visualizzato	Guasto della caldaia. Consultare la tabella dei guasti nel manuale d'uso della caldaia.
Soluzione	Utilizzare il codice E per individuare il guasto nella documentazione della caldaia del riscaldamento centralizzato.

T001013-06-A

Batterie dell'unità di controllo esaurite

Indicazione di guasto	e sono illuminati.
Testo visualizzato	-
Soluzione	Le batterie sono quasi esaurite. Sostituire le tre batterie AA.

T001016-06-A

15.2 Messaggio di assistenza

Richiesta assistenza caldaia

Indicazione di guasto	
Testo visualizzato	Tipo di servizio di manutenzione richiesto (A, B o C). Mettersi in contatto con l'installatore di fiducia.
	è illuminato.
Soluzione	Mettersi in contatto con l'installatore di fiducia per l'assistenza alla caldaia del riscaldamento centralizzato.

T001033-06-B

16. Problemi e soluzioni

Problema	Il riscaldamento centralizzato si attiva troppo presto al mattino.
Soluzione	Regolare l'impostazione del tempo massimo di pre-riscaldamento (vedere il manuale di installazione e assistenza). Con questa impostazione, l'abitazione potrebbe non raggiungere in tempo la temperatura desiderata.

T001019-06-A

Problema	L'abitazione non si riscalda in tempo.
Soluzione	- Quando i radiatori si riscaldano, aprire ulteriormente la valvola del radiatore. - Aumentare il tempo massimo di pre-riscaldamento (vedere il manuale di installazione e assistenza). - Aumentare la velocità di riscaldamento desiderata regolandola, ad esempio, sulla velocità massima (vedere il manuale di installazione e assistenza). Per il controllo con compensazione in base alle condizioni atmosferiche, sono disponibili le opzioni seguenti: - Impostare correttamente le valvole del termostato del radiatore. - Regolare la curva di riscaldamento (vedere il manuale di installazione e assistenza). - Modificare la strategia di controllo (vedere il manuale di installazione e assistenza). Inoltre, potrebbero sussistere problemi tecnici nell'impianto di riscaldamento centralizzato. In tal caso, mettersi in contatto con l'installatore di fiducia.

T001020-06-A

Problema	L'abitazione è troppo calda.
Soluzione	Il controllo con compensazione in base alle condizioni atmosferiche non tiene conto della temperatura ambiente misurata. Risolvere il problema in uno dei modi seguenti: - Impostare correttamente le valvole del termostato del radiatore. - Ridurre la curva di riscaldamento (vedere il manuale di installazione e assistenza). - Modificare la strategia di controllo (vedere il manuale di installazione e assistenza). Il controllo basato sulla temperatura ambiente può significare che la velocità di riscaldamento è troppo elevata o che l'unità di controllo non è calibrata correttamente.

T001021-06-A

Problema	L'abitazione non si riscalda a sufficienza.
Soluzione	Il controllo con compensazione in base alle condizioni atmosferiche non tiene conto della temperatura ambiente misurata. Risolvere il problema in uno dei modi seguenti: - Impostare correttamente le valvole del termostato del radiatore. - Aumentare la curva di riscaldamento (vedere il manuale di installazione e assistenza). - Modificare la strategia di controllo (vedere il manuale di installazione e assistenza).

T001022-06-A

Problema	L'acqua raggiunge la temperatura desiderata dopo un periodo di tempo troppo lungo.
Soluzione	- Caldaia: la funzione di attesa Stand-by potrebbe essere disattivata. In questo caso, sul display viene visualizzato il simbolo. Controllare l'attesa Stand-by in base alla relativa impostazione (vedere il manuale di installazione e assistenza). - Caldaia: la caldaia potrebbe riscaldarsi troppo tardi. Impostare la temperatura dell'acqua corrente utilizzando la relativa impostazione (vedere il manuale di installazione e assistenza).

T001023-06-A

Problema	La caldaia inizia a riscaldare l'abitazione o l'acqua corrente di notte, anche se l'unità di controllo è impostata su una bassa temperatura.
Soluzione	Il controllo con compensazione in base alle condizioni atmosferiche (OTC) indica che la caldaia è controllata dalla temperatura esterna. Per evitare questo problema, regolare il limite della temperatura notturna o selezionare un'altra strategia di controllo (vedere il manuale di installazione e assistenza). - La caldaia può iniziare il pre-riscaldamento prima del punto di impostazione successivo. Regolare l'impostazione del tempo massimo di pre-riscaldamento (vedere il manuale di installazione e assistenza). Con questa impostazione, l'abitazione potrebbe non raggiungere in tempo la temperatura desiderata. - L'acqua corrente viene riscaldata soltanto quando la temperatura ambiente impostata supera la temperatura notturna. Per informazioni sulla modifica della temperatura notturna, vedere il manuale di installazione e assistenza.

T001024-06-A

Problema	La misurazione della temperatura è diversa da quella abituale.
Soluzione	Correggere la misurazione della temperatura tramite l'impostazione di calibratura (vedere il manuale di installazione e assistenza).

T001025-06-A

Problema	Il display non funziona.
Soluzione	iC200 Open Therm: Controllare che il cablaggio sia corretto e che la spina della caldaia sia inserita nella presa a muro.

T001026-06-A

Problema	La luce di sfondo del display non funziona.
Soluzione	iC200 Open Therm: La caldaia potrebbe non supportare l'opzione OpenTherm Smart Power. In questo caso, inserire le batterie in iC200 (vedere il paragrafo 3.2).

T001027-06-A

Problema	La caldaia non fornisce acqua calda o la fornisce solo per poco tempo.
Soluzione	- Caldaia: la funzione di attesa Stand-by potrebbe essere disattivata. A seconda del tipo di caldaia, si potrebbe verificare questo problema. Impostare la funzionedi attesa Stand-by sulla modalità di attivazione costante (vedere il paragrafo 9.2)

17. Struttura del menu

Programmazione	Prog. orologio				
	Prog. crono A				
	Prog. crono B				
	Temp. giorno	{20°C}			
	Temp. notte	{15°C}			
	Temp. antigelo	{6°C}			
	Prog. vacanze				
Impostazioni	Utenti	Display	Riga info picc.	Ora	
			Riga info grande	Temp. misurata	
			Durata luce	{15}	
		Tasto blocco	Disattivato	{☑}	
			Attivato	{☐}	
			Attivato + pin	{☐}	
		Lingua			
		Modo utente	Base	{☐}	
			Normale	{☑}	
			Estesa	{☐}	
		Imp. di fabbrica			
		Calibrazione	Temp. esterna	{0.0}	
			Temp. interna	{0.0}	
		Collegamento			
	Installer	DIGI input	Modalità	Non in uso	{☑}
				Prog. giorno	{☐}
				Prog. notte	{☐}
				Assistenza	{☐}
				Press. acqua	{☐}
			Tempo apertura		{1}
			Tempo chiusura		{1}
			Contatto	Norm. chiuso	{☑}
				Norm. aperto	{☐}
		N° telefonico	{}		
		Rapporto manut.	Disattivata	{☑}	
			Attivata	{☐}	
		Codice install.	Disattivata	{☑}	
			Attivata	{☐}	
	Sistema	Impostazioni SE	Curva climatica	Base esterna	{20°C}
				Base mandata	{20°C}
				Finale esterna	{-10°C}
				Finale mandata	{90°C}
				Tipo impianto	
			Comp. Ambiente	{5}	
			Est./Inv. giorno	{21°C}	
			Est./Inv. notte	{10°C}	
		Strategia regol.	RTC	{☑}	
			OTC+RT	{☐}	
			OTC + V-RT	{☐}	
			OTC/RTC eco	{☐}	
			OTC	{☐}	
		Temperatura	Correz. comfort	Disattivata	{☐}
				Attivata	{☑}
			Antigelo imp.to		{-10°C}
		Impianto RC	Pompa intellig.	Disattivata	{☐}
				Attivata	{☑}
			Velocità risc.	Velocità min.	{☐}
				Più lento	{☐}
				Normale	{☑}
				Più veloce	{☐}
				Velocità max	{☐}
			Velocità raffr.	Velocità min.	{☐}
				Più lento	{☐}
				Normale	{☑}
				Più veloce	{☐}
				Velocità max	{☐}
			Anticipo risc.	{180}	
			Temp. min. risc.	{6°C}	
			Temp. max. risc.	{90°C}	
	Sanitario	anti legionella	Attivare il...	{☐}	
			Disattivato	{☑}	
		Stand-by	Sempre ON	{☐}	
			Sempre OFF	{☐}	
			Temp.nott. OFF	{☑}	
		Temp.acqua calda	Temperatura	{☑60°C}	
			Prog. orario	{☐}	
	Ora/data	Impost. ora			
		Impost. data			
		Ora legale	Europa	{☑}	
			Altro	{☐}	
			Manuale	{☐}	
Informazioni					

{x} = impostazione di errore predefinita

18. Specifiche tecniche e product fiche

Dimensioni	
	96 x 144 x 34 (L x P x A) in mm Altezza (pulsanti esclusi) 96 x 144 x 25 (L x P x A) in mm
Tensione di alimentazione	
iC200 OpenTherm	Tramite OpenTherm o un adattatore 5 V DC sciolto
Collegamento elettrico	
iC200 OpenTherm	Comunicazione OpenTherm. Collegamento per i cavi a bassa tensione
Batterie	3 batterie AA. Durata: a seconda della marca della batteria
Ingresso digitale	Contatto senza potenziale (interruttore)
Condizioni ambiente	
Condizioni di magazzinaggio	Temperatura: -25 °C – 60 °C Umidità relativa: 5% - 90%, nessuna condensazione
Condizioni di funzionamento	Senza batterie: 0 °C – 60 °C. Con batterie: 0 °C – 55 °C.
Temperatura	
Temperatura ambiente	Intervallo di misurazione: da -5 °C a 65 °C Deviazione massima della temperatura a 20 °C: 0,3 °C
Temperatura esterna	La misurazione viene presa nella caldaia e trasmessa all'unità di controllo. Consultare la documentazione della caldaia relativa alla precisione della misurazione.
Impostazione dell'intervallo della temperatura	5 – 35 °C
Opzioni di calibratura	Sensore della temperatura interna ed esterna: da -5 a + 5 a passi di 0,5 °C
Controllo	Controllo della temperatura con modulazione Possibilità di ottimizzare il controllo
Controllo in base alla temperatura ambiente	Eccedenza: fino a un massimo di 1 °C dopo il pre-riscaldamento Variazione di temperatura: meno di 0,25 °C
Strategie di controllo	Controllo della temperatura ambiente Controllo con compensazione in base alle condizioni atmosferiche 3 opzioni di combinazione
Caratteristiche dell'unità di controllo	
Luce di sfondo	Colore: blu
Indicazione della data/dell'ora	Ora: orologio con formato 24 ore Precisione: fino a circa 365 secondi all'anno Data: giorno – mese – anno Commutazione automatica all'orario estivo
Programmi	2 programmi orari con 6 punti di attivazione al giorno Programma orario della caldaia con 6 punti di attivazione al giorno 16 programmi per le vacanze Temperatura diurna, notturna, protezione antigelo, modalità estiva, caminetto
Impostazione della precisione	Temperatura: 0,5 °C Programma orario: 10 minuti
Funzionamento	Con controllo a menu utilizzando gli appositi pulsanti e un pulsante dotato di manopola girevole
Installazione	Direttamente sulla parete mediante le viti e la scatola di collegamento integrata in base alle norme vigenti. Possibilità di sistemi integrati utilizzando il componente integrato (art. S100994)
Marchi di qualità e ottemperanza alle norme in vigore	EMC: 89/336/CEE – EN50165(1997), 55014, 55022 Emissioni EN61000-6-3 Immunità EN61000-6-2 Test di abbassamento: IEC 68-2-32 Conforme alle norme RoHS OpenTherm V3.0 (solo iC200 OpenTherm)
Classe di protezione	IP20 per l'installazione a parete, IPx4 per il sistema integrato.

Product fiche

Nome del fornitore	Remeha
Nr. Articolo	22-0465
Classe del dispostivo di controllo della temperatura	VI
Contributo del dispositivo di controllo della temperatura all'efficienza energetica stagionale di riscaldamento ambiente (%)	4

PARA
DIGMA