Paradigma
Centrale di riscaldamento compatta

ENERGY VARIO

con Aqua EXPRESSO III

Informazioni

Per l'utente

THIT2595 06/18

V 1.1

PARA DIGMA

Diritti d'autore

Tutte le informazioni riportate nella presente documentazione tecnica nonché i disegni messi da noi a disposizione e le descrizioni tecniche sono oggetto di diritto di autore e di proprietà di Ritter Energie- und Umwelttechnik GmbH & Co. KG. La riproduzione o la trasmissione a terzi non sono consentite senza la nostra autorizzazione scritta.

Con riserva di modifiche tecniche.

Sommario

1	**Scopo del presente documento**	**5**
1.1	Funzione di queste istruzioni	5
1.2	Destinatari del presente documento	5
1.3	Validità delle istruzioni	5
1.4	Documenti correlati	5
1.5	Conservazione della documentazione	5
2	**Simboli e regole per la rappresentazione**	**6**
2.1	Simboli utilizzati	6
2.2	Convenzioni tipografiche	6
3	**Informazioni sulla sicurezza**	**7**
3.1	Pericoli e misure di sicurezza	7
3.2	Avvertenze	8
3.3	Conformità	8
3.4	Doveri dell'utente	8
4	**Descrizione del prodotto**	**10**
4.1	Uso	10
	4.1.1 Utilizzo conforme	10
	4.1.2 Utilizzo non conforme	10
4.2	Panoramica dell’apparecchio	11
4.3	Descrizione del funzionamento	11
4.4	Targhetta di identificazione	12
5	**Funzionamento**	**13**
6	**Manutenzione**	**14**
7	**Anomalie**	**15**
7.1	Risoluzione dei guasti	15
8	**Messa fuori servizio**	**16**
8.1	Messa fuori servizio definitiva dell'apparecchio	16
9	**Smaltimento**	**17**
9.1	Smaltimento dell'imballaggio	17
9.2	Smaltimento dell'apparecchio e degli accessori	17
10	**Dichiarazione di conformità**	**18**
11	**Dati tecnici**	**19**
11.1	Dati tecnici	19

1 Scopo del presente documento

1.1 Funzione di queste istruzioni

Le presenti istruzioni forniscono informazioni in merito alla centrale di riscaldamento compatta *ENERGY VARIO con Aqua EXPRESSO III*. Vengono fornite fra l'altro informazioni su:

- sicurezza;
- funzionamento;
- uso;
- manutenzione;
- dati tecnici;

1.2 Destinatari del presente documento

Queste istruzioni sono destinate all'utente dell'impianto.

1.3 Validità delle istruzioni

Le presenti istruzioni sono valide per *ENERGY VARIO con Aqua EXPRESSO III* a partire da marzo 2016.

1.4 Documenti correlati

Per l'utente

- Informazioni per l'utente della centrale di riscaldamento compatta *ENERGY VARIO con Aqua EXPRESSO III*
- Informazioni per l'utente del bollitore per acqua sanitaria *Aqua EXPRESSO III*
- Istruzioni per l'uso della regolazione per acqua sanitaria *SystaExpresso II*
- Informazioni per l'utente della stazione solare *STAqua mono*
- Istruzioni per l'uso della regolazione solare *SystaSolar Aqua II*
- Istruzioni per l'uso della regolazione per riscaldamento *SystaComfort II* con pannello di comando *S-Touch*

Per il tecnico specializzato

- Istruzioni per l'installazione e la messa in funzione della centrale di riscaldamento compatta *ENERGY VARIO con Aqua EXPRESSO III*
- Istruzioni per l'installazione e la messa in funzione del bollitore per acqua sanitaria *Aqua EXPRESSO III*
- Istruzioni per l’installazione e la messa in funzione regolazione per acqua sanitaria *SystaExpresso II*
- Istruzioni per l'installazione e la messa in funzione della stazione solare *STAqua mono*
- Istruzioni per l'installazione e la messa in funzione della regolazione solare *SystaSolar Aqua II*
- Istruzioni per l'installazione e la messa in funzione della regolazione per riscaldamento *SystaComfort II* con pannello di comando *S-Touch*
- Istruzioni per l'installazione, l'uso e la manutenzione della caldaia *ModuGas*
- Istruzioni per l'installazione e la manutenzione *attrezzo per la manutenzione ModuGas*

1.5 Conservazione della documentazione

La conservazione della documentazione è responsabilità dell'utente dell'impianto, che deve renderla disponibile in caso di necessità.

2 Simboli e regole per la rappresentazione

2.1 Simboli utilizzati

Nelle presenti istruzioni sono utilizzati i seguenti simboli:

PERICOLO

Pericolo di morte per scossa elettrica

PERICOLO

Il simbolo e l'avvertenza indicano la gravità del pericolo

2.2 Convenzioni tipografiche

Nelle presenti istruzioni vengono utilizzate le seguenti rappresentazioni.

Formato	Descrizione
Testo	Nomi e denominazioni dei prodotti Esempio: *SystaComfort*
	Rimandi ad altri documenti Esempio: Per le informazioni sulla manutenzione si rimanda alle istruzioni *Manutenzione e risoluzione dei guasti*.
Testo	Voci di menù Esempio: Consulta valori di lettura
	Selezione e impostazioni Esempio: Selezionare la modalità di funzionamento Automatico.
Testo > Testo	Percorsi del menù. La successione dei menù è indicata con il carattere ">". Esempio: Consulta valori di lettura > Temperatura bollitore
"Testo"	Parole composte e linguaggio figurato. Esempio: Inserire il tappo nell' "alloggiamento bruciatore a pellet".
[32]	Rimando al numero di pagina Esempio: Per ulteriori informazioni, vedere il capitolo "Disposizioni" [12].

Istruzioni in un solo passo

Impostazione utilizzata per le istruzioni in un solo passo o per le quali la sequenza temporale dei singoli passi è irrilevante.

► Passo

Istruzioni in più passi

Impostazione utilizzata per le istruzioni in più passi o per le quali la sequenza temporale dei singoli passi è importante.

1. Primo passo

   Risultato intermedio

2. Secondo passo

→ Risultato finale

3 Informazioni sulla sicurezza

3.1 Pericoli e misure di sicurezza

L'installazione, la messa in funzione e gli interventi sull'apparecchio sono di esclusiva competenza di un tecnico specializzato.

Scossa elettrica

Negli allacciamenti elettrici è presente tensione di rete. Ciò può causare una scossa elettrica.

- ► Gli interventi sull'installazione elettrica sono di esclusiva competenza di un tecnico specializzato.
- ► Assicurarsi che i componenti sotto tensione non si bagnino.
- ► Attenersi alle disposizioni vigenti in materia.

Interventi su componenti che conducono gas

Gli interventi su componenti che conducono gas sono di esclusiva competenza del tecnico.

- ► Attenersi alle disposizioni vigenti in materia.

Comportamento in presenza di odore di gas

In presenza di odore di gas, sussiste pericolo di morte a causa dell'esplosione di gas infiammabili.

1. Non azionare interruttori elettrici (campanelli, luce, motori, ascensori o altro).
2. Evitare fiamme libere nel locale d'installazione della caldaia.
3. Chiudere il rubinetto del gas.
4. Ventilare il locale d'installazione.
5. Abbandonare il locale d'installazione.
6. Dall'esterno dell'edificio, avvertire l'azienda del gas.

Comportamento in presenza di odore di gas di scarico

I gas di scarico possono causare intossicazioni letali.

- ► Mettere l'impianto fuori servizio.
- ► Ventilare il locale d'installazione.
- ► Evitare fiamme libere nel locale d'installazione della caldaia.

Pericolo di ustioni sul punto di prelievo

L'acqua può essere molto calda sul punto di prelievo e causare quindi ustioni.

- ► Procedere con cautela quando si preleva acqua calda dal punto di prelievo.
- ► Proteggere i bambini e le persone con capacità fisiche, sensoriali o mentali ridotte

Pericolo di gelo

Se l'apparecchio rimane per un lungo tempo (p. es. nelle ferie) in un locale non riscaldato, l'acqua nell'apparecchio e nelle tubazioni potrebbe congelare. Acqua congelata può danneggiare l'apparecchio e le tubazioni e causare danni conseguenti.

- ► Fare attenzione che l'apparecchio venga fatto funzionare o immagazzinato a temperature ambiente tra 0 °C e 40 °C.
- ► Lasciatevi informare dal tecnico specializzato riguardo alla protezione antigelo dell'impianto di riscaldamento.

Funzionamento in sicurezza dell'apparecchio

- ► Fare funzionare l'apparecchio solo con isolamento ovvero pannellatura completamente montato.
- ► Fare attenzione che l'isolamento ovvero la pannellatura sull'apparecchio non siano danneggiati e che siano completamente e correttamente montati.

Contatto con superfici molto calde

- ► Nello svolgimento di tutti i lavori eseguiti in assenza di isolamento o rivestimento sussiste il pericolo di ustionarsi in seguito al contatto con superfici molto calde.

Garantire un funzionamento sicuro della caldaia

- ► Accertarsi che l'isolamento all'interno della caldaia sia integro, completo e montato correttamente.
- ► Far funzionare la caldaia solo con il rivestimento completamente montato e il sistema di scarico dei gas combusti chiuso.

- ► Non conservare materiali combustibili o facilmente infiammabili nei pressi della caldaia.

Indicazioni di sicurezza sulla caldaia

- ► Non rimuovere né coprire mai gli adesivi con le indicazioni di sicurezza incollati alla caldaia. Gli adesivi devono rimanere leggibili per tutta la vita utile della caldaia.
- ► Se gli adesivi con le indicazioni di sicurezza sono danneggiati o illeggibili, sostituirli immediatamente.

Aria comburente

In condizioni sfavorevoli, gli spray, i solventi o i detergenti che contengono cloro, le vernici, le colle ecc. possono causare danni all'apparecchio o all'impianto di scarico.

- ► Non utilizzare spray, solventi o detergenti che contengono cloro, vernici, le colle o simili nei pressi dell'apparecchio.
- ► Assicurarsi che l'aria comburente o l'aria ambiente non presentino costantemente un'umidità elevata.

3.2 Avvertenze

Nelle presenti istruzioni le avvertenze sono evidenziate con simboli e parole di segnalazione. Il simbolo e la parola di segnalazione forniscono un'indicazione della gravità del pericolo.

Struttura delle avvertenze

Le avvertenze che precedono la descrizione di ogni operazione sono presentate nel modo seguente:

PERICOLO

Tipo e causa del pericolo

Spiegazione del tipo e della causa del pericolo

► Misure di prevenzione del pericolo

Significato delle avvertenze

PERICOLO	Pericolo di vita immediato o pericolo di gravi lesioni personali nel caso in cui il presente rischio non venga evitato.
AVVISO	Possibile pericolo di gravi lesioni personali nel caso in cui il presente rischio non venga evitato.
ATTENZIONE	Pericolo di lievi lesioni personali nel caso in cui il presente rischio non venga evitato.
NOTA	Pericolo di danni materiali nel caso in cui il presente rischio non venga evitato.

3.3 Conformità

Con la presente dichiariamo che i componenti incorporati nel presente prodotto sono realizzati in assoluta conformità con le seguenti direttive UE:

- 2014/35/CE Direttiva sulla bassa tensione
- 2014/30/CE Compatibilità elettromagnetica (EMC)

3.4 Doveri dell'utente

Per garantire un corretto funzionamento dell'apparecchio, attenersi a quanto segue:

- ► incaricare un tecnico specializzato del montaggio, della messa in funzione e della manutenzione dell'apparecchio;
- ► farsi spiegare il funzionamento dell'impianto dal tecnico specializzato;

- preoccuparsi di far eseguire i controlli e gli interventi di manutenzione necessari;
- incaricare un tecnico specializzato di eliminare immediatamente i guasti presenti sull'apparecchio;
- svolgere personalmente solo le attività descritte nelle istruzioni destinate all'utente;
- conservare le istruzioni nelle vicinanze dell'apparecchio.

4 Descrizione del prodotto

4.1 Uso

4.1.1 Utilizzo conforme

L’apparecchio è stato costruito secondo le attuali conoscenze tecniche ed in conformità alle norme di sicurezza tecnica generalmente riconosciute. Per evitare pericoli per se stessi e terze persone, il danneggiamento dell’apparecchio o il verificarsi di danni materiali, utilizzare l’apparecchio solamente in conformità agli scopi previsti dal produttore.

L'impianto *ENERGY VARIO con Aqua EXPRESSO III* deve essere utilizzato in impianti di riscaldamento chiusi con una temperatura di riscaldamento massima di 90 °C.

L'impianto *ENERGY VARIO con Aqua EXPRESSO III* può essere utilizzato a supporto del riscaldamento solare insieme a sistemi solari.

Funzionamento con sistema solare

La qualità dell'acqua deve essere idonea per i generatori di calore e le utenze di calore collegati.

Questo dispositivo non è concepito per essere utilizzato dalle seguenti persone:

- persone con capacità fisiche, sensoriali o mentali ridotte
- persone prive di esperienza o conoscenze
- bambini e ragazzi di età inferiore ai 16 anni

Queste persone devono essere sorvegliate da una persona responsabile della loro sicurezza, oppure devono essere precedentemente istruite in merito all’uso dell’apparecchio.

I bambini devono essere sorvegliati al fine di garantire che non giochino con l’apparecchio.

Non è consentito un utilizzo diverso dall'utilizzo conforme previsto. Si declina qualsiasi responsabilità per i danni derivanti da utilizzo non conforme. Qualsiasi altro utilizzo del prodotto, anche in fase di montaggio e installazione, comporta l'annullamento di qualunque diritto a prestazioni in garanzia.

In tutti gli interventi effettuati sull’apparecchio devono essere rispettati i documenti a esso relativi. Il costruttore declina qualsiasi responsabilità in caso di danni provocati da un utilizzo non conforme.

4.1.2 Utilizzo non conforme

Il sistema *ENERGY VARIO con Aqua EXPRESSO III* non **deve** essere installato in impianti di riscaldamento a vaso aperto.

Il sistema *ENERGY VARIO con Aqua EXPRESSO III* non **deve** essere installato all'interno di una cascata con serbatoio di accumulo.

Il costruttore o il fornitore declinano qualsiasi responsabilità in caso di danni provocati da un utilizzo non conforme.

4.2 Panoramica dell'apparecchio

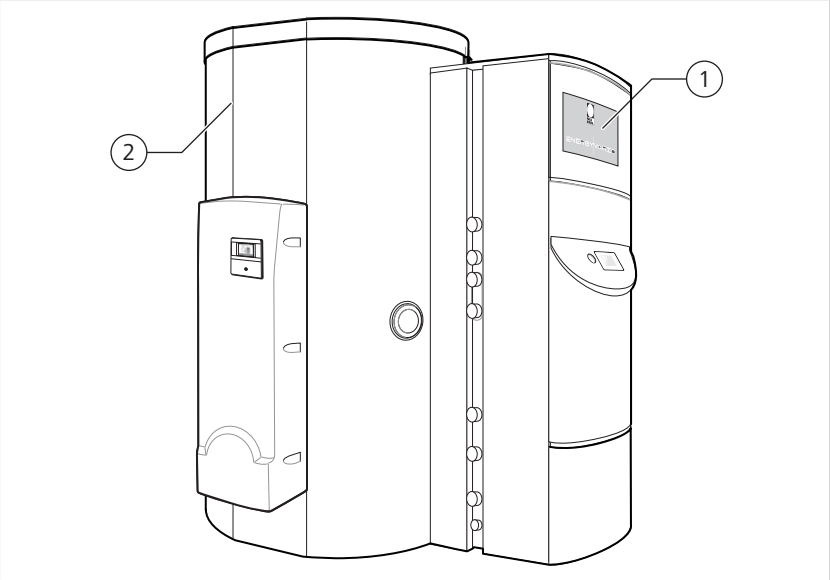

Centrale di riscaldamento compatta ENERGY VARIO con bollitore combinato Aqua EXPRESSO III

1	*ENERGY VARIO* con caldaia (opzionale), stazione solare, 1 o 2 stazioni per circuito di riscaldamento, regolazione per riscaldamento, pannello di comando	2	*Aqua EXPRESSO III* con stazione per acqua sanitaria

4.3 Descrizione del funzionamento

Il sistema *ENERGY VARIO* è un'unità premontata e precablata costituita da caldaia *ModuGas* (opzionale), stazione solare *STAqua mono*, 1 o 2 stazioni per circuito di riscaldamento e tubazioni di collegamento al bollitore combinato *Aqua EXPRESSO III*.
La stazione solare e la stazione per circuito di riscaldamento sono preinstallate e precablate.

Il rivestimento anteriore e il coperchio di *ENERGY VARIO* così come i gusci isolanti della stazione solare e della stazione per circuito di riscaldamento sono realizzati in polipropilene espanso a vapore (EPP), che li rendono particolarmente ecologici e completamente riciclabili.

I singoli componenti possono essere gestiti a livello centrale attraverso il pannello di comando *S-Touch*.

La regolazione per riscaldamento *Systa Comfort II* regola tutti i componenti. La regolazione per riscaldamento è preinstallata e precablata.

4.4 Targhetta di identificazione

Targhetta di identificazione

y_{prod}	Anno di produzione/settimana	P_{max}	Potenza
N° di serie	Numero di serie	p_{max}	Pressione
U	Tensione elettrica	t_{max}	Temperatura
f	Frequenza	IP	Grado di protezione
I_{max}	Amperaggio		

Posizione

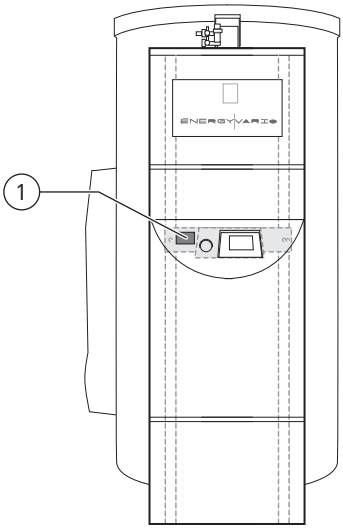

Targhetta di identificazione della posizione

1	Targhetta di identificazione

La targhetta di identificazione si trova sull'intelaiatura di *ENERGY VARIO*.

► Rimuovere per prima la parte superiore e inferiore del rivestimento, quindi la parte centrale.

5 Funzionamento

Azionare l'impianto con il pannello di comando *S-Touch*.

Tutte le informazioni per l'utilizzo sono fornite nella documentazione della regolazione per riscaldamento *SystaComfort II* con pannello di comando *S-Touch*.

6 Manutenzione

PERICOLO

Pericolo di morte per interventi di manutenzione non eseguiti a regola d'arte

L'esecuzione degli interventi di manutenzione richiede conoscenze tecniche.

► Eventuali interventi di manutenzione non descritti nelle istruzioni per l'uso devono essere affidati unicamente a un tecnico specializzato.

La manutenzione regolare dell'apparecchio ne prolunga la vita utile. La sicurezza viene incrementata.

Stipula del contratto di manutenzione

L'utente di un impianto di riscaldamento è tenuto a mantenere l'impianto in buone condizioni operative e a far eseguire la manutenzione periodica. Si raccomanda la stipula di un contratto di manutenzione tra la ditta specializzata e l'utente dell'impianto di riscaldamento.

I lavori di pulizia devono essere eseguiti dall'utente.

I lavori di manutenzione devono essere eseguiti dal tecnico specializzato.

7 Anomalie

7.1 Risoluzione dei guasti

In caso di guasti all'impianto, rivolgersi al tecnico specializzato di riferimento.

8 Messa fuori servizio

8.1 Messa fuori servizio definitiva dell'apparecchio

Per mettere definitivamente fuori servizio l'impianto, rivolgersi al tecnico specializzato di fiducia.

9 Smaltimento

L'apparecchio, gli accessori e gli imballaggi per il trasporto sono costituiti in massima parte da materie prime riciclabili.

Apparecchio, accessori e imballaggio possono essere smaltiti attraverso i centri di raccolta.

► Attenersi alle disposizioni nazionali e locali vigenti in materia.

9.1 Smaltimento dell'imballaggio

Lo smaltimento dell'imballaggio può essere affidato al tecnico specializzato che ha installato l'apparecchio.

9.2 Smaltimento dell'apparecchio e degli accessori

Apparecchio e accessori non devono essere smaltiti con i rifiuti domestici.

1. Accertarsi che l'apparecchio dismesso ed eventuali accessori vengano smaltiti in modo corretto.
2. Attenersi alle disposizioni nazionali e locali vigenti in materia.

10 Dichiarazione di conformità

Dichiarazione di conformità CE

Il produttore
Ritter Energie- und Umwelttechnik GmbH & Co. KG
Kuchenäcker 2
D-72135 Dettenhausen
Germania

con la presente dichiara sotto la sua esclusiva responsabilità che che i componenti incorporati nel ENERGY VARIO:
ModuGas (opzionale)
STAqua mono
SystaComfort II
Circuito centrale di riscaldamento

sono conformi alle disposizioni delle seguenti Direttive CE:

2014/35/EU	Direttiva Bassa Tensione
2014/30/EU	Direttiva Compatibilità Elettromagnetica

Norme e specifiche tecniche applicate:
EN 60335-1:2012
EN 60335-2-51:2003 + A1:2008 + A2:2012
EN 60335-2-102:2006 + A1:2010
EN 60730-1:2011
EN 60730-2-8:2002 + A1:2003
EN 60730-2-9:2010
EN 61558-2-6:2009

Incaricato della documentazione CE
Ritter Energie- und Umwelttechnik GmbH & Co. KG

Dettenhausen, il 01 maggio 2016

Moritz Ritter
Presidente del consiglio di amministrazione

THIT2621 05/18

11 Dati tecnici

11.1 Dati tecnici

	Unità	Energy Vario					
Dimensioni							
Larghezza	mm	570					
Lunghezza	mm	770					
Altezza (incluso attacco del gas)	mm	1750					
		con ModuGas (opzionale)				**senza caldaia**	
		15 kW, 1 HK	**15 kW, 2 HK**	**24 kW, 1 HK**	**24 kW, 2 HK**	**1 HK**	**2 HK**
Peso di trasporto	kg	51	63	51	63	50	62
Peso (completamente montato, incl. rivestimento)	kg	100	112	100	112	75	87
Volume							
Contenuto caldaia (opzionale)	l	1,4					
Dati di esercizio							
Temperatura acqua max.	°C	95					
Temperatura mandata max.	°C	90					
Pressione d'esercizio min.	bar	0,8					
Pressione d'esercizio max.	bar	3					
Temperatura d'esercizio max.	°C	95					

Paradigma Italia Srl - Socio unico
Sede legale e amministrativa

Via C. Maffei, 3

38089 Darzo (TN)

Tel. +39-0465-684701

Fax +39-0465-684066

info@paradigmaitalia.it

www.paradigmaitalia.it

PARA
DIGMA