PARA DIGMA

Sistemi di riscaldamento ecologico

ventiparadigma 1998 20 2018

Listino 2018

con informazioni tecniche

Modula Plus

Caldaie a gas a condensazione

Modula Plus

Caldaia a condensazione Modula Plus

- Caldaia murale a condensazione, premiscelata, modulante in funzione della temperatura di mandata, che potrà essere calcolata in funzione di una temperatura esterna e/o di una temperatura ambiente
- Regolazione gas/aria per ottimizzare la combustione con sistema Venturi e modulazione della potenza da 20% a 100%
- Scambiatore caldaia in alluminio silicio di nuova concezione compatto e ad elevata reazione con 10 anni di garanzia
- Scarico fumi e prelievo aria sdoppiati 80/80
- Valvola di ritegno dei fumi e pannello comando caldaia integrati
- Modelli Combi con produzione istantanea sanitaria completi di pompa in classe A 15-70 e vaso
- Modelli solo riscaldamento completi di vaso d'espansione da 12 litri (no per 35 kW), disponibili anche con pompa in classe A 15-70 e valvola a tre vie installati
- Ventilatore alimentato a corrente continua con velocità variabile
- Funzionamento del bruciatore completamente automatico, con accensione ad alta tensione e controllo della fiamma di ionizzazione
- Pannello di comando della caldaia integrato
- Dispositivo di sicurezza a microprocessore, gestito da menù, con diagnostica di funzionamento ed assistenza tecnica
- La caldaia viene fornita corredata di valvola di sicurezza ordinaria 3 bar
- Rivestimento colorato bianco RAL 9003 verniciato a polvere e termoisolamento d'alta qualità
- La gestione del generatore può essere fatta con:
  - installazione di una sonda esterna collegata direttamente alla centralina della caldaia
  - utilizzo di una regolazione esterna SystaComfort II, TERMOREG o termostati Opentherm collegati direttamente alla centralina della caldaia
  - utilizzo di una regolazione 0-10 V installando in caldaia l'apposita interfaccia (optional)
- Schede di espansione optional
- Funzionamento a metano, GPL e aria propanata

Conforme alle seguenti direttive:

- Regolamento sugli apparecchi a gas, n°2016/426/UE
- Direttiva Ecodesign 2009/125/CE
- Direttiva sulla compatibilità elettromagnetica, n° 2014/30/UE
- Direttiva sulla bassa tensione, n° 2014/35/UE
- Conformità CE, categoria II2HM3P
- Numero d'identificazione CE:PIN 0063CR3604
- Classe NOx: 6 (EN 15502-1)

Accessori optional per la caldaia

- Pompa di circolazione UPM3 25-70 Hybrid (da montare esternamente alla caldaia)
- Neutralizzatore condensa
- Sistemi di scarico fumi coassiali / sdoppiati
- Sonda esterna e sonda bollitore
- Rubinetti caldaia
- Carter di copertura rubinetti
- Interfaccia 0-10 Volt
- Scheda d'espansione per 1 circuito miscelato

Per maggiori informazioni consultare il THIT9541.

Per solo riscaldamento **Senza pompa, senza valvola a tre vie**	**Modula Plus 15S**	**Modula Plus 25S**	**Modula Plus 35S***
Classe energetica riscald.	A	A	A
Codice	**22IT0301**	**22IT0302**	**22IT0303**
€	**2.390,-**	**2.450,-**	**2.790,-**

Per solo riscaldamento **Con pompa e valvola a tre vie installati**	**Modula Plus 15DS**	**Modula Plus 25DS**	**Modula Plus 35DS***
Classe energetica riscald.	A	A	A
Codice	**22IT0311**	**22IT0312**	**22IT0313**
€	**2.950,-**	**2.990,-**	**3.390,-**

Con produzione istantanea	**Modula Plus 28C**	**Modula Plus 35C***
Classe energetica riscald.	A	A
Classe energetica sanitario	A/XL	A/XXL
Codice	**22IT0321**	**22IT0322**
€	**3.290,-**	**3.590,-**

***Vaso non installato all'interno della caldaia Modula Plus 35**

© Paradigma Italia Srl. Con riserva di modifiche tecniche.

Caldaia Modula Plus

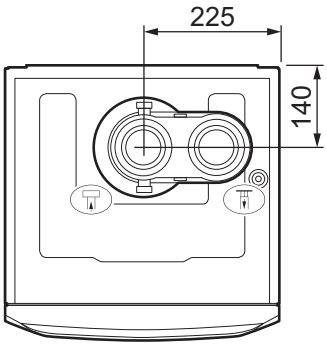

- Collegamento uscita fumi Ø 80 mm
- Collegamento ingresso aria Ø 80 mm
- Tubo flessibile valvola di sicurezza Ø 25 mm
- Uscita condensa Ø 25 mm
- Mandata circuito riscaldamento (circuito primario) G ¾"
- **Versione C** - Uscita acqua calda sanitaria G ½"
  Versione DS - Mandata circuito riscaldamento (circuito bollitore) G ½"

Gas / Gaz Collegamento gas G ½"

- **Versione C** - Ingresso acqua fredda sanitaria G ½"
  Versione DS - Ritorno circuito riscaldamento (circuito bollitore) G ½"
- Ritorno riscaldamento (circuito primario) G ¾"

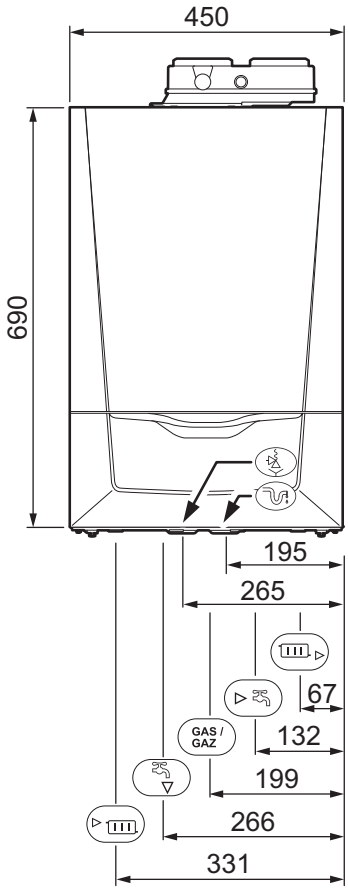

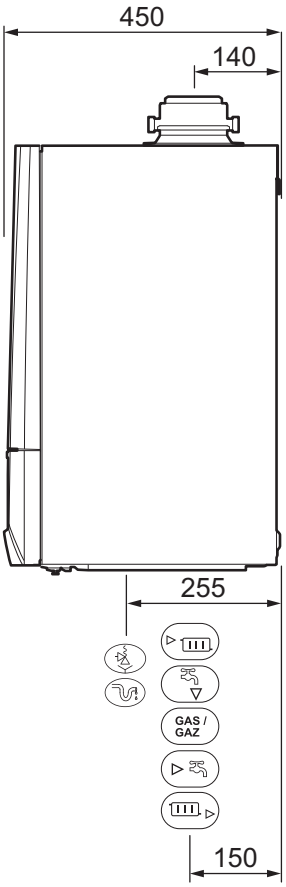

© Paradigma Italia Srl. Con riserva di modifiche tecniche.

Modula Plus

Dati di potenza		15S	15DS	25S	25DS	35S	35DS
Portata termica nominale (Qn) funzionamento riscaldamento (PCI) min-max	kW	3,1 - 15,0	3,1 - 15,0	5,2 - 25,0	5,2 - 25,0	7,3 - 34,8	7,3 - 34,8
Potenza termica nominale (Pn) funzionamento riscaldamento (80°C/60°C) min-max	kW	3,0 - 14,9	3,0 - 14,9	5,0 - 24,8	5,0 - 24,8	7,0 - 34,5	7,0 - 34,5
Potenza termica nominale (Pn) funzionamento riscaldamento (50/30°C) min-max	kW	3,4 - 15,8	3,4 - 15,8	5,6 - 25,5	5,6 - 25,5	7,9 - 35,6	7,9 - 35,6
Rendimento riscaldamento pieno carico/carico parziale (Hi) (80/60°C)	%	99,3 - 94,9	99,3 - 94,9	99,2 - 96,1	99,2 - 96,1	99,1 - 96,3	99,1 - 96,3
Rendimento riscaldamento pieno carico/carico parziale (Hi) (50/30°C)	%	105,3 - 110,2	105,3 - 110,2	102,0 - 110,1	102,0 - 110,1	102,2 - 110,6	102,2 - 110,6
Rendimento riscaldamento pieno carico/carico parziale (Hs) (80/60°C)	%	89,4 - 85,5	89,4 - 85,5	89,3 - 86,5	89,3 - 86,5	89,2 - 86,7	89,2 - 86,7
Rendimento riscaldamento pieno carico/carico parziale (Hs) (50/30°C)	%	94,8 - 99,2	94,8 - 99,2	91,9 - 99,1	91,9 - 99,1	92,0 - 99,6	92,0 - 99,6
Dati relativi al gas combusto							
Pressione alimentazione gas (metano) min-max	mbar	17 - 25	17 - 25	17 - 25	17 - 25	17 - 25	17 - 25
Pressione alimentazione gas (propano) min-max	mbar	30 - 50	30 - 50	30 - 50	30 - 50	30 - 50	30 - 50
Consumo gas G20 min-max	m^3/h	0,33 - 1,59	0,33 - 1,59	0,55 - 2,65	0,55 - 2,65	0,77 - 3,68	0,77 - 3,68
Emissioni annuali NOx G20 EN15502 O2=0%	ppm	17	17	16	16	27	27
Emissioni annuali NOx G20 EN15502 H_I	mg/kWh	30	30	28	28	45	45
Emissioni annuali NOx G20 EN15502 H_s	mg/kWh	27	27	25	25	41	41
Quantità fumi min-max	kg/h g/s	5,5 - 25,3 1,5 - 7,0	5,5 - 25,3 1,5 - 7,0	9,2 - 42,1 2,6 - 11,7	9,2 - 42,1 2,6 - 11,7	12,7 - 57,4 3,5 - 15,9	12,7 - 57,4 3,5 - 15,9
Temperatura fumi min-max	°C	30 - 59	30 - 59	30 - 74	30 - 74	32 - 79	32 - 79
Prevalenza residua del ventilatore	Pa	80	80	120	120	140	140
Dati relativi al lato riscaldamento							
Contenuto acqua	l	1,7	1,7	1,7	1,7	2,3	2,3
Pressione dell'acqua nominale min	bar	0,8	0,8	0,8	0,8	0,8	0,8
Pressione dell'acqua nominale (PMS) max	bar	3,0	3,0	3,0	3,0	3,0	3,0
Temperatura dell'acqua max	°C	110	110	110	110	110	110
Temperatura di esercizio max	°C	90	90	90	90	90	90
Prevalenza dinamica totale riscaldamento (ΔT=20 K)	mbar	-	585	-	355	-	231
Perdite al mantello ΔT 30 °C - ΔT 50 °C	W	78- 136	78- 136	78- 136	78- 136	54-121	54-121
Dati elettrici							
Tensione di alimentazione	V~	230	230	230	230	230	230
Consumo energetico – potenza massima	W	27 / 27	67 / 67	37 / 37	77 / 77	50 / 50	93 / 93
Consumo energetico - potenza minima	W	18	27	17	26	18	27
Consumo energetico - standby	W	4	4	4	4	4	4
Grado di protezione elettrica	IP	IPX5D	IPX5D	IPX5D	IPX5D	IPX5D	IPX5D
Fusibili CUGH	A	2,5	2,5	2,5	2,5	2,5	2,5
Altri dati							
Peso minimo di montaggio	kg	29	36	29	36	31	37
Peso totale (a vuoto)	kg	31	38	31	38	33	39
Livello medio di pressione sonora a una distanza di un metro dalla caldaia (LPA)	dB(A)	37	37	43	43	45	45

© Paradigma Italia Srl. Con riserva di modifiche tecniche.

Modula Plus

Dati di potenza		28C	35C
Portata termica nominale (Qn) funzionamento riscaldamento (PCI) min-max	kW	5,2 - 25,0	7,3 - 34,8
Potenza termica nominale (Pn) funzionamento riscaldamento (80°C/60°C) min-max	kW	5,0 - 24,8	7,0 - 34,5
Potenza termica nominale (Pn) funzionamento riscaldamento (50/30°C) min-max	kW	5,6 - 25,5	7,9 - 35,6
Rendimento riscaldamento pieno carico/carico parziale (Hi) (80/60°C)	%	99,2 - 96,1	99,1 - 96,3
Rendimento riscaldamento pieno carico/carico parziale (Hi) (50/30°C)	%	102,0 - 110,1	102,2 - 110,6
Rendimento riscaldamento pieno carico/carico parziale (Hs) (80/60°C)	%	89,3 - 86,5	89,2 - 86,7
Rendimento riscaldamento pieno carico/carico parziale (Hs) (50/30°C)	%	91,9 - 99,1	92,0 - 99,6
Dati relativi al gas combusto			
Pressione di alimentazione gas (metano) min-max	mbar	17 - 25	17 - 25
Pressione di alimentazione gas (propano) min-max	mbar	30 - 50	30 - 50
Consumo gas G20 (gas H) min-max	m^3/h	0,55 - 2,96	0,77 - 3,68
Emissioni annuali NOx G20 (gas H) EN15502 O2 = 0%	ppm	16	27
Emissioni annuali NOx G20 (gas H) EN15502 H_I	mg/kWh	28	45
Emissioni annuali NOx G20 (gas H) EN15502 H_s	mg/kWh	25	41
Quantità fumi min-max	kg/h g/s	9,2 - 47,1 2,6 - 13,1	12,7 - 57,4 3,5 - 15,9
Temperatura fumi min-max	°C	30 - 81	32 - 79
Prevalenza residua del ventilatore	Pa	130	140
Dati relativi al lato riscaldamento			
Contenuto acqua	l	1,7	2,3
Pressione dell'acqua nominale min	bar	0,8	0,8
Pressione dell'acqua nominale (PMS) max	bar	3,0	3,0
Temperatura dell'acqua max	°C	110,0	110,0
Temperatura di esercizio max	°C	90,0	90,0
Prevalenza dinamica totale riscaldamento (ΔT=20 K)	mbar	355	231
Perdite al mantello ΔT 30 °C - ΔT 50 °C	W	78 - 136	54 - 121
Dati relativi al lato acqua sanitaria			
Portata specifica acqua calda (ΔT=45 K)	l/min	8,2	11
Portata specifica acqua calda (ΔT=25 K)	l/min	14,5	18,6
Differenza di pressione lato acqua del rubinetto	mbar	329	575
Soglia di portata (portata min prelievo dal rubinetto per accensione caldaia)	l/min	1,5	1,5
Contenuto acqua	l	0,33	0,49
Pressione di esercizio (Pmw)	bar	8	8
Portata minima	l/min	2	2
Livello stelle secondo EN 13203	-	3	3
Dati elettrici			
Tensione di alimentazione	V~	230	230
Consumo energetico – potenza massima max (default)	W	84 (68)	93 (71)
Consumo energetico - potenza minima max	W	26	27
Consumo energetico - standby max	W	4	4
Grado di protezione elettrica	IP	IPX5D	IPX5D
Fusibili CUGH	A	2,5	2,5
Altri dati			
Peso minimo di montaggio	kg	42	38
Peso totale (a vuoto)	kg	44	40
Livello medio di pressione sonora a una distanza di un metro dalla caldaia (LPA)	dB(A)	44	45

© Paradigma Italia Srl. Con riserva di modifiche tecniche.

Modula Plus

Product Fiche		15S	15DS	25S	25DS	35S	35DS
Nome fornitore		Paradigma Italia Srl					
Temperatura di applicazioni (riscaldamento d'ambiente)		-	-	-	-	-	-
Potenza termica nominale	Prated [kW]	15	15	25	25	35	35
Efficienza energetica stagionale di riscaldamento d'ambiente	ηs [%]	94	94	94	94	95	95
Efficienza energetica di riscaldamento dell'acqua	η_{Wh} [%]	-	-	-	-	-	-
Consumo annuo di energia in termini di GCV (risc. d'ambiente)	Q_{HE} [GJ]	46	46	76	76	105	105
Consumo annuo di energia in termini di GCV (risc. dell'acqua)	AFC [GJ]	-	-	-	-	-	-
Livello di potenza sonora, all'interno	L_{WA} [dB]	45	45	51	51	53	53
Eventuali precauzioni da adottare al momento del montaggio, dell'installazione o della manutenzione dell'apparecchio per il riscaldamento d'ambiente		Attenersi alle informazioni e disposizioni riportate sul manuale della caldaia					

Product Fiche		28C	35C
Nome fornitore		Paradigma Italia Srl	
Temperatura di applicazioni (riscaldamento d'ambiente)		media	media
Potenza termica nominale	Prated [kW]	25	35
Efficienza energetica stagionale di riscaldamento d'ambiente	ηs [%]	94	95
Efficienza energetica di riscaldamento dell'acqua	η_{Wh} [%]	82	87
Consumo annuo di energia in termini di GCV (risc. d'ambiente)	Q_{HE} [GJ]	76	105
Consumo annuo di energia in termini di GCV (risc. dell'acqua)	AFC [GJ]	17	22
Livello di potenza sonora, all'interno	L_{WA} [dB]	51	53
Eventuali precauzioni da adottare al momento del montaggio, dell'installazione o della manutenzione dell'apparecchio per il riscaldamento d'ambiente		Attenersi alle informazioni e disposizioni riportate sul manuale della caldaia	

© Paradigma Italia Srl. Con riserva di modifiche tecniche.

Accessori Modula Plus

Pompa di circolazione

Pompa caldaia oppure pompa di carico bollitore da installare all'esterno della caldaia per modelli Solo.

	UPM3 25-70 Hybrid
Codice	02-6640
€	414,-

Cavo per collegamento pompa caldaia esterna

Cavo da ordinare solo nel caso di pompa caldaia (pompa PK) installata esternamente alla caldaia Modula Plus modelli Solo.

Codice	22-1792
€	35,-

Cavo per collegamento pompa di carico bollitore

Cavo da ordinare per comandare la pompa di carico bollitore (LP) per Modula Plus modelli Solo.

Codice	22-1793
€	25,-

Separatore idraulico

- Isolamento in EPP
- Sostegno per parete
- Pressione massima 4 bar
- Temperatura massima 110°C
- N°3 collegamenti 1/2"F per scarico, sfiato e sonda di temperatura

	Fino a 3 m³/h
Max potenza a ΔT = 20 K	70
Dimensioni corpo separatore LxPxH	60 x 50 x 450
Spessore isolamento	30
Collegamenti	4 x 1"F
Codice	90-1135
€	278,-

Sonde

Sonda bollitore NTC 10k da utilizzare con i modelli DS. Per i modelli Combi, utile con bollitore preriscaldato (es. da solare termico) per evitare l'accensione e lo spegnimento della caldaia in produzione sanitaria.

	Bollitore (NTC 10k)
Codice	09-7340
€	46,-

	Esterna (NTC 0,4k)
Codice	09-7425
€	39,-

Adattatore per scarico coassiale 60/100 e 80/125

Da installare all'esterno della caldaia

	60/100	80/125
Codice	22-1711	02-6631
€	28,-	48,-

Kit scarico parete

Per prelievo aria e scarico fumi coassiali, completo di curva 90°, terminale orizzontale.
Nota: è necessario ordinare anche il kit 22-1711 (60/100) oppure 02-6631 (80/125).

	60/100	80/125
Codice	22-0437	22-0431
€	107,-	254,-

© Paradigma Italia Srl. Con riserva di modifiche tecniche.

Accessori Modula Plus

Carter di copertura rubinetti

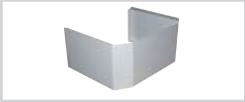

Dimensioni (L x P x H): 450 x 350 x 160 mm

Codice	02-6650
€	52,-

Rubinetti per versione Solo

La fornitura include: • rubinetti per mandata e ritorno impianto ¾" • rubinetto gas ½" • rubinetti mandata e ritorno bollitore ½''

Codice	22-0442
€	64,-

Rubinetti per versione Combi

La fornitura include: • rubinetti per mandata e ritorno impianto ¾" • rubinetto gas ½" • rubinetti di carico impianto • rubinetti acqua calda e fredda ½"

Codice	22-0441
€	91,-

Kit per propano (non necessario per la versione Modula Plus 35)

	Per Modula Plus 15 kW	Per Modula Plus 25 kW
Codice	22-1771	22-1772
€	17,-	17,-

SCU box

Necessaria per l'installazione delle schede SCB-01- e SCB-04 oppure scheda 0-10 V. Da montare all'interno della caldaia Modula Plus.

Codice	22-1780
€	89,-

Scheda 0-10 V

Per comandare la caldaia tramite un segnale analogico esterno 0...10 V. Ordinare anche SCU-box cod. 22-1780.

Codice	02-6621
€	211,-

Scheda SCB-01

Scheda per remotare lo status caldaia attraverso contatti puliti (stand-by, funzionamento ACS o riscaldamento, allarme, uscita 0-10 V). Ordinare anche SCU-box cod. 22-1780.

Codice	22-1781
€	119,-

Scheda SCB-04

Scheda per la gestione di un circuito di riscaldamento miscelato. Corredato di sensore di mandata impianto. Ordinare anche SCU-box cod. 22-1780.

Codice	22-1782
€	210,-

© Paradigma Italia Srl. Con riserva di modifiche tecniche.

Paradigma è:

Solare
Pannelli solari termici

Biomassa
Caldaie a pellet / legna

Pompe di calore

Caldaie a gas a condensazione / Moduli termici da esterno

Cogeneratori

Bollitori / Accumuli inerziali

Termoregolazioni

Canne fumarie / Accessori / Ventilconvettori

Trattamento acqua

PARADIGMA Plus

Tutta la documentazione aggiornata
è sempre disponibile sulla app
Paradigma Plus!
Scaricala subito
da Apple Store o Google Play.

ANDROID APP ON Google play

Available on the App Store

Stampato su carta ecologica - LP_043_REV.00

PARADIGMA
italia srl
Socio unico
Sede Operativa
Via Campagnola, 3
25011 Calcinato (BS)
Tel. +39 030 9980951
commerciale@paradigmaitalia.it

Maggiori informazioni sono
a tua disposizione sul portale:
paradigmaitalia.it

Seguici su
facebook.com/paradigmaitalia

Azienda certificata

ISO 9001:2015 BUREAU VERITAS Certification

ACCREDIA

Sistemi di riscaldamento ecologico PARADIGMA