Kit installazione ad incasso

Indicazioni tecniche

THIT9145_V1.1_05/18

Copyright © 2000 Paradigma s.r.l. Tutti i diritti riservati.

Questa istruzione è parte integrante del libretto dell'apparecchio sul quale viene installato il KIT. A tale libretto si rimanda per le AVVERTENZE GENERALI e per le REGOLE FONDAMENTALI DI SICUREZZA.

⚠ **L'installazione deve essere effettuata da personale qualificato e dotato dei necessari DISPOSITIVI DI PROTEZIONE INDIVIDUALE.**

⚠ **Il kit è installabile sia in POSIZIONE VERTICALE CON MANDATA LIBERA ORIZZONTALE che in POSIZIONE ORIZZONTALE con mandata sia LIBERA VERTICALE che CANALIZZATA: fare riferimento al paragrafo di istruzioni specifiche riportato nelle seguenti pagine.**

Apparecchio di destinazione	Codice	L (misure in millimetri)
SI 200	03-0187	740
SI 400	03-0188	940
SI 600	03-0189	1140
SI 800	03-0190	1340
SI 1000	03-0341	1540

INSTALLAZIONE VERTICALE AD INCASSO CON MANDATA LIBERA ORIZZONTALE

- Predisporre sul muro un foro di altezza 730 mm, profondità 142 mm e lunghezza L (vedi tabella) minime.

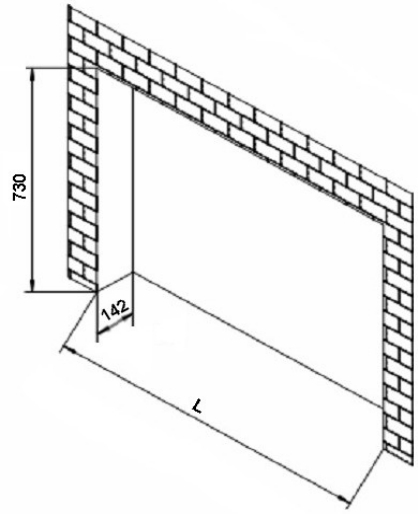

- Applicare i 3 coibentanti in dotazione alla parte interna superiore della struttura metallica.

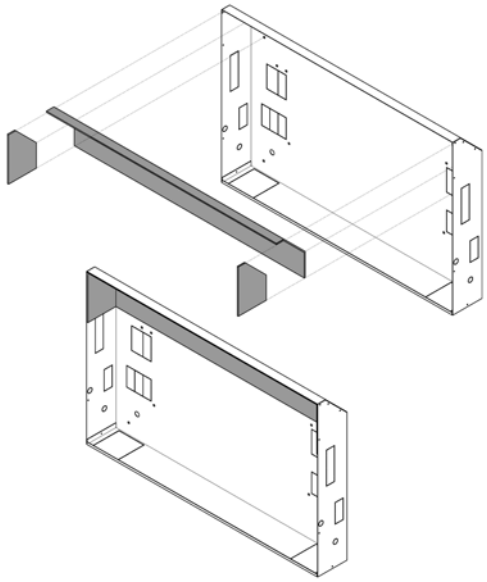

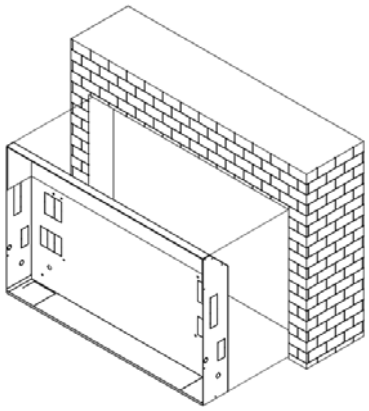

- Fissare in maniera adeguata la struttura metallica alla parete.

Successivamente installare le staffe di supporto dell'apparecchio in versione da incasso ed un KIT PANNELLO ESTETICO PER INSTALLAZIONE AD INCASSO 03-0191 / 03-0194 riferendosi alle istruzioni specifiche contenute nel kit stesso.

INSTALLAZIONE ORIZZONTALE AD INCASSO CON MANDATA LIBERA VERTICALE:

- Predisporre sul soffitto un foro di altezza 142 mm, larghezza 730 mm e lunghezza L (vedi tabella) minime.

- Applicare i 3 coibentanti in dotazione alla parte interna superiore della struttura metallica.

- Eseguire sul soffitto 10 fori Ø8 mm in corrispondenza delle aperture A e B della struttura metallica ed applicarvi dei tasselli in grado di sostenere il peso della struttura e dell'apparecchio.

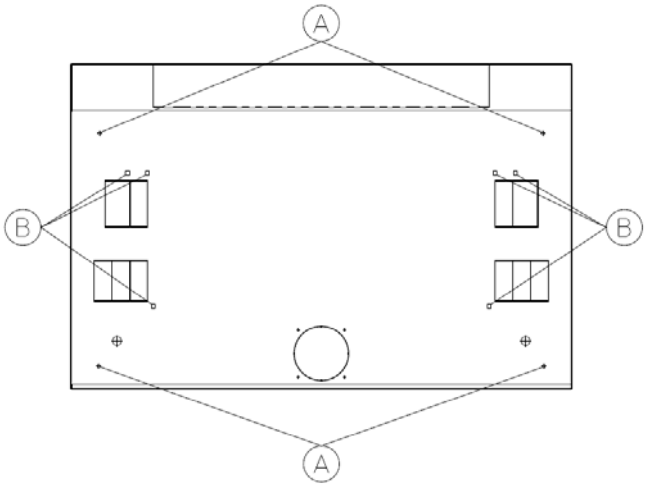

- Fissare la struttura metallica al soffitto, bloccandola attraverso i 4 fori A, utilizzando le viti e le rondelle in dotazione ai tasselli.

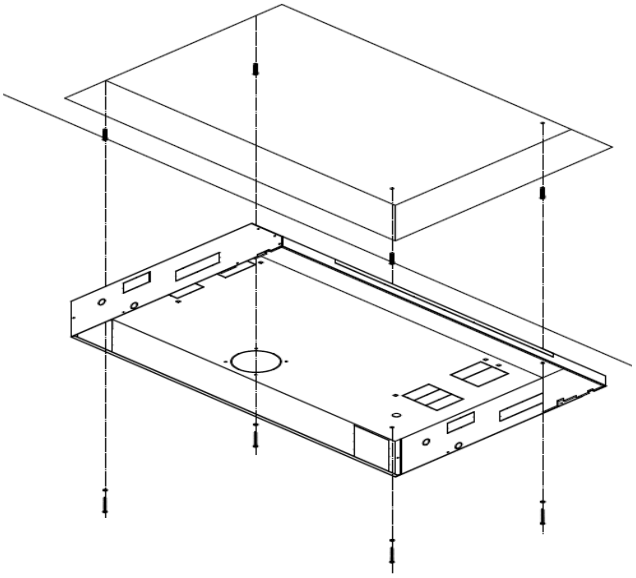

Successivamente installare le staffe di supporto e l'apparecchio in versione da incasso (bloccandoli attraverso i 6 fori B utilizzando le viti e le rondelle in dotazione ai tasselli) ed installare poi un KIT PANNELLO ESTETICO PER INSTALLAZIONE AD INCASSO 03-0198 / 03-0201 riferendosi alle istruzioni specifiche contenute nel kit stesso.

INSTALLAZIONE ORIZZONTALE IN CONTROSOFFITTO CON MANDATA CANALIZZATA

- Staccare la parte destinata al passaggio del canale di mandata rompendo la pretranciatura superiore della struttura metallica.

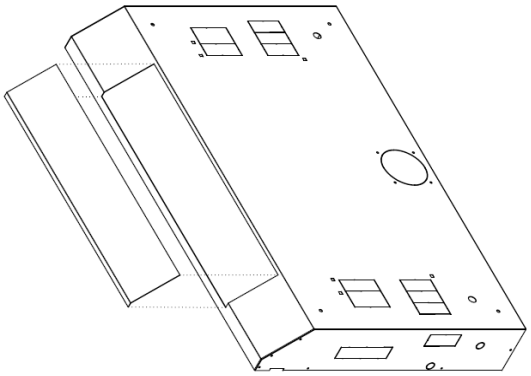

- Predisporre le forature a muro e sul controsoffitto rispettando gli spazi minimi riportati in figura.

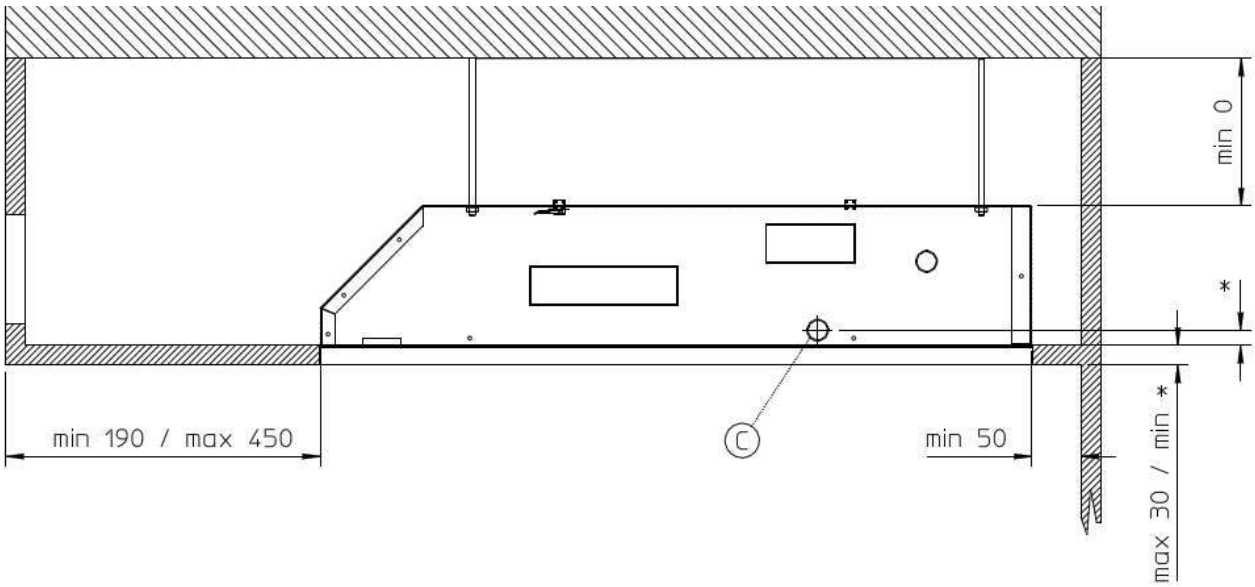

***** Se il ventilconvettore installato nella struttura metallica viene utilizzato per il raffrescamento dei locali, lo spessore del cartongesso dovrà essere mantenuto completamente al di sotto del bordo della struttura metallica in modo che la tubazione di scarico condensa (foro di uscita **C**) possa avere una sufficiente inclinazione.

⚠ **Il KIT PANNELLO ESTETICO PER INSTALLAZIONE AD INCASSO A SOFFITTO 03-0198 / 03-0201 prevede la possibilità di utilizzare del cartongesso con spessore massimo di 30 mm.**

Se la struttura metallica viene fissata direttamente al soffitto

- Eseguire sul soffitto 10 fori Ø8 mm in corrispondenza delle aperture A e B della struttura metallica ed applicarvi dei tasselli in grado di sostenere il peso della struttura e dell'apparecchio;

- Fissare la struttura metallica al soffitto, bloccandola attraverso i 4 fori A, utilizzando le viti e le rondelle in dotazione ai tasselli.

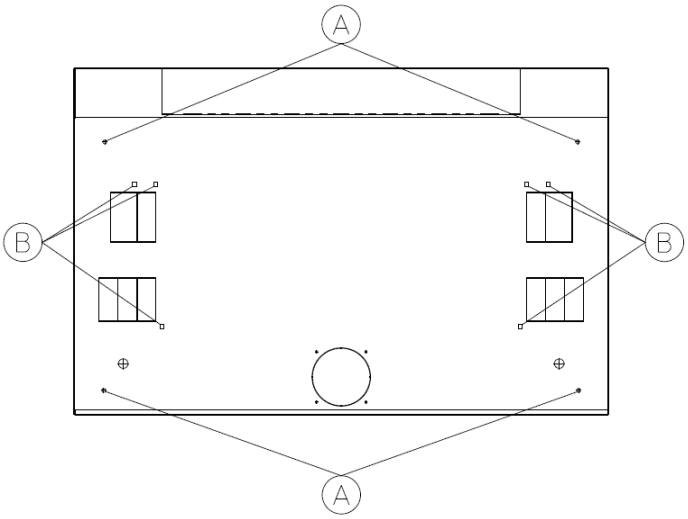

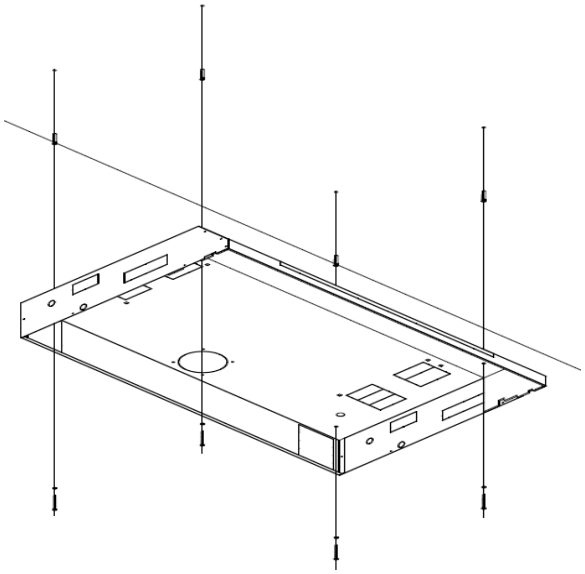

Successivamente installare le staffe di supporto e l'apparecchio in versione da incasso (bloccandoli attraverso i 6 fori B utilizzando le viti e le rondelle in dotazione ai tasselli), montare uno dei kit CANALE MANDATA ARIA TELESCOPICO 03-0159 / 03-0162 ed installare poi un KIT PANNELLO ESTETICO PER INSTALLAZIONE AD INCASSO A SOFFITTO 03-0198 / 03-0201 riferendosi alle istruzioni specifiche contenute nel kit stesso.

Se la struttura metallica viene fissata con degli ancoraggi staccati dal soffitto

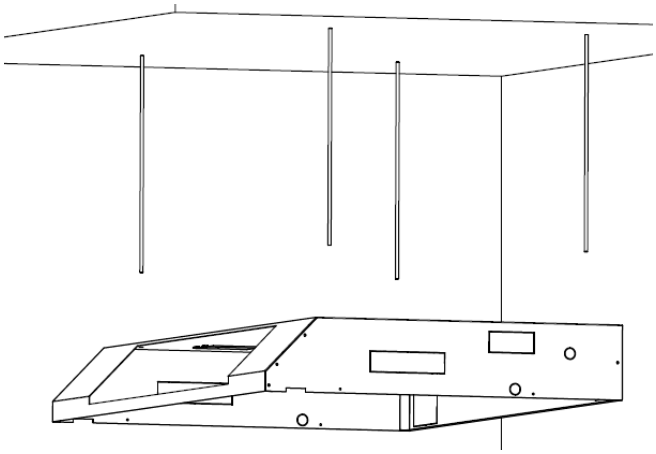

- Eseguire sul soffitto 4 fori di diametro adatto al passaggio delle ancore in corrispondenza dei fori A della struttura metallica.

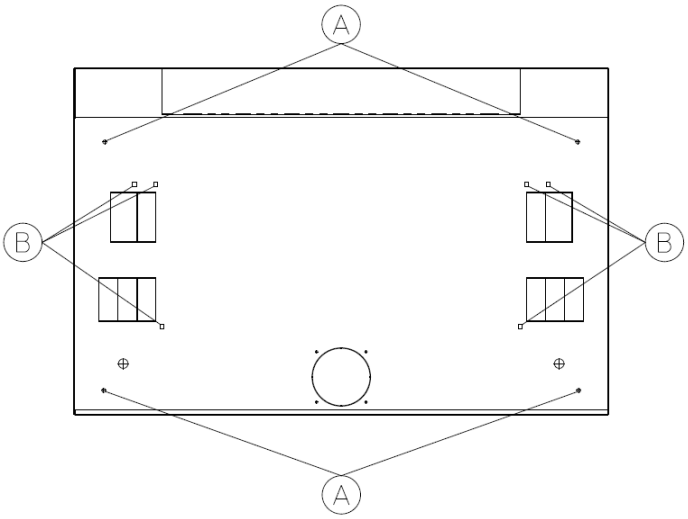

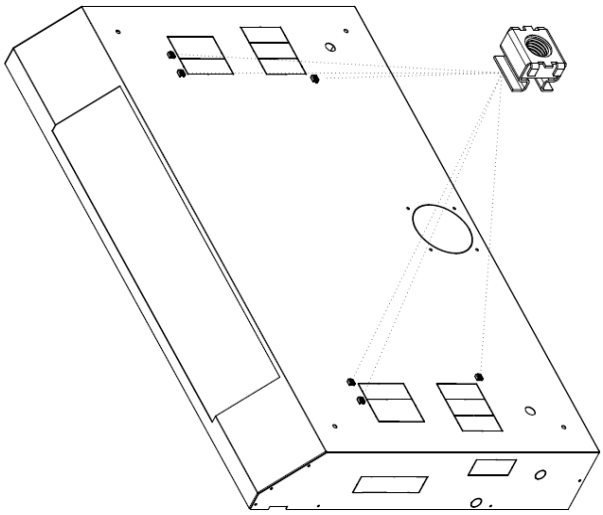

- Montare i 6 dadi in gabbia M6 in dotazione nella parte posteriore delle aperture B.

- Fissare la struttura metallica ai tiranti, bloccandola attraverso i 4 fori A, utilizzando i dadi e le rondelle in dotazione agli ancoraggi assicurandosi che essi siano in grado di sostenere il peso della struttura e dell'apparecchio.

Successivamente installare le staffe di supporto e l'apparecchio in versione da incasso (bloccandoli attraverso i 6 fori B utilizzando le viti, le rondelle elastiche Grower e le rondelle in dotazione al kit), montare uno dei kit CANALE MANDATA ARIA TELESCOPICO 03-0159 / 03-0162 ed installare poi un KIT PANNELLO ESTETICO PER INSTALLAZIONE AD INCASSO A SOFFITTO 03-0198 / 03-0201 riferendosi alle istruzioni specifiche contenute nel kit stesso.

PREDISPOSIZIONE ATTACCHI IDRAULICI ED ELETTRICI

Nella struttura metallica sono previste delle pretranciature in corrispondenza degli attacchi idraulici ed elettrici (provenienti dal soffitto, lateralmente o inferiormente) dell'apparecchio, siano essi in configurazione con attacchi destri o sinistri. Rompere le pretranciature necessarie al passaggio dei tubi e dei cavi elettrici.