Ventilconvettori

Ventilconvettori Vayu

Caratteristiche

- Ventilconvettore che racchiude in un solo apparecchio la migliore soluzione per il riscaldamento, il raffrescamento e la deumidificazione
- Consente di raggiungere efficienze energetiche molto elevate con la possibilità di essere accoppiato con generatori di calore a bassa temperatura quali: pompe di calore, caldaie a condensazione e sistemi integrati con collettori solari.
- Grazie ad un sofisticato regolatore di temperatura, Vayu garantisce un eccellente comfort termico in ogni stagione
- Riscalda e raffresca con estrema rapidità ed una volta raggiunta la temperatura desiderata, la mantiene con molta precisione nel massimo silenzio
- In riscaldamento Vayu sviluppa un efficace effetto convettivo naturale (simile a quello di un radiatore) che riduce notevolmente la necessità di attivare la ventilazione
- Il design armonioso e la profondità straordinariamente ridotta di soli 13 centimetri lo rendono integrabile in ogni tipo di ambiente per ogni esigenza di arredamento
- Garanzia 2 anni
- Colore bianco RAL 9003
- La gamma, nella versione 2 tubi, si compone dei modelli:
  - **S** per il posizionamento a vista
  - **SI** per l'inserimento ad incasso in parete o in controsoffitto
  - **R** versione con effetto radiante
  - **RSI** versione radiante ad incasso in parete

Per maggiori informazioni consultare il documento THIT9207.

Per la preventivazione

- Se il preventivo/ordine del ventilconvettore comprende anche i codici dei singoli componenti installabili a bordo (valvole, comandi elettrici), il ventilconvettore sarà fornito con questi accessori già installati. I restanti accessori saranno forniti a parte
- La fornitura prevede i collegamenti idraulici sulla parte sinistra del ventilconvettore, mentre la parte elettrica è a destra. Per installazioni idrauliche opposte allo standard è necessario ordinare nello stesso ordine del ventilconvettore il cavo collegamento per attacchi DX e SX cod. 03-0219

Conforme alle seguenti direttive:

- Sicurezza in bassa tensione (2006/95/CE)
- Rispetto delle normative EMC (2004/108/CE)
- Prove di prestazioni eseguite secondo la norma EN 1397
- Livello sonoro certificato TÜV secondo la EN ISO 3741:2001 per la misura potenza sonora e UNI ISO 7779:2001 per la misura della pressione sonora

La fornitura NON include:

- Comandi
- Gruppi valvole

Ventilconvettore con mobile metallico slim (per installazione a parete e soffitto)	S 200	S 400	S 600	S 800	S 1000
Codice	03-0114	03-0115	03-0116	03-0117	03-0255

Nota: per installazioni a soffitto è necessario ordinare nello stesso ordine del ventilconvettore il "kit bacinella orizzontale".

Ventilconvettore con mobile metallico radiante (per installazione a parete)	R 200	R 400	R 600	R 800	R 1000
Codice	03-0122	03-0123	03-0124	03-0125	03-0257

Ventilconvettore ad incasso con "kit bacinella" compreso (per installazione a soffitto e parete)	SI 200	SI 400	SI 600	SI 800	SI 1000
Codice	03-0110	03-0111	03-0112	03-0113	03-0259

Ventilconvettore radiante ad incasso (installazione a parete)	RSI 200	RSI 400	RSI 600	RSI 800	RSI 1000
Codice	03-0250	03-0251	03-0252	03-0253	03-0254

Comandi

L'azienda ha sviluppato una completa gamma di controlli elettronici per i propri terminali. Le loro caratteristiche sono state studiate per adattarsi perfettamente alle prestazioni degli apparecchi. I comandi si dividono tra i modelli di tipo modulante PI, a tre velocità (tipo tradizionale) e comando 0-10 V per regolazioni esterne.

Comandi bordo macchina - Consigliati per installazioni Vayu a parete

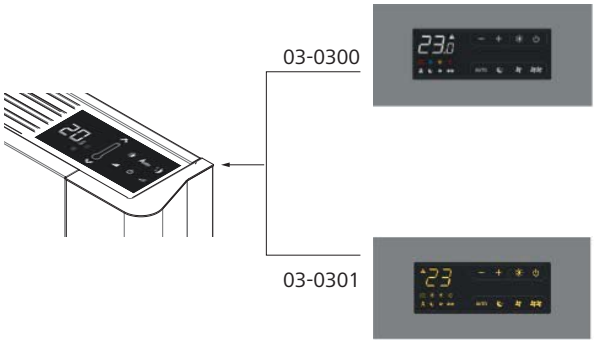

Comando di bordo - versione modulante
Comando elettronico a bordo macchina SMART TOUCH con termostato a modulazione continua e porta ModBus RTU. Installabile su versioni R ed S. Display con icone colorate e una finitura superficiale completamente piana e lucida, per garantire un utilizzo come uno smartphone.
La fornitura include: comando e scheda a bordo convettore.

Codice	03-0300

Comando di bordo - versione a 4 velocità
Comando elettronico a bordo macchina SMART TOUCH a 4 velocità con termostato. Dotato di display con icone colorate e una finitura superficiale completamente piana e lucida.
La fornitura include: comando e scheda a bordo convettore.

Codice	03-0301

Comandi remoti - Consigliati per installazioni Vayu a parete, a soffitto o ad incasso

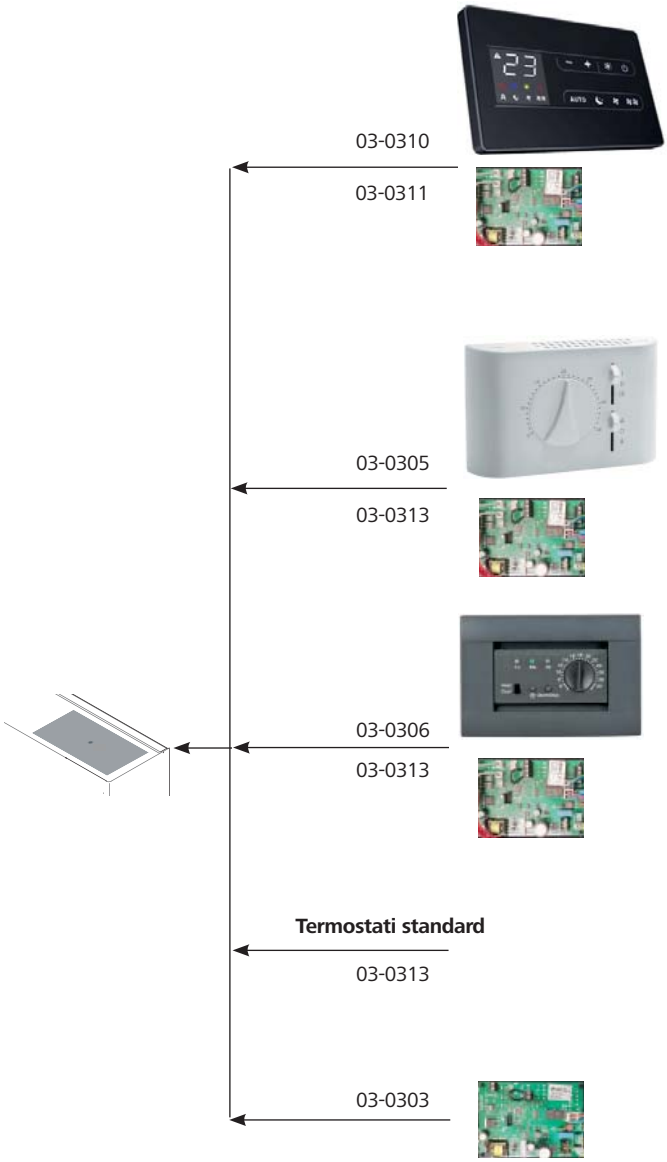

Telecomando a parete touchscreen
Pannello comandi a muro elettronico SMART TOUCH con termostato sonda ambiente e porta ModBus RTU. Pannello per la connessione da 1 a 30 schede per remotizzazione, presenta la medesima tastiera SMART TOUCH ad 8 tasti touch, display con icone colorate ed una finitura superficiale completamente piana e lucida.
Nota! in abbinamento a questo comando è necessario ordinare la scheda cod. 03-0311 per ogni ventilconvettore.
Per maggiori informazioni consultare il documento THIT9300.

Codice	03-0310

Scheda elettronica a bordo macchina
Con modulazione continua per collegamento a comando a muro. Posto sul lato superiore della macchina sarà completamente priva di comandi.

Codice	03-0311

Telecomando a parete
Termostato elettronico per il controllo della temperatura in ambienti riscaldati o raffrescati da fancoil (ventilconvettori) abbinabile alle versioni S e SI e RSI. I comandi del termostato disponibili per l'utente sono due selettori ed una manopola. Tramite la manopola di regolazione e possibile impostare la temperatura attorno a cui verrà effettuato il controllo della temperatura desiderata che può essere compresa tra +5°C .. +35°C.
Nota! In abbinamento a questo comando è becessario ordinare la scheda 03-0313 per ogni ventilconvettore.
Per maggiori informazioni consultare il documento THIT9531.

Codice	03-0305

Telecomando ad incasso
Il comando ad incasso può essere abbinato alle versioni S, SI e RSI e deve essere accoppiato alla scheda elettronica dedicata cod. 03-0313. Termostato analogico per ventilconvettori da incasso (a 3 moduli) programmabile. Pulsanti on/off e selezione della velocità. Selettore estate/inverno. Nella dotazione di serie del termostato ad incasso sono compresi anche un frontalino e manopola bianchi che consentono di variarne l'estetica.
Nota! In abbinamento a questo comando è becessario ordinare la scheda 03-0313 per ogni ventilconvettore.
Per maggiori informazioni consultare il documento THIT9532.

Codice	03-0306

Scheda elettronica a bordo macchina per telecomandi a parete stantard / ad incasso
Scheda elettronica a bordo macchina per connessione a termostati standard a muro a 3 velocità.

Codice	03-0313

Scheda elettronica 0-10V
Scheda elettronica a bordo macchina per connessione a termostati o sistemi di gestione con uscita analogica 0-10V DC. Gestisce la velocità del ventilconvettore sulla base 0-10V.

Codice	03-0303

Ventilconvettori Vayu

Configurazioni Vayu

Ventilconvettore con mobile metallico per installazione a parete/soffitto con comando di bordo versione modulante (collegamenti idraulici a sinistra)
Questa configurazione prevede un ventilconvettore versione SLIM bianco con collegamenti idraulici a sinistra assemblato con comando di bordo SMART TOUCH a modulazione continua. La scheda elettronica di bordo prevede la possibilità di gestire la chiamata della caldaia e del chiller con due contatti separati e di un ingresso presenza che mette il ventilconvettore in Stand-by quando il contatto è chiuso. Con lo specifico accessorio (03-0304) è possibile configurare l'impianto per una gestione web tramite porta ModBus RTU.
Nota! Ordinare a parte il gruppo valvole desiderato, fornito non assemblato.

	Vayu 200	Vayu 400	Vayu 600
Codice	**03-0320**	**03-0321**	**03-0322**

Ventilconvettore con mobile metallico per installazione a parete/soffitto con comando di bordo versione modulante (collegamenti idraulici a sinistra)
Questa configurazione prevede un ventilconvettore versione SLIM bianco con collegamenti idraulici a sinistra assemblato con comando di bordo cieco a modulazione continua. La scheda elettronica di bordo prevede la possibilità di gestire la chiamata della caldaia e del chiller con due contatti separati e di un ingresso presenza che mette il ventilconvettore in Stand-by quando il contatto è chiuso.
La scheda di bordo deve essere abbinata ad un telecomando a parete TOUCHSCREEN con sonda ambiente e termostato incorporato e porta ModBus RTU.
Il telecomando a parete può gestire al massimo 30 schede di bordo e va ordinato separatamente con il codice 03-0310.
Nota! Ordinare a parte il gruppo valvole desiderato, fornito non assemblato.

	Vayu 200	Vayu 400	Vayu 600
Codice	**03-0325**	**03-0326**	**03-0327**

Gruppi valvole

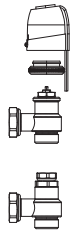

Gruppo valvola 2 vie con motore elettrico
Gruppo valvole 2 vie con motore di azionamento elettrotermico. Il gruppo è composto dalla valvola di chiusura, dal detentore idraulico, dal motore elettrotermico.
Questo accessorio idraulico è adatto ad applicazioni ove vi è già un bilanciamento delle portate dell'impianto in funzione del numero di terminali attivi (mediante: pompe elettroniche autoregolanti, valvole generali di bilanciamento dei rami d'impianto ecc.). Il kit è completo anche delle coppelle isolanti preformate per il corpo valvola ed il detentore.

Codice	03-0140

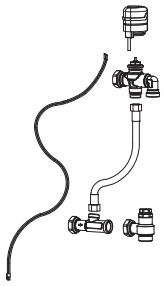

Gruppo valvola 3 vie con motore elettrico
Gruppo valvole con terza via di By pass e motore elettrotermico. Il gruppo è composto da: valvola di chiusura, detentore collettore di uscita e tubo flessibile di by pass.
Questo accessorio idraulico è adatto ad impianti privi di sistemi automatici di bilanciamento (pompe elettroniche autoregolanti, valvole di bilanciamento di ramo). Per ogni singolo apparecchio è possibile operare una regolazione sia per la corretta portata d'acqua che circola nell'apparecchi che per quella deviata nel by pass. Il kit è completo anche delle coppelle isolanti preformate per il corpo valvola di chiusura, il detentore e la valvola di By Pass.

Codice	03-0141

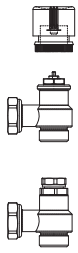

Gruppo valvola 2 vie manuale
Gruppo valvole 2 vie con chiusura manuale. Il gruppo è composto dalla valvola di chiusura, dal detentore idraulico e dal volantino in plastica di chiusura della valvola stessa.
Questo accessorio idraulico è adatto ad applicazioni ove vi è già un bilanciamento delle portate dell'impianto in funzione del numero di terminali attivi (mediante: pompe elettroniche autoregolanti, valvole generali di bilanciamento dei rami d'impianto ecc.) e dove non occorre un controllo automatico della chiusura o apertura del circuito idraulico del terminale.

Codice	03-0142

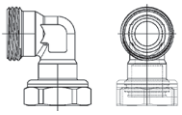

Raccordo a "L" Eurokonus 90°
Raccordo a 90° con attacco Eurokonus: consente di collegare con facilità tubazioni con asse ruotato di 90° rispetto a quello delle valvole.

Codice	03-0195

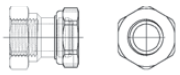

Adattatori 3/4" F Eurokonus 3/4" F (2 pezzi)
Coppia di raccordi di adattamento da 3/4": permette di adattare l'attacco del terminale o dei gruppi valvole per raccordi maschio da 3/4" con tenuta di tipo tradizionale (canapa, teflon, ecc.).

Codice	03-0203

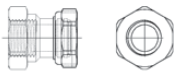

Adattatori 3/4" F Eurokonus 1/2 F (2 pezzi)
Coppia di raccordi di adattamento da 1/2": permette di adattare l'attacco del terminale o dei gruppi valvole per raccordi maschio da 1/2" con tenuta di tipo tradizionale.

Codice	03-0202

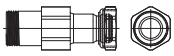

Raccordo distanziale per gruppi valvole
Raccordo distanziale per valvola chiusura: facilita le operazioni di allacciamento al corpo valvola di tubazioni di difficile deformità. In pratica consente lo spostamento verso l'esterno della valvola stessa in modo da ridurre notevolmente la necessità di piegatura dei tubi provenienti da pavimento o dalla parte più bassa del pavimento.

Codice	03-0196

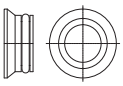

Adattatori per guarnizione testa piana (2 pezzi)
Coppia di raccordi per guarnizioni a battuta piana: permettono la trasformazione degli attacchi 3/4" Eurokonus in normali raccordi con filetto gas 3/4" M.

Codice	03-0204

Ventilconvettori Vayu

Dati tecnici

Dati tecnici		S - SI 200	S - SI 400	S - SI 600	S - SI 800	S - SI 1000	R - RSI 200	R - RSI 400	R - RSI 600	R - RSI 800	R - RSI 1000
Resa totale in raffreddamento[a]	kW	0,76	1,77	2,89	3,20	3,73	0,76	1,77	2,89	3,20	3,73
Resa sensibile in raffreddamento	kW	0,67	1,33	2,09	2,65	3,01	0,67	1,33	2,09	2,65	3,01
Portata acqua	l/h	130	304	497	551	642	130	304	497	551	642
Perdita di carico acqua	kPa	4,7	2,9	27,0	24,0	31,0	4,7	2,9	27,0	24,0	31,0
Resa in riscaldamento con 45/40°C ingresso acqua[b]	kW	0,97	2,17	3,11	3,88	4,37	1,02	2,41	3,39	4,28	4,76
Portata acqua (45/40°C ingresso acqua)	l/h	168	374	535	668	752	175	414	583	735	819
Perdita di carico acqua (45/40°C ingresso acqua)	kPa	7,8	7,2	11,5	21,3	20,4	8,2	7,5	12,2	21,9	21,3
Resa in riscaldamento senza ventilazione (45/40°C)	W	185	236	285	358	436	303	366	446	533	637
Resa in riscaldamento 70/60°C ingresso acqua [c]	kW	1,89	3,99	5,47	6,98	8,30	2,02	4,15	5,80	7,50	8,60
Portata acqua (70/60°C)	l/h	162	343	471	600	714	174	357	500	645	740
Perdita di carico acqua (70/60°C)	kPa	6,7	7,6	16,1	14,0	19,8	7,2	8,2	21,2	17,7	23,8
Resa in riscaldamento senza ventilazione (70°C)	W	322	379	447	563	690	540	670	780	920	1080
Caratteristiche idrauliche											
Contenuto acqua batteria	l	0,47	0,8	1,13	1,46	1,8	0,47	0,8	1,13	1,46	1,8
Pressione massima d'esercizio	bar	10	10	10	10	10	10	10	10	10	10
Attacchi idraulici (Eurokonus)	''	3/4	3/4	3/4	3/4	3/4	3/4	3/4	3/4	3/4	3/4
Scarico condensa Ø min.	mm	16	16	16	16	16	16	16	16	16	16
Dati aeraulici											
Portata aria massima[d]	m^3/h	146	294	438	567	663	146	294	438	567	663
Portata aria alla media velocità (AUTO mode)	m^3/h	90	210	318	410	479	90	210	318	410	479
Portata aria alla minima velocità di ventilazione	m^3/h	49	118	180	247	262	49	118	180	247	262
Pressione massima statica disponibile	Pa	10	10	13	13	13	10	10	13	13	13
Dati elettrici											
Tensione di alimentazione	V/~/Hz	230/1/50									
Potenza elettrica massima assorbita	W	11	19	20	29	30	13	22	22	32	33
Corrente massima assorbita	A	0,11	0,16	0,18	0,26	0,28	0,11	0,16	0,18	0,26	0,28
Potenza elettrica assorbita alla minima velocità	W	3	3	4	5	6	3	5	4	5	6
Livello sonoro											
Potenza sonora alla massima velocità	dB(A)	50	51	53	55	56	50	51	53	55	56
Pressione sonora alla massima portata aria[e]	dB(A)	41	42	44	46	47	41	42	44	46	47
Pressione sonora alla media portata aria[e]	dB(A)	33	34	34	35	38	33	34	34	35	38
Pressione sonora alla minima portata aria[e]	dB(A)	24	25	26	26	28	24	25	26	26	28
Pressione sonora al setpoint temperatura[e]	dB(A)	19	20	22	23	24	19	20	22	23	24
Limiti di funzionamento											
Raffreddamento / Riscaldamento Temperatura aria ambiente - min / max	°C	5/32	5/32	5/32	5/32	5/32	5/32	5/32	5/32	5/32	5/32
Raffreddamento / Riscaldamento Temperatura acqua ingresso - min / max	°C	4/80	4/80	4/80	4/80	4/80	4/80	4/80	4/80	4/80	4/80

(a) Temperatura acqua in ingresso/uscita batteria 7/12°C, temperatura aria ambiente 27°C b.s. e 19°C b.u. (regolamento EU 2016/2281)
(b) Temperatura acqua in ingresso/uscita batteria 45/40°C, temperatura aria ambiente 20°C (regolamento EU 2016/2281)
(c) Temperatura acqua in ingresso/uscita batteria 70/60°C, temperatura aria ambiente 20°C
(d) Portata aria misurata con filtri puliti
(e) Pressione sonora misurata in camera semianecoica secondo la normativa ISO 7779 (distanza 3 m)

Dimensionale

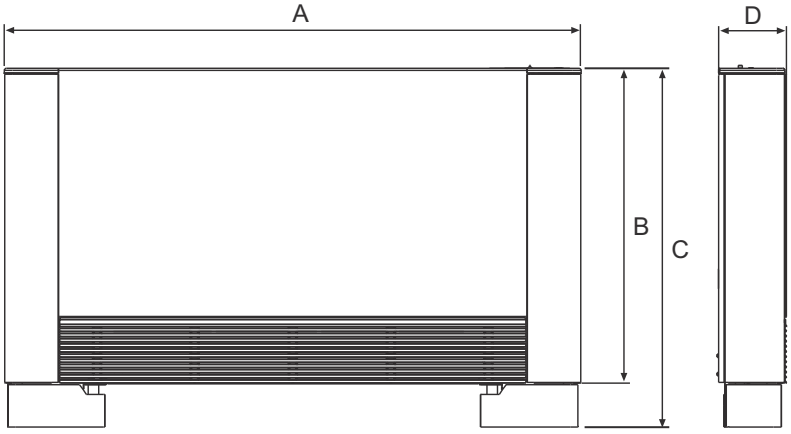

Versione S e R		200	400	600	800	1000
A	mm	735	935	1135	1335	1535
B	mm	579	579	579	579	579
C	mm	659	659	659	659	659
D	mm	129	129	129	129	129
Peso	kg	17	20	23	26	29

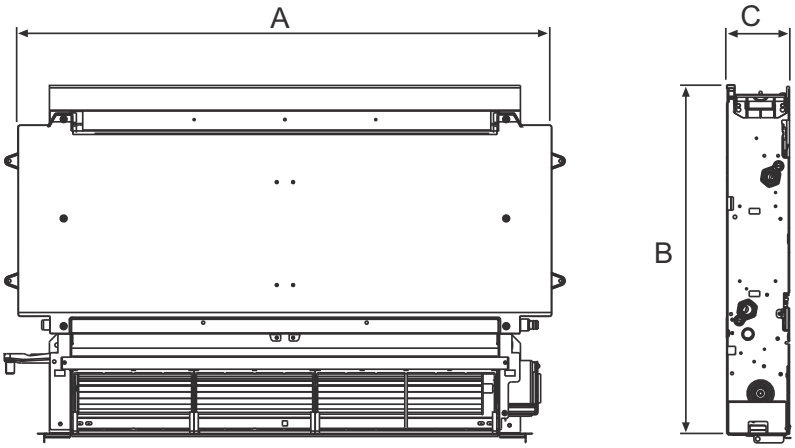

Versione SI e RSI		200	400	600	800	1000
A	mm	525	725	925	1125	1325
B	mm	576	576	576	576	576
C	mm	126	126	126	126	126
Peso	kg	9	12	15	18	21

Ventilconvettori Vayu

Modello con mobile a vista S

Il **modello S** con mobile a vista è un terminale di impianto che racchiude in un solo apparecchio la migliore soluzione per, il riscaldamento, il raffrescamento e la deumidificazione.
Il suo design armonioso e la profondità straordinariamente ridotta di soli 13 centimetri lo rendono integrabile in ogni tipo di ambiente per ogni esigenza di arredamento. Colore bianco RAL 9003.
La dimensione particolarmente sottile è stata ottenuta grazie ad un layout progettuale innovativo sia per il gruppo ventilante che per lo scambiatore di calore.
Il ventilatore è di tipo tangenziale a pale asimmetriche e lo scambiatore di calore di ampia superficie frontale, hanno consentito di raggiungere elevati flussi d'aria con basse perdite di carico e grande silenziosità.
L'efficienza di ventilazione è molto elevata dando origine a consumi di energia del motore elettrico estremamente contenuti.
La velocità della ventola è modulata in continuo dal controllo di temperatura con logica proporzionale ed integrativa con gli indubbi vantaggi per la regolazione della temperatura e dell'umidità in funzionamento estivo.

Modello con effetto radiante R

Il **modello R** è in grado di riscaldare in inverno e raffreddare e deumidificare in estate con estrema rapidità mantenendo un confort termico ideale.
In particolare nella fase di riscaldamento il modello R unisce l'effetto convettivo e ventilante all'effetto radiante del pannello anteriore incrementando così il benessere delle persone presenti nell'ambiente. Grazie a questo esclusivo principio di funzionamento il terminale, una volta raggiunta la temperatura di comfort, la mantiene senza l'ausilio del ventilatore principale e quindi nel più assoluto silenzio. Lo spegnimento del ventilatore avviene con gradualità mediante un controllo modulante in funzione dell'avvicinamento della temperatura ambiente a quella desiderata impostata sul controllo. Tale esclusivo brevetto è basato su un concetto semplice ma estremamente efficace che evita le complicazioni funzionali e la scarsa affidabilità di sistemi integrati con radiatori e valvole speciali. Le dimensioni ed il design degli apparecchi sono del tutto identici alla serie S e quindi di assoluta eleganza e compattezza.
Il principio di funzionamento si basa sull'azionamento, nel funzionamento invernale, di micro ventilatori a bassissimo consumo energetico e di silenziosità assoluta che consentono di inviare aria calda, proveniente dallo scambiatore di calore, verso la parte interna del pannello frontale dell'apparecchio riscaldandolo efficacemente.
Con tale principio il terminale eroga anche una significativa potenza in riscaldamento senza il ventilatore principale acceso. In questo modo il mantenimento della temperatura di comfort è consentito da un funzionamento senza particolari movimenti d'aria nel più assoluto silenzio. Nel funzionamento estivo il flusso d'aria generato dai micro ventilatori viene interrotto per evitare qualsiasi fenomeno di formazione di rugiada sulla superficie frontale del terminale.

C Versione con griglia di ripresa anteriore
Colore bianco RAL 9003

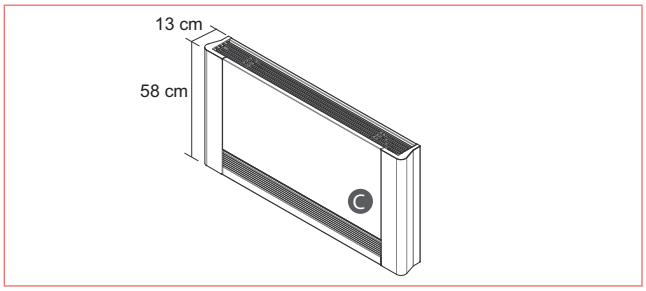

E Piedini estetici a copertura delle tubazioni provenienti dal basso
L Piedini per ancoraggio a terra
F Pannello di copertura posteriore per installazioni con retro a vista
Colore bianco RAL 9003

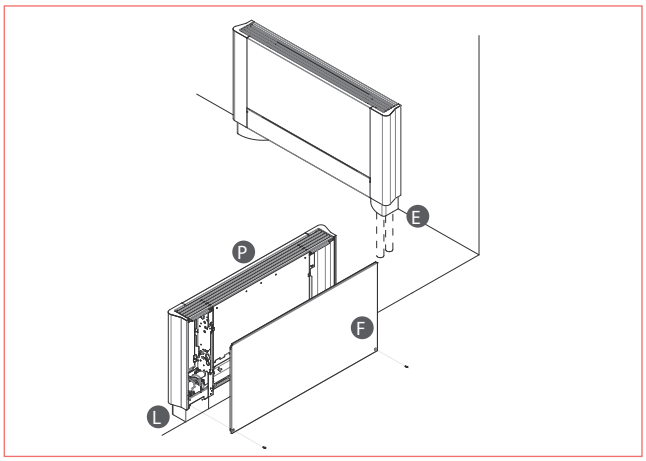

G-H Installazione verticale o orizzontale indifferentemente
I Bacinella raccolta condensa per installazione orizzontale, necessario in caso di funzionamento in raffrescamento (optional)

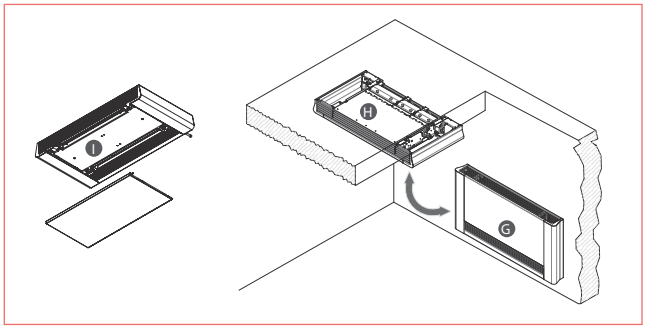

Modello per incasso SI

Il **modello SI** è particolarmente adatto anche all'istallazione ad incasso. Grazie alla sua contenuta profondità è inseribile in tutti i tipi di parete ed in controsoffitti anche poco profondi. La sua estrema silenziosità lo rende la miglior scelta per la climatizzazione estiva ed invernale di tutti gli ambienti ed in particolare per le camere da letto sia private che quelle delle strutture alberghiere. L'ampia gamma di accessori sia per l'installazione (canalizzazioni su misura, cassaforme di contenimento, griglie per la diffusione dell'aria) che per il controllo delle funzioni (termostati remoti a parete, schede per la gestione remota) permettono ogni tipo di applicazione nelle strutture degli edifici ed in abbinamento ai più diversi impianti.
Le unità sono dotate di serie di doppia bacinella di raccolta condensa sia per l'installazione in posizione orizzontale (da controsoffitto) che verticale (da parete). Il pannello frontale di copertura per la cassaforma è disponibile sia nella versione da parete che in quella da soffitto.
Tale accessorio permette una semplicissima pulizia dei filtri aria attraverso la griglia anteriore rimovibile ed una facile accessibilità al terminale SI per eventuali interventi di manutenzione.

Modello per incasso radiante RSI

Nel **modello RSI**, l'innovativa soluzione del pannello radiante frontale si abbina ai modelli ad incasso. Anche i prodotti installati nel muro potranno quindi trasmettere il classico tepore frontale direttamente sulla parete di chiusura della cassaforma. Tale soluzione è applicabile chiaramente ai soli modelli incassati a muro e non a soffitto.

D-O Installazione verticale o orizzontale indifferentemente (kit bacinella incluso)
A Cassaforma in lamiera zincata per installazione ad incasso (solo per versioni a 2 tubi)
B Pannello estetico per installazione ad incasso verticale a parete
C Pannello estetico per installazione ad incasso orizzontale mandata canalizzata
N Deflettore regolabile
Colore bianco RAL 9003

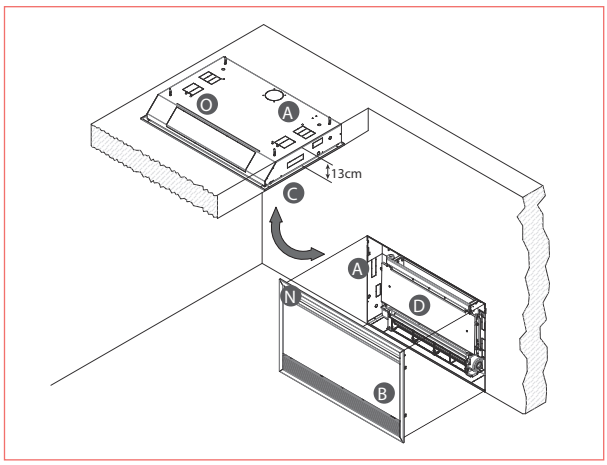

F Canale di mandata aria telescopico (max 50 cm)
E Bocchetta di mandata per applicazioni in controsoffitto in alluminio con alette curve
I Bocchetta di mandata in alluminio a doppio filare d'alette
H Canale di mandata aria con curva a 90°
M Griglia di aspirazione in alluminio con profilo diritto
L Raccordo aspirazione aria

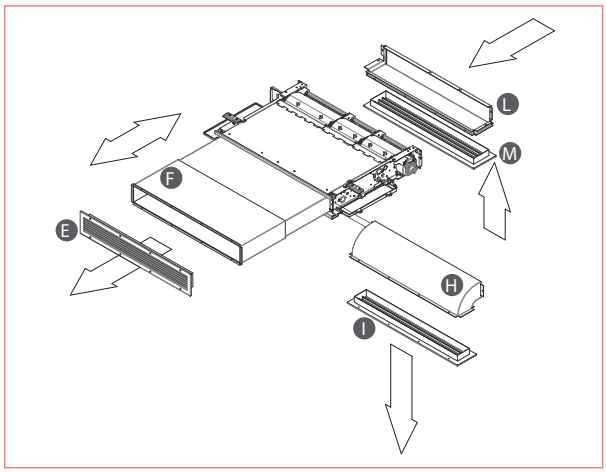

Ventilconvettori Vayu

Accessori - Ventilconvettori Vayu S - R

Bridge ModBus per comando di bordo (cod. 03-0300)
Espansione per la connessione seriale per collegamento remoto.

La fornitura include: scheda Bridge + Jumper.

Codice	**03-0304**

Scheda elettronica LAN per collegamento remoto
Scheda LAN che consente il collegamento ai terminali dotati di controllo elettronico con logica PID (fino a 64 ventilconvettori) e per accedere al portale cloud tramite smartphone e tablet.

La fornitura include: involucro assemblato con scheda WEB TOOL.

Codice	**03-0302**

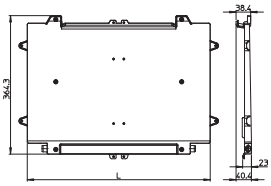

Kit bacinella orizzontale a soffitto
L'accessorio si compone di una bacinella in ABS facilmente assemblabile al terminale nella parte anteriore del medesimo, al disotto del mantello estetico.
Insieme alla bacinella viene fornito il relativo isolante termico ed appositi raccordi per facilitare il posizionamento dello scarico della condensa.

	200	400	600	800	1000
L (mm)	481	681	881	1081	1281
Codice	**03-0130**	**03-0131**	**03-0132**	**03-0133**	**03-0330**

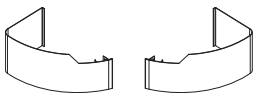

Piedini copertura tubi a pavimento
Questi accessori consentono la mascheratura estetica delle tubazioni di collegamento idraulico provenienti dal pavimento. Vanno montati su apparecchi che hanno un ancoraggio posteriore a parete. La loro estetica è molto curata pur essendo molto semplice anche la loro rimozione per ragioni di manutenzione o di pulizia.

Codice	**03-0143**

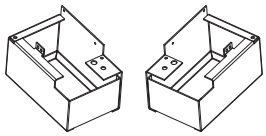

Piedini ancoraggio a pavimento
Si tratta di una coppia di piedini da utilizzare per il fissaggio a pavimento del terminale nelle situazioni in cui non vi è la possibilità di un ancoraggio nella parte posteriore.

Codice	**03-0145**

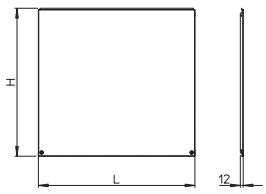

Lamiera estetica posteriore
Schienale estetico per applicazioni con la parte posteriore dell'apparecchio in vista. È realizzato il lamiera zincata verniciata dello stesso colore dei terminali con vernici a polveri di epossidiche. Ogni schienale è imballato singolarmente.

	200	400	600	800	1000
L (mm)	670	870	1070	1270	1470
H (mm)	573	573	573	573	573
Codice	**03-0147**	**03-0148**	**03-0149**	**03-0150**	**03-0331**

Cavo di collegamento DX/SX
Kit di collegamento motore DC per versioni con attacchi a destra.
Nota: da ordinare solo se si desiderano gli attacchi idraulici a destra ed il comando elettrico a sinistra.

Codice	**03-0219**

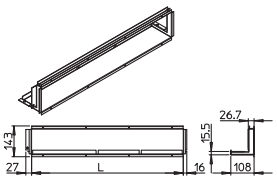

Raccordo aspirazione aria incasso per Vayu SI
Raccordo per l'aspirazione dell'aria costruito in lamiera zincata e conformato in modo da garantire una perfetta accessibilità ai filtri dell'aria.

	200	400	600	800	1000
L (mm)	305	505	705	905	1105
Codice	**03-0155**	**03-0156**	**03-0157**	**03-0158**	**03-0334**

Accessori - Ventilconvettori Vayu SI - RSI

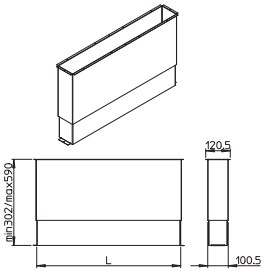

Canale mandata aria telescopico per Vayu SI
Questo accessorio facilita l'applicazione dei nostri terminali ad incasso SI all'interno di controsoffitti. Infatti vi sono molte situazioni in cui il terminale stesso non può essere direttamente connesso alla bocchetta dell'aria (per esempio nella classica applicazione per le camere d'albergo).

	200	400	600	800	1000
L (mm)	307,5	507,5	707,5	907,5	1107,5
Codice	**03-0159**	**03-0160**	**03-0161**	**03-0162**	**03-0335**

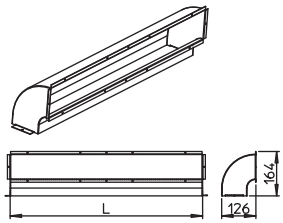

Canale mandata curvo 90° per Vayu SI
Canale curvo a 90° realizzato in lamiera zincata rivestita internamente con isolante. Questo accessorio consente di convogliare il flusso d'aria proveniente dal terminale ad incasso SI verso una bocchetta disposta ad angolo retto alla bocca di uscita dell'aria. Un'applicazione comune è quella relativa a terminali collocati in orizzontale all'interno di controsoffitti con la relativa bocchetta disposta sulla superficie inferiore a vista del controsoffitto medesimo.

	200	400	600	800	1000
L (mm)	307,5	507,5	707,5	907,5	1107,5
Codice	**03-0163**	**03-0164**	**03-0165**	**03-0166**	**03-0336**

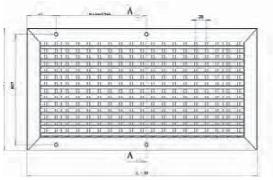

Bocchetta di mandata aria (parete) per Vayu SI
L'accessorio è costituito da una bocchetta in alluminio con doppio filare di alette per la regolazione sia in orizzontale che in verticale del flusso dell'aria.

	200	400	600	800	1000
L (mm)	98	98	98	98	98
H (mm)	304	504	704	904	1104
Codice	**03-0167**	**03-0168**	**03-0169**	**03-0170**	**03-0337**

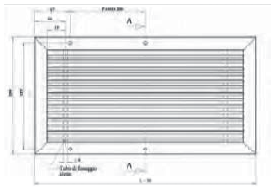

Griglia di aspirazione aria diritto per Vayu SI
Griglia di aspirazione in profilo di alluminio con geometria lineare accoppiabile perfettamente ai raccordi di aspirazione aria per installazione ad incasso. Nella cornice di alluminio che contorna la griglia vi sono una serie di fori per il fissaggio della medesima al raccordo di aspirazione.

	200	400	600	800	1000
L (mm)	120	120	120	120	120
H (mm)	304	504	704	904	1104
Codice	**03-0171**	**03-0172**	**03-0173**	**03-0174**	**03-0338**

Ventilconvettori Vayu

Accessori - Ventilconvettori Vayu ad incasso SI

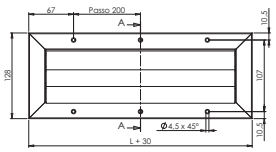

Bocchetta mandata aria ricurva (controsoffitto) per Vayu SI
Bocchetta in allumino a profilo ricurvo è particolarmente indicata per la distribuzione dell'aria dal controsoffitto. Questo tipo di geometria delle singole alette consente una regolazione del flusso dell'aria prevalentemente orizzontale che non infastidisce le persone presenti nel locale climatizzato.

	200	400	600	800	1000
L (mm)	304	504	704	904	1104
Codice	**03-0179**	**03-0180**	**03-0181**	**03-0182**	**03-0339**

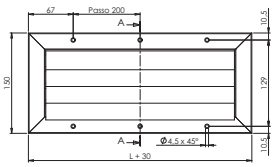

Griglia di aspirazione aria ricurva (controsoffitto) per Vayu SI
Griglia di aspirazione aria in alluminio particolarmente indicata per installazione nei controsoffitti. Profilo ricurvo maschera completamente l'interno conferendo così più eleganza all'applicazione.

	200	400	600	800	1000
L (mm)	304	504	704	904	1104
Codice	**03-0183**	**03-0184**	**03-0185**	**03-0186**	**03-0340**

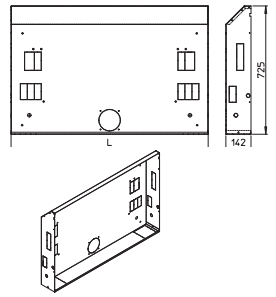

Cassaforma per installazione ad incasso per Vayu SI e RSI
Questo accessorio è costituito da una cassaforma in lamiera zincata predisposta per essere inserita nelle pareti o nei controsoffitti nella quale alloggiare il terminale. Tale dispositivo è dotato delle pre-tranciature necessarie al passaggio delle tubazioni idrauliche e per i cavi elettrici. La struttura si accoppia al pannello di copertura incasso descritto di seguito.

	200	400	600	800	1000
L (mm)	715	915	1115	1315	1515
Codice	**03-0187**	**03-0188**	**03-0189**	**03-0190**	**03-0341**

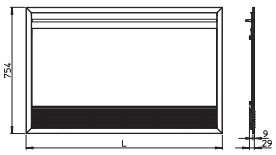

Pannello estetico di copertura cassaforma per Vayu SI e RSI
Il pannello è predisposto per il perfetto accoppiamento con la cassaforma ad incasso della medesima grandezza. E' composto da: una cornice esterna, un pannello anteriore, una griglia removibile per la pulizia dei filtri dell'aria e un deflettore regolabile per la deviazione del flusso aria ambiente. La parte centrale del pannello è facilmente asportabile per una rapida e completa manutenzione degli apparecchi. Le finiture estetiche sono di alto livello per una perfetta integrazione negli ambienti. Il colore standard è il bianco RAL 9003.

	200	400	600	800	1000
L (mm)	772	972	1172	1372	1572
Codice (parete)*	**03-0191**	**03-0192**	**03-0193**	**03-0194**	**03-0342**
Codice (soffitto)**	**03-0198**	**03-0199**	**03-0200**	**03-0201**	**03-0343**

* Per ventilconvettori RSI usare pannello estetico a parete
** Ordinare in caso di mandata canalizzata. In caso di mandata libera ordinare il pannello estetico a parete

Ventilconvettori Vayu wall

Caratteristiche

- Soluzione che racchiude la funzionalità di un ventilconvettore per riscaldare e raffrescare senza dover occupare spazio a pavimento
- Ventilconvettore ad acqua da installare a muro
- Ideale per le installazioni ove architetti e progettisti non gradiscono spazio occupato a terra destinato a mobili ed arredi
- Consente di raggiungere efficienze energetiche molto elevate per la possibilità di essere accoppiato con generatori di calore a bassa temperatura quali pompe di calore e caldaie a condensazione
- Particolarmente sottile con 128 mm di spessore grazie ad un layout progettuale innovativo sia per il gruppo ventilante che per lo scambiatore di calore
- Ventilatore di tipo tangenziale a pale asimmetriche e scambiatore di calore di ampia superficie frontale, che consentono di raggiungere elevati flussi d'aria con basse perdite di carico e grande silenziosità
- Efficienza di ventilazione molto elevata dando origine a consumi di energia del motore elettrico estremamente contenuti (pochi Watt)
- 3 modelli con differenti livelli di potenza erogate
- Massima silenziosità, grazie ai motori con controllo elettronico di tipo Inverter DC
- Ampio display di tipo Touch con visualizzazione funzioni
- Possibilità di gestione tramite telecomando infrarossi oppure con comandi a muro
- Colore bianco RAL 9003.

Nota: relativo comando e valvole da ordinare a parte (obbligatorio).
Questi accessori vengono installati a bordo del ventilconvettore.

Per maggiori informazioni consultare il documento THIT9280.

	Vayu wall 400	Vayu wall 600	Vayu wall 800
Codice (collegamenti idraulici a destra)	**03-0281**	**03-0282**	**03-0283**
Codice (collegamenti idraulici a sinistra)	**03-0291**	**03-0292**	**03-0293**

Ventilconvettori Vayu wall

Accessori - Comandi

Comandi - Per installazioni a vista a parete

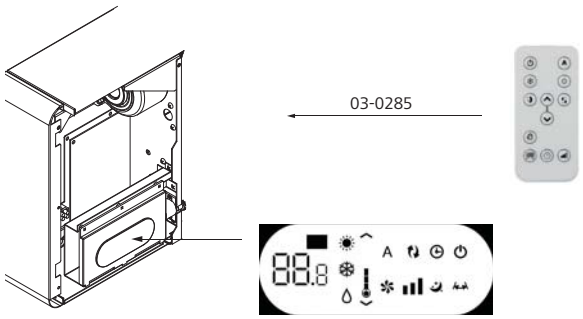

Controllo con telecomando infrarossi
Telecomando con scheda di bordo con display touch per la gestione del Vayu wall. Funzione benessere, deumidificazione, ventilazione, funzione notturna, controllo direzionamento del flusso, funzione timer.

Codice	03-0285

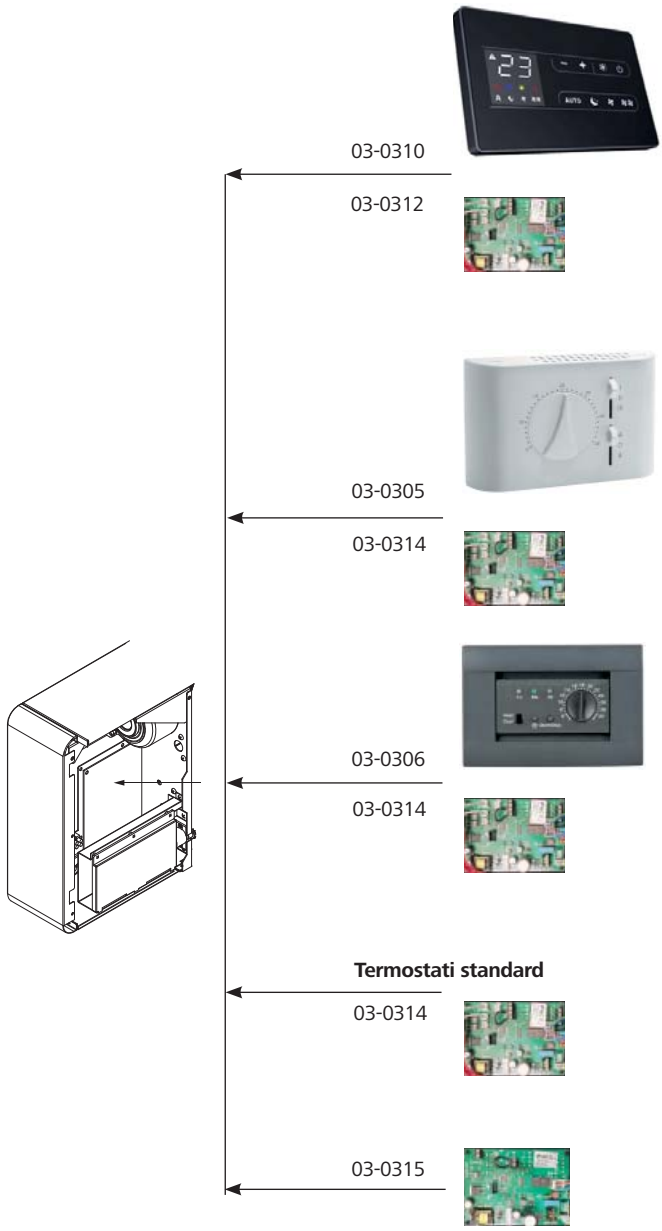

Telecomando a parete touchscreen
Pannello comandi a muro elettronico SMART TOUCH con termostato, sonda ambiente e porta ModBus RTU. Nuovo pannello per la connessione da 1 a 30 schede per remotizzazione, presenta la medesima tastiera SMART TOUCH ad 8 tasti touch, display con icone colorate ed una finitura superficiale completamente piana e lucida.
Nota! In abbinamento a questo comando è necessario ordinare la scheda cod. 03-0312 per ogni ventilconvettore Vayu wall.
Per maggiori informazioni consultare il documento THIT9300.

Codice	03-0310

Scheda elettronica a bordo macchina
Con modulazione continua per collegamento a comando a muro. Posto sul lato superiore della macchina sarà completamente priva di comandi.

Codice	03-0312

Telecomando a parete
Termostato elettronico per il controllo della temperatura in ambienti riscaldati o raffrescati da fancoil (ventilconvettori) abbinabile alle versioni S, SI e RSI. Deve essere accoppiato alla scheda elettronica dedicata (cod. 03-0313). I comandi del termostato disponibili per l'utente sono due selettori ed una manopola. Tramite la manopola di regolazione è possibile impostare la temperatura attorno a cui verrà effettuato il controllo della temperatura desiderata che può essere compresa tra +5°C ... +35°C.
Nota! In abbinamento a questo comando è necessario ordinare la scheda 03-0314 per ogni ventilconvettore.
Per maggiori informazioni consultare il documento THIT9531.

Codice	03-0305

Telecomando ad incasso
Il comando ad incasso può essere abbinato alle versioni S, SI e RSI e deve essere accoppiato alla scheda elettronica dedicata cod. 03-0313. Termostato analogico per ventilconvettori da incasso (a 3 moduli) programmabile. Pulsanti on/off e selezione della velocità. Selettore estate/inverno. Nella dotazione di serie del termostato ad incasso sono compresi anche un frontalino e manopola bianchi che consentono di variarne l'estetica.
Nota! In abbinamento a questo comando è necessario ordinare la scheda 03-0314 per ogni ventilconvettore.
Per maggiori informazioni consultare il documento THIT9532.

Codice	03-0306

Scheda elettronica a bordo macchina per telecomandi a parete stantard / ad incasso
Scheda elettronica a bordo macchina per connessione a termostati standard a muro a 3 velocità.

Codice	03-0314

Scheda elettronica 0-10V
Scheda elettronica a bordo macchina per connessione a termostati o sistemi di gestione con uscita analogica 0-10V DC. Gestisce la velocità del ventilconvettore sulla base 0-10V.

Codice	03-0315

Dati tecnici

Dati tecnici		Vayu wall 400	Vayu wall 600	Vayu wall 800
Potenza frigorifera totale[1]	kW	1,14	1,62	2,34
Potenza frigorifera sensibile	kW	0,84	1,4	2,1
Portata d'acqua	l/h	196	279	402
Perdite di carico dell'acqua	kPa	10,7	4,5	2,1
Capacità di riscaldamento 50°C[2]	kW	1,61	2,35	3,25
Portata d'acqua (50°C)	l/h	196	279	402
Perdite di carico dell'acqua (50°C)	kPa	8,8	3,4	3,5
Potenza termica (70°C)[3]	kW	2,78	4,12	5,72
Portata d'acqua (70°C)	l/h	239	354	492
Perdite di carico dell'acqua (70°C)	kPa	13	4,7	4,5
Contenuto di acqua	l	0,54	0,74	0,93
Pressione massima di esercizio	bar	10	10	10
Raccordi acqua	inch	EUROKONUS 3/4"	EUROKONUS 3/4"	EUROKONUS 3/4"
Massima temperatura ingresso acqua	°C	80	80	80
Minima temperatura ingresso acqua	°C	4	4	4
Portata d'aria max	m^3/h	320	430	540
Portata d'aria min	m^3/h	140	230	310
Tensione di alimentazione	V/~/Hz	230/1/50	230/1/50	230/1/50
Potenza assorbita max (motore DC)	W	17,6	19,8	26,5
Potenza massima a velocità massima (motore DC)	W	4,8	5,1	5,8
Rumorosità max	db(A)	39,7	42,4	42,6
Rumorosità min	db(A)	24,9	25,2	25,8
Lunghezza	mm	927	1127	1327
Altezza	mm	335	335	335
Profondità	mm	128	128	128
Peso	kg	14	16	19

[1] aria 27°C b. s. 19°C b. u.; acqua ingresso 7°C uscita 12°C (norma UNI EN 1397)
[2] aria 20°C; acqua ingresso 50°C. Portata in raffrescamento
[3] aria 20°C; acqua ingresso 70°C uscita 60°C

Dimensionale

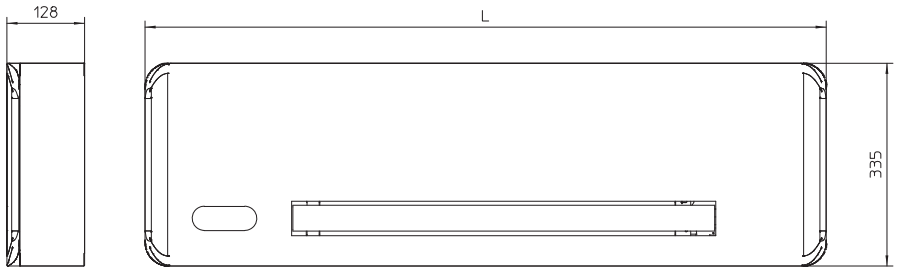

Modello		400	600	800
L	mm	927	1127	1327

Ventilconvettori Vayu wall

Posizionamento e componenti

Posizionamento - Nella figura sono indicate le distanze minime di montaggio del ventilconvettore da pareti e mobili presenti nell'ambiente

A	Fianchetti	in plastica
B	Pannello frontale estetico	in lamiera elettrozincata ad alta resistenza
C	Lamiera griglia superiore	in lamiera elettrozincata ad alta resistenza
D	Fianchi laterali	in lamiera elettrozincata ad alta resistenza
E	Deflettore	in alluminio
F	Batteria di scambio termico	in tubi di rame e alettatura a pacco d'alluminio con turbolenziatura ad alta efficienza. Raccordi filettati tipo Eurokonus 3/4", conformi alle nuove esigenze di standardizzazione comunitarie. La batteria è equipaggiata da un sensore per la rilevazione della temperatura dell'acqua
G	Motore elettrico	motore monofase Brushless DC montato su supporti antivibranti in EPDM
H	Gruppo ventilante	comprendente ventilatore tangenziale in materiale sintetico ad alette sfalsate (elevata silenziosità) montato su supporti antivibranti in EPDM. Rotore bilanciato staticamente e dinamicamente, calettato direttamente sull'albero motore
I	Vetrino	vetro di visualizzazione comandi (solo versione con TOUCH PAD e telecomando)
L	Scheda elettronica	scheda elettronica di comando Vayu wall
M	Gruppo valvole	alloggiamento gruppo valvola

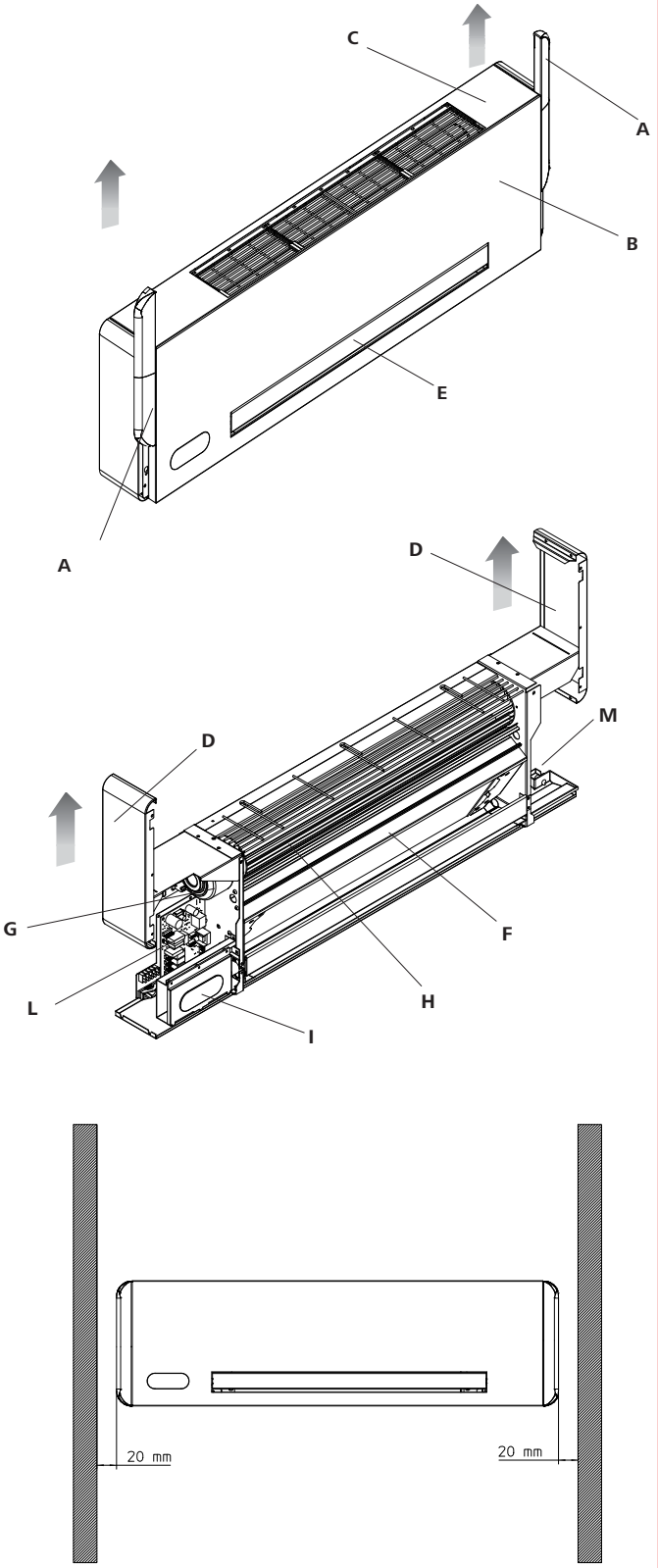

Accessori - Gruppi valvole

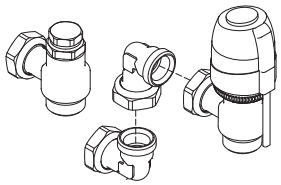

Gruppo valvola 2 vie con motore elettrico
Gruppo valvole 2 vie con motore di azionamento elettrotermico. Il gruppo è composto dalla valvola di chiusura, dal detentore idraulico, da raccordi ad L Eurokonus e dal motore elettrotermico.
Questo accessorio idraulico è adatto ad applicazioni ove vi è già un bilanciamento delle portate dell'impianto in funzione del numero di terminali attivi (mediante: pompe elettroniche autoregolanti, valvole generali di bilanciamento dei rami d'impianto ecc.). Il kit è completo anche delle coppelle isolanti preformate per il corpo valvola ed il detentore.

Codice	03-0287

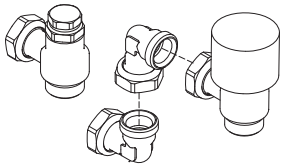

Gruppo valvola 2 vie manuale
Gruppo valvole 2 vie con chiusura manuale. Il gruppo è composto dalla valvola di chiusura, dal detentore idraulico, da raccordi ad L Eurokonus e dal volantino in plastica di chiusura della valvola stessa.
Questo accessorio idraulico è adatto ad applicazioni ove vi è già un bilanciamento delle portate dell'impianto in funzione del numero di terminali attivi (mediante: pompe elettroniche autoregolanti, valvole generali di bilanciamento dei rami d'impianto ecc.) e dove non occorre un controllo automatico della chiusura o apertura del circuito idraulico del terminale.

Codice	03-0288

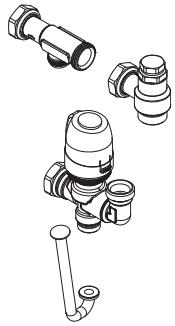

Gruppo valvola 3 vie con motore elettrico
Gruppo valvole con terza via di By pass e motore elettrotermico. Il gruppo è composto da: valvola di chiusura, detentore, tronchetto di uscita e tubo ad "U" in rame di by pass.
Questo accessorio idraulico è adatto ad impianti privi di sistemi automatici di bilanciamento (pompe elettroniche autoregolanti, valvole di bilanciamento di ramo). Per ogni singolo apparecchio è possibile operare una regolazione sia per la corretta portata d'acqua che circola nell'apparecchi che per quella deviata nel by pass. Il kit è completo anche delle coppelle isolanti preformate per il corpo valvola di chiusura, il detentore e la valvola di by-pass.

Codice	03-0289

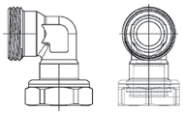

Raccordo a "L" Eurokonus 90°
Raccordo a 90° con attacco Eurokonus: consente di collegare con facilità tubazioni con asse ruotato di 90° rispetto a quello delle valvole (tubi a muro).

Codice	03-0195

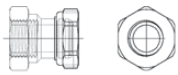

Adattatori 3/4" F Eurokonus 3/4" F (2 pezzi)
Coppia di raccordi di adattamento da 3/4": permette di adattare l'attacco del terminale o dei gruppi valvole per raccordi maschio da 3/4" con tenuta di tipo tradizionale (canapa, teflon, ecc.).

Codice	03-0203

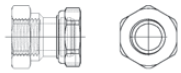

Adattatori 3/4" F Eurokonus 1/2" F (2 pezzi)
Coppia di raccordi di adattamento da 1/2": permette di adattare l'attacco del terminale o dei gruppi valvole per raccordi maschio da 1/2" con tenuta di tipo tradizionale.

Codice	03-0202

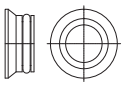

Adattatori per guarnizione testa piana (2 pezzi)
Coppia di raccordi per guarnizioni a battuta piana: permettono la trasformazione degli attacchi 3/4" Eurokonus in normali raccordi con filetto gas 3/4" M.

Codice	03-0204

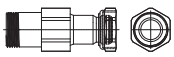

Raccordo distanziale per gruppi valvole
Raccordo distanziale per valvola chiusura: facilita le operazioni di allacciamento al corpo valvola di tubazioni di difficile deformità. In pratica consente lo spostamento verso l'esterno della valvola stessa in modo da ridurre notevolmente la necessità di piegatura dei tubi provenienti da pavimento o dalla parte più bassa del pavimento.

Codice	03-0196