PARA DIGMA

Sistemi di riscaldamento ecologico

Eco Gas Power

Caldaie a gas a condensazione
Moduli da esterno

I vantaggi di scegliere una caldaia a condensazione Paradigma

Fin dal 1998 Paradigma propone solo caldaie a gas a condensazione ad alta efficienza.
Per noi è importante che i nostri prodotti siano un investimento duraturo e garantiscano comfort e qualità nel tempo.

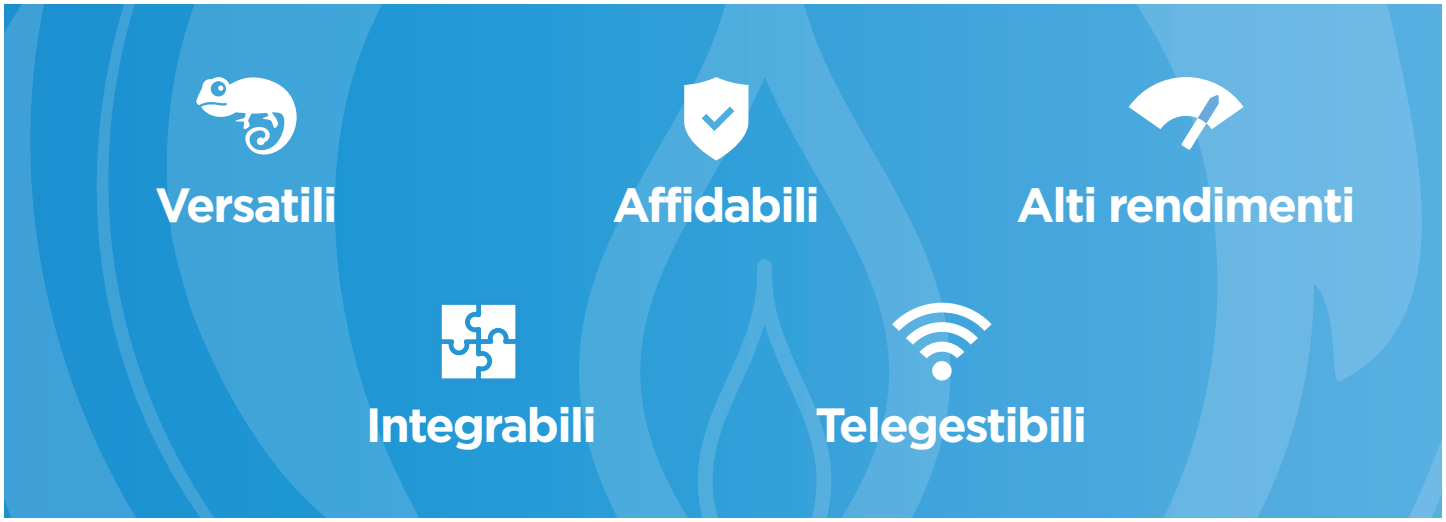

Efficienza: modulazione e condensazione per il massimo rendimento

Le caldaie Paradigma si caratterizzano per:

- **Modulazione:** nel momento in cui la caldaia si accende, lavora per raggiungere il livello di energia effettivamente richiesto e mantiene un funzionamento più costante rispetto alle caldaie non dotate di modulazione. Si evitano accensioni e spegnimenti frequenti, garantendo così un consumo inferiore e più efficiente del combustibile.
- **Condensazione**: si recupera il calore latente contenuto nei fumi, incrementando così il potere calorifico inferiore e aumentando il rendimento della caldaia fino al 110%.

Versatilità e completezza: per rispondere ad ogni esigenza

Le caldaie a condensazione Paradigma:

- Sono disponibili in versioni murali e a basamento.
- Offrono risultati immediati e garantiscono lo stesso comfort e tranquillità nel tempo.

Semplicità e affidabilità: tecnologia compatta e innovativa

Paradigma offre:

- Il supporto in fase di progettazione per dimensionamento e configurazione della soluzione impiantistica più idonea.
- Avviamento e collaudo compresi.
- Assistenza continua e completa.

Comparazione del carico di lavoro di una caldaia modulante e una non modulante*

	Per circa 7 giorni all'anno la temperatura minima è -7/-12 ° C	Per circa 89 giorni all'anno la temperatura minima è +3/+8 ° C
	Carico di lavoro della caldaia	
Caldaia modulante	100%	50%
Caldaia non modulante	100%	100%

*Dati derivanti da stime relative alla zona climatica E

Oltre alla **detrazione fiscale per il risparmio energetico o per le ristrutturazioni,** la Pubblica Amministrazione e i soggetti assimilati possono accedere anche agli **incentivi del Conto Termico per le caldaie a gas a condensazione** quando queste vanno a sostituire l'impianto di climatizzazione esistente.

Detrazione fiscale

Conto Termico

Modula III

Modula III è una caldaia murale a condensazione disponibile in taglie di diversa potenza, ideale per ville, condomini, edifici commerciali. Studiata anche per la realizzazione di centrali in cascata. Lo scambiatore d'alluminio e silicio di massima qualità garantisce alti rendimenti e un utilizzo di energia ridotto.

Dati tecnici		Modula III			
Modelli		45	65	85	115
Portata termica nominale (PCI)	kW	34,0	62,0	86,0	110,2
Rendimento riscaldam. carico parziale (Trit. 30°C)	%	110,5	110,4	108,1	108,0
Classe NOx		5			
Dimensioni (LxPxH)	mm	500 x 500 x 750			
Classe energetica per riscaldamento		A	A	-	-

I vantaggi di Modula III

Efficienza ai massimi livelli
Il corpo caldaia in alluminio-silicio progettato per avere uno scambio termico maggiorato rende Modula III una delle caldaie più efficienti sul mercato.

Soluzione modulare
Pensata ed omologata sia per l'utilizzo singolo che per le installazioni modulari in cascata.

Rispetto dell'ambiente
Bruciatore in acciaio inox, premiscelato, modulante per la combustione di metano e GPL a bassa emissione di sostanze nocive (classe 5).

Semplice e affidabile
La regolazione integrata e l'utilizzo di componenti di elevata qualità ne rendono facile sia l'utilizzo che la manutenzione.

GARANZIA 10 ANNI sullo scambiatore

GARANZIA 5 ANNI sulle parti elettroniche

AVVIAMENTO + COLLAUDO COMPRESI

Detrazione fiscale

Esempio di cascata mista Modula III e Modula Plus

Per ogni possibile configurazione di cascata sono disponibili tutti gli accessori per completare l'installazione:

- Circolatori modulanti a basso consumo
- Neutralizzatori di condensa
- Valvole a tre vie per intercettazione singolo modulo termico
- Collettori fumo
- Schede per espansione elettronica
- VIC con basse perdite di carico

Modula Plus

Modula Plus è tra le caldaie murali più potenti e innovative disponibili sul mercato. La potenza di 160 kW, gestita da un'elettronica evoluta, garantisce elevati livelli di efficienza, risparmio energetico e, di conseguenza, minor impatto sull'ambiente.

Dati tecnici		Modula Plus
Modelli		160
Portata termica nominale (PCI)	kW	152,1
Rendimento riscaldam. carico parziale (Trit. 30°C)	%	108,5
Classe NOx		5
Dimensioni (LxPxH)	mm	600 x 602 x 1045
Tipo di gas		$II_{2H3B/P}$ (metano e propano)

I vantaggi di Modula Plus

Impianti ottimizzati
L'elevata potenza della caldaia permette di ridurre il numero dei moduli negli impianti in cascata.

Flessibilità impiantistica
Modula Plus è installabile sia singolarmente che in cascata, anche mista con Modula III, fino ad 8 moduli.

Semplicità
Modula Plus è pensata per agevolare la messa in servizio e la manutenzione, la gamma di accessori inoltre facilita l'installazione in cascata.

Controllo a distanza
Grazie alla nuova piattaforma elettronica può essere impostata e controllata da remoto con comando 0...10 V o regolazione Open Therm.

GARANZIA 10 ANNI sullo scambiatore

GARANZIA 5 ANNI sulle parti elettroniche

AVVIAMENTO + COLLAUDO COMPRESI

Detrazione fiscale

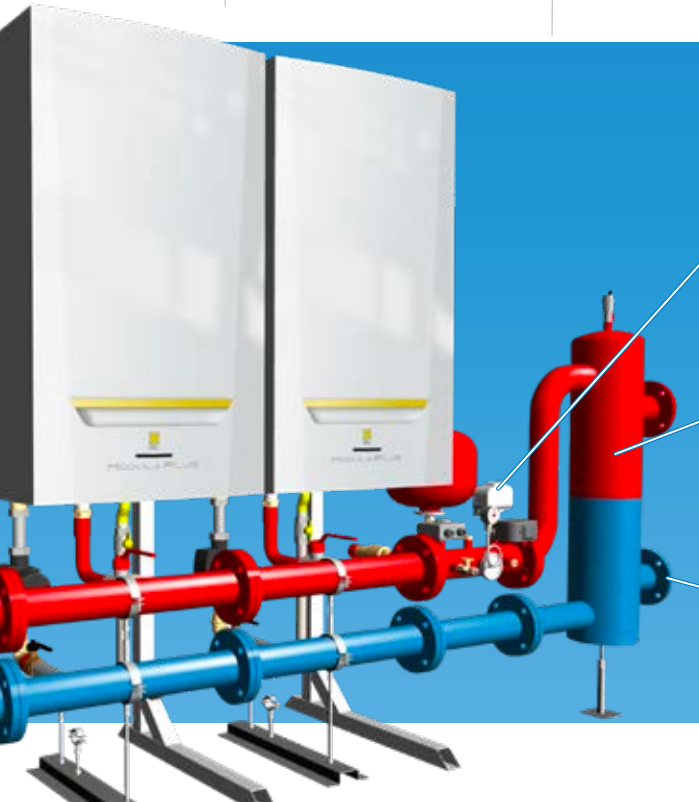

Omologazione INAIL per installazione in cascata

Possibilità di collegamento diretto, compensatore idraulico o scambiatore a piastre

Possibilità di collegamenti a destra o a sinistra

La serie ModuPower

Le caldaie a basamento a condensazione ModuPower sono ideali nelle applicazioni con medie ed elevate richieste di calore come nel caso di centri residenziali, centri sportivi, condomini ed industrie. Estremamente compatte, con corpo in alluminio-silicio, silenziose ed assemblate con semplicità, permettono un rapido servizio di manutenzione. Ogni modulo delle caldaie della serie ModuPower è dotato di centralina che adatta il funzionamento della stessa a seconda della situazione ed il display con tastiera incorporata consente la visualizzazione istantanea del funzionamento e dei codici di guasto.

ModuPower 210

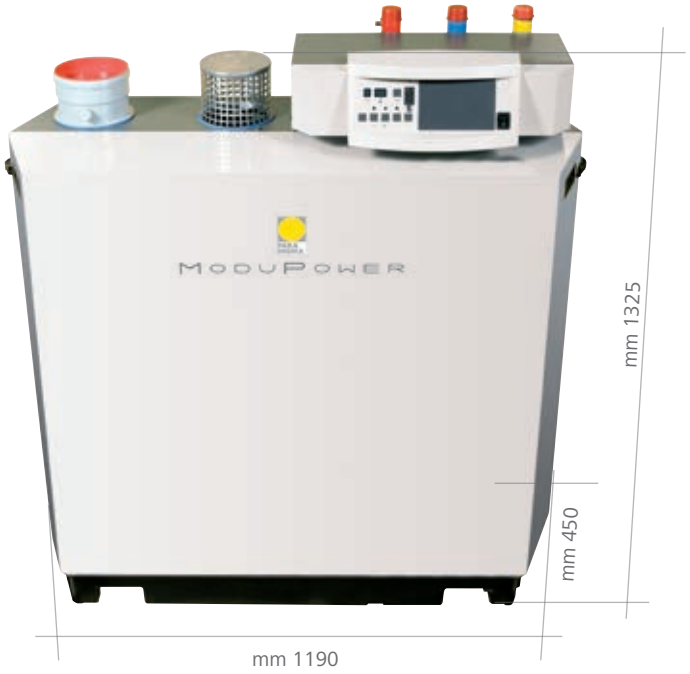

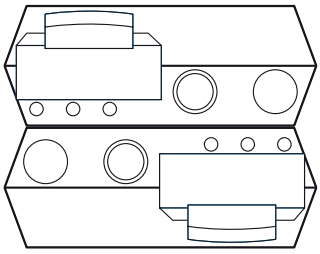

Possibilità di installazione schiena a schiena

I vantaggi di ModuPower 210

Solida ed efficiente
Caldaia a basamento a condensazione con scambiatore termico in alluminio-silicio; funzionamento a metano e GPL. Comando e controllo delle temperature tramite sensori, display con tastiera incorporata che consente la visualizzazione istantanea del funzionamento e dei codici guasti.

Compatta
Le dimensioni compatte e la possibilità di installazione a filo muro permettono l'installazione di ModuPower 210 anche nelle centrali termiche più anguste.

Affidabile
Attenta progettazione del corpo caldaia ed utilizzo di componenti di elevata qualità ne fanno una delle caldaie più affidabili sul mercato.

Basse emissioni
Bruciatore premiscelato modulante in acciaio inox, con superficie in fibra metallica per la combustione del metano a bassa emissione di sostanze nocive, classe 5 NOx.

Flessibilità di installazione
Installazione singola o in cascata, possibilità di aggiungere un secondo ritorno per circuiti in bassa temperatura ed un'ampia gamma di accessori permettono di adattare ModuPower 210 alle specifiche esigenze dell'impianto.

GARANZIA 10 ANNI sullo scambiatore

GARANZIA 5 ANNI sulle parti elettroniche

AVVIAMENTO + COLLAUDO COMPRESI

Detrazione fiscale

Dati tecnici		ModuPower 210		
Modelli		113	160	200
Portata termica nominale (PCI)	kW	115,0	170,0	205,0
Rendimento riscaldamento carico parziale (Trit. 30°C)	%	108,3	108,1	108,4
Classe NOx		5		
Dimensioni (LxPxH)	mm	1190 x 450 x 1325		
Tipo di gas		II_{2H3P} (metano e GPL)		

ModuPower 220

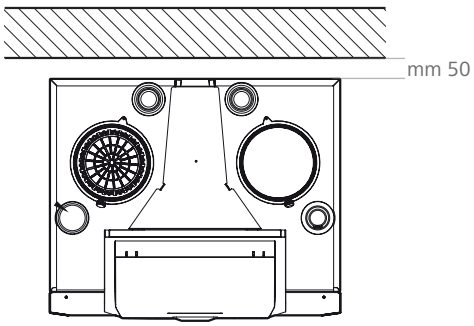

Possibilità di installazione vicino al muro

I vantaggi di ModuPower 220

Solida ed efficiente
Caldaia a basamento a condensazione con scambiatore termico in alluminio-silicio; funzionamento a metano e GPL. Rivestimento colorato verniciato a polvere e termo isolamento d'alta qualità.

Compatta
Le dimensioni ridotte permettono un assemblaggio semplice in centrale termica e un rapido servizio di manutenzione. Agevole spostamento grazie alle ruote.

Affidabile
Pannello di comando standard o top per la gestione dei parametri della caldaia o cascate, fino a tre circuiti di riscaldamento e un circuito sanitario. Dispositivo di sicurezza a microprocessore da menù, con diagnostica di funzionamento e assistenza tecnica.

Basse emissioni
Bruciatore automatico in acciaio inox, con superficie in fibra metallica per la combustione del metano a bassa emissione di sostanze nocive, classe 6 NOx, con accensione ad alta tensione e controllo della fiamma di ionizzazione.
Regolazione gas/aria per ottimizzare la combustione con sistema Venturi e modulazione della potenza da 20% a 100%

Flessibilità di installazione
Installazione singola o in cascata, possibilità di aggiungere un secondo ritorno per circuiti in bassa temperatura ed un'ampia gamma di accessori permettono di adattarla alle specifiche esigenze dell'impianto.

Detrazione fiscale

GARANZIA 10 ANNI sullo scambiatore

GARANZIA 5 ANNI

opzionali

AVVIAMENTO + COLLAUDO COMPRESI

Dati tecnici		ModuPower 220			
Modelli		160	200	250	300
Portata termica nominale (PCI)	kW	32,0 - 156	40,0 - 200,0	50,0 - 250,0	60,0 - 299,0
Rendimento riscaldamento carico parziale (Trit. 30°C)	%	108,5	108,0	108,2	108,4
Dimensioni (LxPxH)	mm	800 x 657 x 1662			
Tipo di gas		$II_{2H3B/P}$ (metano e GPL)			

ModuPower 310/610

I vantaggi di ModuPower 310/610

Solida ed efficiente
Ogni singolo modulo è dotato del proprio scambiatore, di calore, di un ventilatore e di una centralina di comando, garantendo una flessibilità ottimale dal punto di vista dell'installazione. Ciascuno dei due moduli caldaia è fornito di serie di valvola di non ritorno fumi integrata.

Posizionamento agevolato
Dotata di serie di ruote orientabili che permettono d manovrare e posizionare facilmente la caldaia nel locale tecnico con il minimo sforzo.

Manutenzione agevolata
lo scambiatore di calore in alluminio silicio e le principali componenti sono contenuti all'interno di un carter di acciaio rigido con parti rimovibili per scopi di manutenzione.

Controllo a distanza
Grazie alla piattaforma elettronica può essere impostata e controllata da remoto con comando 0...10 V o regolazione Open Therm.

Ampia gamma di potenze
La gamma ModuPower 310/610 permette di coprire potenze da 266 kW a quasi 5 MW (con applicazioni in cascata).

Detrazione fiscale

GARANZIA 10 ANNI sullo scambiatore

GARANZIA 5 ANNI

AVVIAMENTO + COLLAUDO COMPRESI

opzionali

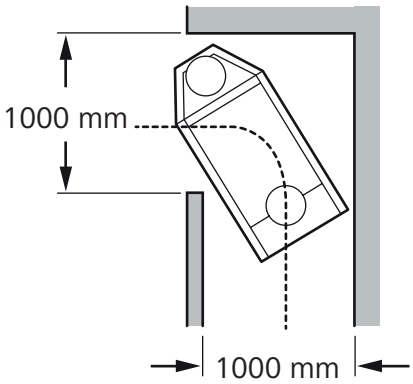

La caldaia può essere disassemblata per ottenere parti più piccole e agevoli da trasportare.
Senza imballo, la caldaia ha una larghezza di 720 mm (senza involucro di 700 mm) e può passare attraverso tutte le porte di misure standard.

Dati tecnici		ModuPower 310						ModuPower 610					
Modelli		285	355	430	500	575	650	570	710	860	1000	1150	1300
N° elementi		5	6	7	8	9	10	2x5	2x6	2x7	2x8	2x9	2x10
Portata termica nominale (PCI)	kW	266	333	402	469	539	610	532	666	804	938	1078	1220
Rendimento riscaldamento carico parziale (Trit. 30°C)	%	109,2	109	108,8	108,6	108,3	108,1	109,2	109	108,8	108,6	108,3	108,1
Classe NOx		5											
Dimensioni (LxPxH)	mm	1862x716x1500			2172x716x1500			1862x1476x1500			2172x1476x1500		
Tipo di gas		II_{2H} (metano)											

ModuBlock

I moduli termici prefabbricati ModuBlock sono soluzioni chiavi in mano complete, sia di parte idraulica, che di parte elettrica e di uscita fumi.
ModuBlock è la soluzione ideale nei casi in cui lo spazio a disposizione nella centrale termica sia scarso o i costi di adeguamento alle norme risultino particolarmente onerosi.

Modelli **Modula III**	**Dimensioni mm (LxPxA)** **con e senza separatore idr.**	
Mini 1 caldaia (45-65-85 kW)	695x695x1900	
1 caldaia (45-65-85 kW)	1180x695x1900	
1 caldaia (115 kW)	1180x695x1900	
2 caldaie	1680x695x1900	
3 caldaie	2270x695x1900	
4 caldaie	2745x695x1900	
ModuPower 220	**con e senza separatore idr.**	
1 caldaia (160-200-250-300 kW)	1700x1000x2445	
2 caldaie (da 2x200 kW a 2x300 kW)	3090x1000x2445	
ModuPower 210	**con e senza separatore idraulico**	
1 caldaia (113-160-200 kW)	1700x850x1900	
2 caldaie da 2x113 kW fino a 2x200 kW	3090x850x1900	
ModuPower 310	**senza sep. idr.**	**con sep. idr.**
285-355-430 kW	2750x1000x2000	3100x1000x2000
500-575-650 kW	3100x1000x2000	3650x1000x2000
ModuPower 610	**senza sep. idr.**	**con sep. idr.**
570-710-860 kW	3100x1600x2000	3500x1600x2000
1000-1150-1300 kW	3500x1600x2000	3650x1600x2000

I vantaggi di ModuBlock

Soluzione completa
Il modulo viene fornito completamente pre-assemblato, testato e corredato di certificati di conformità idraulica ed elettrica. La messa in funzione avviene con una semplice connessione idraulica ed elettrica.

Soluzione personalizzabile
Oltre alle soluzioni standard a catalogo,Paradigma offre soluzione FREE, personalizzate su specifiche esigenze.

Soluzione a norma
Il cabinato, realizzato in conformità alle norme vigenti (Inail, Prevenzione Incendi D.M. 12-04-1996), si presenta come una centrale termica da esterno.

Resistenza
L'involucro in lamiera verniciata grigio antiriflesso garantisce un'ottima resistenza alla corrosione, anche in ambiente marino.

Detrazione fiscale

AVVIAMENTO + COLLAUDO COMPRESI

Esempio di ModuBlock 610

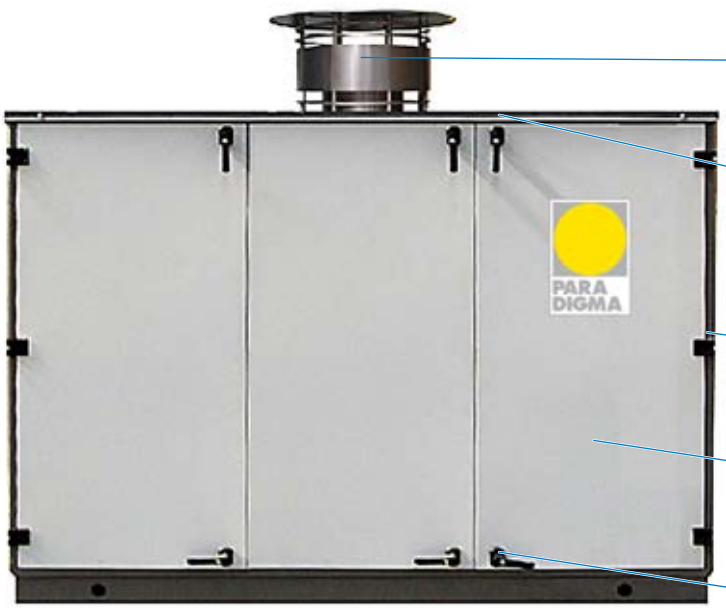

Copricamino esterno con isolamento a tetto (un camino per ogni generatore)

Copertura realizzata con una lamiera aggiuntiva , verniciata in tinta, munita di bordino salvagoccia

Involucro verniciato a polvere (colore personalizzabile) che garantisce ottima resistenza alla corrosione anche in ambiente marino

Struttura posizionabile a cielo aperto in conformità alla Norme di Prevenzione Incendi (D.M. 12-04-96)

Porta incernierata completa di maniglie con chiave di chiusura

ModuBlock

Esempio di ModuBlock MIII

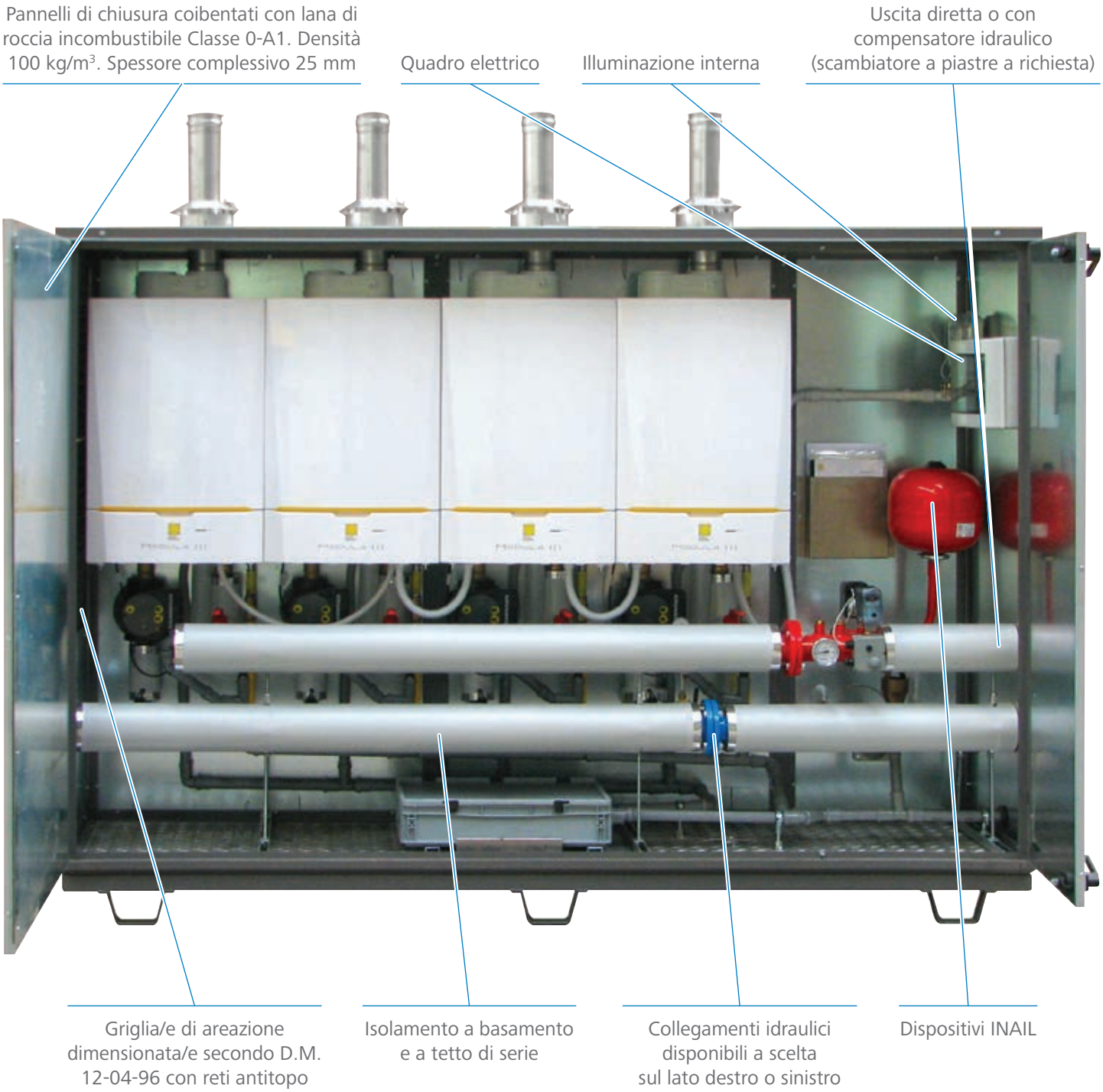

Ogni singolo cabinato viene testato e corredato a fine linea di certificazione idraulica ed elettrica.

Paradigma Italia: energia, professionalità, etica

Paradigma Italia è un'azienda che dal 1998 propone sistemi ecologici di riscaldamento che sfruttano fonti energetiche naturali. Da sempre offre soluzioni tecnologicamente all'avanguardia sia in ambito residenziale che commerciale e industriale.
Scegliere Paradigma vuol dire affidarsi a un Partner sicuro, che detiene un know how altamente specializzato.

Siamo in grado di offrire tutto il supporto necessario in ogni fase, assicurando a progettista e committente, una soluzione completa, rapida e certa, garantendo il funzionamento ottimale negli anni.

I nostri servizi

Analisi di fattibilità

Grazie alla raccolta preliminare di dati ed elementi relativi ai fabbisogni energetici di qualsiasi tipo di struttura, realizziamo un business plan che fornisce una chiara e certa valutazione dei tempi di rientro dell'investimento e dei risparmi conseguibili con l'installazione delle caldaie Paradigma.

Pratiche autorizzative & incentivi

Affianchiamo la committenza in tutte le fasi autorizzative necessarie all'installazione e forniamo tutte le indicazioni e il supporto per l'ottenimento degli incentivi.

Progettazione

Realizziamo impianti "su misura". L'interfaccia diretta con il committente e/o il progettista ci permette di individuare la miglior soluzione possibile, personalizzandola in ogni dettaglio.

Assistenza & post vendita

Seguiamo i nostri clienti per tutta la vita dell'impianto installato, assicurando interventi rapidi, disponibilità immediata di tutta la ricambistica e costi di esercizio competitivi.

p·ower

p-ower è la nostra proposta per tutti i professionisti e le imprese che necessitano di impianti di riscaldamento di grande potenza. Ai nostri clienti offriamo prodotti efficienti, supporto professionale in fase di pre e post-vendita e garanzie affidabili.

Paradigma è:

- **Solare**
  Pannelli solari termici
- **Biomassa**
  Caldaie a pellet / legna
- **Pompe di calore**
- **Caldaie a gas a condensazione / Moduli termici da esterno**
- **Cogenerazione**
- **Bollitori / Accumuli inerziali**
- **Ventilconvettori**
- **Termoregolazioni**
- **Canne fumarie / Accessori**
- **Trattamento acqua**

PARADIGMA Plus

Tutta la documentazione aggiornata
è sempre disponibile sulla app
Paradigma Plus!
Scaricala subito
da Apple Store o Google Play.

ANDROID APP ON Google play

Available on the App Store

PARADIGMA
italia srl
Socio unico
Sede Operativa
Via Campagnola, 19/21
25011 Calcinato (BS)
Tel. +39 030 9980951
commerciale@paradigmaitalia.it

Maggiori informazioni sono
a tua disposizione sul portale:
paradigmaitalia.it

Seguici su
facebook.com/paradigmaitalia

Azienda certificata

ISO 9001 BUREAU VERITAS Certification

ACCREDIA

Sistemi di riscaldamento ecologico PARADIGMA

Stampato su carta ecologica - DP_039_REV.05