Accumulo inerziale Paradigma

Accumuli PS caldo-freddo 50 ... 500

Indicazioni per l’installazione

Dati tecnici

THIT9234_V1.7_06/19

Sistemi di riscaldamento ecologico

PARA DIGMA

Indice

1. Informazioni generali 2
2. Garanzia 2
3. Descrizione 2
4. Messa in funzione e manutenzione 3
5. Dati tecnici 3

1. Informazioni generali

Leggere attentamente la presente introduzione all'uso.
In caso di danni dovuti al mancato rispetto della presente introduzione decade ogni diritto di garanzia.

Interventi eseguiti in modo non appropriato possono causare infortuni e danni materiali.
L'installazione e la prima messa in funzione devono essere eseguite da una ditta autorizzata, la quale si fa carico della responsabilità in merito alla regolarità dell'attrezzatura, dell'installazione e della messa in funzione.
In caso di assenza prolungata e rischio di gelo svuotare il serbatoio.
Durante le operazioni di brasatura e di saldatura maneggiare con prudenza la fiamma! Le coibentazioni sono in poliuretano rigido.

2. Garanzia

In caso di montaggio conforme da parte di un'impresa specializzata autorizzata e in caso di uso e manutenzione dell'apparecchiatura appropriati, Paradigma offre 5 anni di garanzia.
Per le guarnizioni (parti soggette ad usura) la garanzia è di due anni.
Il produttore non si fa carico di alcun obbligo di garanzia in caso di:

- uso improprio o non conforme
- montaggio o messa in funzione non corretti da parte dell'acquirente o di terzi
- corrosione / deposito calcare
- non osservanza delle istruzioni d'uso
- qualità acqua non conforme

I bollitori possono essere collocati esclusivamente in locali dotati di protezione antigelo.
Il locale deve essere climatizzato in modo tale che, anche dopo molto tempo, non si formi condensa sull'esterno del bollitore.

3. Descrizione

Accumulo inerziale ideale per realizzare impianti di riscaldamento e di raffrescamento, in esecuzione verticale, conforme ai requisiti della direttiva PED 2014/68/UE (articolo 4, paragrafo 3).
E' realizzato con materiale S235JR grezzo sia esternamente che internamente. L'isolante di rivestimento è poliuretano rigido schiumato per tutti gli accumuli, ricoperto da un rivestimento in PVC grigio RAL 7038.
Sono previsti 5 collegamenti sul mantello dell'accumulo ed hanno diametro da 1"½ con filettatura interna).
Sono presenti 3 manicotti ½" filetto interno predisposti per posizionare le sonde impianto e sono posti a diverse altezze permettondo una gestione più accurata delle temperature all'interno dell'accumulo inerziale.
La fornitura include l'accumulo fissato su pallet ed isolato.

4. Messa in funzione e manutenzione

Messa in funzione

- Dopo aver montato i tubi, sciacquare a fondo i tubi e il bollitore
- Riempire il bollitore di acqua
- Verificare che la valvola di sicurezza sia pronta all'uso
- Verificare che le viti di fissaggio della flangia siano ben fisse, momento torcente teorico 25 Nm
- Verificare la tenuta dei raccordi, delle guarnizioni e delle tenute (sotto pressione); se necessario, eseguire di nuovo le chiusure ermetiche oppure stringere le viti

5. Dati tecnici

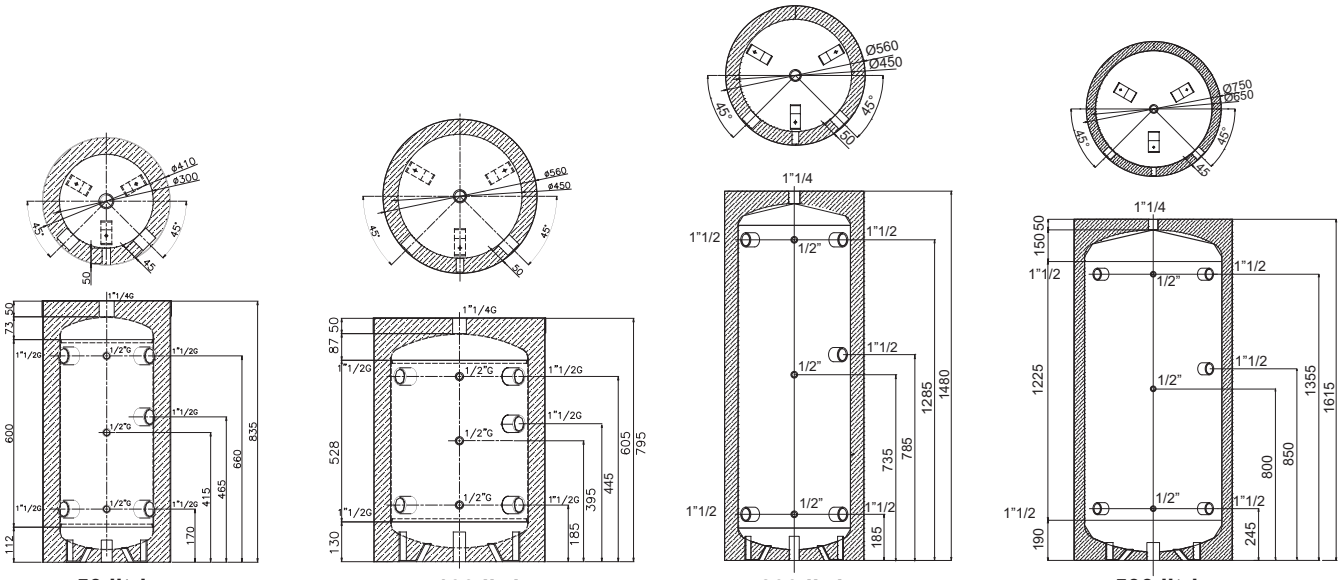

Collegamenti femmina

Dati tecnici

Accumulo caldo-freddo		**50 litri**	**100 litri**	**200 litri**	**500 litri**
Installazione	-	Verticale	Verticale	Verticale	Verticale
Temperatura d'esercizio	°C	7-99	7-99	7-99	7-99
Pressione di progetto accumulo	bar	3	3	3	3
Peso	kg	20	28	50	80
Capacità accumulo	litri	50	97	204	469
Diametro esterno con isolamento	mm	410	560	560	750
Altezza totale con isolamento	mm	835	795	1480	1615

Product fiche		**50 litri**	**100 litri**	**200 litri**	**500 litri**
Nome del fornitore			Paradigma Italia s.r.l.		
Nr. Articolo		07-6440	07-6445	07-6450	07-6455
Classe di efficienza energetica		A	A	B	C
Dispersione	S [W]	25	35	54	83
Dispersione	psbsol [W/K]	0,56	0,78	1,20	1,84
Volume utile	V_{nom} [l]	50	97	204	469
Volume dell'accumulo non solare	Vbu [l]	42	81	190	417