it

Manuale di manutenzione

Pannello di controllo & Caldaia a parete ad alta efficienza

Modula Plus

115

HMI T-control

THIT9603_V1.0_1219 (7742323 - v.01 - 06112019)

PARA DIGMA

Indice

1 Sicurezza 4
1.1 Responsabilità 4
1.1.1 Responsabilità del produttore 4
1.1.2 Responsabilità dell'installatore 4
1.1.3 Responsabilità dell'utente 4

2 A proposito di questo manuale 6
2.1 Documentazione aggiuntiva 6
2.2 Simboli utilizzati nel manuale 6

3 Descrizione del prodotto 7
3.1 Descrizione generale 7
3.2 Componenti principali 7

4 Utilizzo del pannello di controllo 8
4.1 Componenti del pannello di controllo 8
4.2 Descrizione della visualizzazione iniziale 8
4.3 Descrizione del menu principale 8

5 Istruzioni per l'utente 10
5.1 Modifica impostazioni del display 10
5.2 Accesso ai menu del livello utente 10
5.3 Visualizzazione iniziale 10
5.4 Attivazione dei programmi per le vacanze per tutte le zone 11
5.5 Configurazione del circuito di riscaldamento 11
5.6 Modifica della temperatura ambiente di una zona 12
5.6.1 Definizione di zona 12
5.6.2 Modifica del nome e del simbolo di una zona 12
5.6.3 Modifica della modalità di funzionamento di una zona 13
5.6.4 Programma orario per il controllo della temperatura ambiente 13
5.6.5 Modifica delle temperature dell'attività di riscaldamento 15
5.6.6 Modifica temporanea della temperatura ambiente 15
5.7 Modificare la temperatura ACS 15
5.7.1 Modifica della modalità di funzionamento ACS 15
5.7.2 Aumentare temporaneamente la temperatura dell'acqua calda sanitaria. 16
5.7.3 Programma orario per il controllo della temperatura ACS 16
5.7.4 Modifica della temperatura di comfort dell'acqua calda 17
5.8 Abilitare o disabilitare il riscaldamento 17
5.9 Lettura del nome e del numero di telefono dell'installatore 17

6 Istruzioni per l'installatore 18
6.1 Accesso al livello installatore 18
6.2 Configurazione dell'impianto a livello installatore 18
6.2.1 Impostazione dati installatore 18
6.2.2 Regolazione dei parametri 19
6.2.3 Impostazione della potenza massima per il funzionamento RC 19
6.2.4 Impostazione della curva di riscaldamento 19
6.2.5 Asciugatura del massetto 20
6.3 Messa in servizio dell'impianto 21
6.3.1 Menu spazzacamino 21
6.3.2 Salvare le impostazioni di messa in servizio 22
6.4 Manutenzione dell'impianto 22
6.4.1 Visualizzazione notifica di servizio 22
6.4.2 Lettura dati di funzionamento 22
6.4.3 Visualizzazione informazioni su produzione e software 23
6.4.4 Modifica temporanea della temperatura ACS 23
6.5 Resettare o ripristinare le impostazioni 24
6.5.1 Resettare i numeri di configurazione NC1 e NC2 24
6.5.2 Esecuzione di auto-rilevamento per la matrice CAN di configurazione del bus. 24
6.5.3 Ripristino delle impostazioni di messa in servizio 24
6.5.4 Ripristino delle impostazioni di fabbrica 24

7 Impostazioni 25
7.1 Introduzione ai codici dei parametri 25

7.2 Lista dei parametri . . . 25
7.2.1 Impostazioni del pannello di controllo . . . 25
7.3 Elenco dei valori misurati . . . 31
7.3.1 Contatori del pannello di controllo . . . 31
7.3.2 Segnali del pannello di controllo . . . 32
7.3.3 Stato e sottostato . . . 34

8 Manutenzione . . . 36
8.1 Direttive di manutenzione . . . 36
8.2 Apertura della caldaia . . . 36
8.3 Interventi di ispezione e manutenzione standard . . . 36
8.3.1 Controllo della pressione dell'acqua . . . 36
8.3.2 Controllo della corrente di ionizzazione . . . 37
8.3.3 Controllo dei collegamenti di uscita fumi / ingresso aria . . . 37
8.3.4 Controllo della combustione . . . 37
8.3.5 Pulizia del sifone . . . 40
8.3.6 Controllo del bruciatore e pulizia dello scambiatore primario . . . 40
8.3.7 Controllo della valvola di non ritorno . . . 42
8.4 Operazioni di manutenzione specifiche . . . 42
8.4.1 Sostituzione dell'elettrodo di accensione/ionizzazione . . . 43
8.4.2 Pulizia del collettore di raccolta per la condensa . . . 43
8.5 Lavori complementari . . . 45

9 Risoluzione dei problemi . . . 46
9.1 Codici di errore . . . 46
9.1.1 Visualizzazione dei codici di errore . . . 46
9.1.2 Avvertenza . . . 47
9.1.3 Blocco provvisorio . . . 49
9.1.4 Blocco permanente . . . 58
9.2 Cronologia errori . . . 61
9.2.1 Lettura e cancellazione della memoria degli errori . . . 61

10 Caratteristiche Tecniche . . . 63
10.1 Schema elettrico . . . 63

11 Ricambi . . . 65
11.1 Generalità . . . 65
11.2 Componenti . . . 66

1 Sicurezza

1.1 Responsabilità

1.1.1 Responsabilità del produttore

I nostri prodotti sono fabbricati conformemente ai requisiti delle varie direttive applicabili. Vengono pertanto consegnati con la marcatura CE e i documenti necessari. Nell'interesse della qualità dei nostri prodotti, cerchiamo continuamente di migliorarli. Ci riserviamo pertanto il diritto di modificare le specifiche riportate nel presente documento.

La nostra responsabilità in qualità di produttore non potrà essere chiamata in causa nei casi seguenti:

- Mancato rispetto delle istruzioni d'installazione e manutenzione dell'apparecchio.
- Mancata osservanza delle istruzioni d'uso dell'apparecchio.
- Mancata o insufficiente manutenzione dell'apparecchio.

1.1.2 Responsabilità dell'installatore

L'installatore è responsabile dell'installazione e della prima messa in funzione dell'apparecchio. L'installatore deve rispettare le seguenti istruzioni:

- Leggere e seguire le istruzioni contenute nei manuali forniti con l'apparecchio.
- Installare l'apparecchio in conformità alle norme e alle leggi vigenti.
- Effettuare la messa in servizio iniziale e gli eventuali controlli necessari.
- Spiegare l'installazione all'utente.
- In caso di necessità di manutenzione, informare l'utente circa l'obbligo di eseguire un controllo dell'apparecchio e di preservare quest'ultimo in condizioni di funzionamento corrette.
- Consegnare all'utente tutti i manuali di istruzioni.

1.1.3 Responsabilità dell'utente

Per garantire un funzionamento ottimale del sistema, rispettare le seguenti istruzioni:

- Leggere e seguire le istruzioni contenute nei manuali forniti con l'apparecchio.
- Rivolgersi a professionisti qualificati per realizzare l'installazione ed eseguire la prima messa in servizio.

- Chiedere all'installatore di spiegare il funzionamento dell'impianto.
- Far eseguire a un installatore qualificato la manutenzione e le ispezioni necessarie.
- Conservare il manuale di istruzioni in buone condizioni e vicino all'apparecchio.

2 A proposito di questo manuale

2.1 Documentazione aggiuntiva

È disponibile la seguente documentazione in aggiunta a questo manuale:

- Manuale d'uso e installazione
- Istruzioni sulla qualità dell'acqua

2.2 Simboli utilizzati nel manuale

Questo manuale contiene istruzioni speciali, contrassegnate con simboli specifici. Si prega di prestare la massima attenzione a questi simboli.

Attenzione
Rischio di danni materiali.

Importante
Segnala un'informazione importante.

Vedere
Riferimento ad altri manuali o pagine di questo manuale.

3 Descrizione del prodotto

La caldaia Modula Plus è fornita con un pannello di controllo e una PCB di comando. I contenuti di questo manuale si basano sulle seguenti informazioni relative al software e alla navigazione:

Tab.1 Informazioni sul software e sulla navigazione

	Nome visualizzato sul display	Versione software
Caldaia **Modula Plus**	CU-GH08	1.8
Pannello di controllo **HMI T-control**	MK3	1.29

3.1 Descrizione generale

La Modula Plus è una caldaia murale ad alto rendimento con le seguenti caratteristiche:

- Riscaldamento ad alto rendimento.
- Emissioni ridotte di sostanze inquinanti.
- La scelta ideale per configurazioni in cascata.

3.2 Componenti principali

Fig.1 Componenti principali

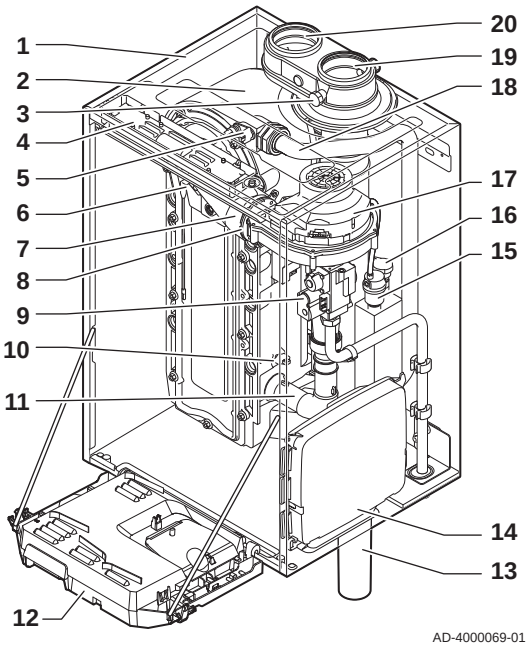

1 Telaio/camera stagna
2 Scambiatore di calore (Riscaldamento)
3 Luce interna
4 Targhetta identificativa
5 Sonda di mandata
6 Elettrodo di ionizzazione/accensione
7 Tubo miscelatore
8 Valvola di non ritorno
9 Assieme valvola gas
10 Sonda di ritorno
11 Silenziatore di aspirazione aria
12 Scatola comandi
13 Sifone
14 Scatola di espansione per le PCB di controllo (= accessorio)
15 Degasatore automatico
16 Sensore di pressione idraulica
17 Ventilatore
18 Linea di alimentazione
19 Presa di analisi dei gas di scarico
20 Tubo di scarico fumi
21 Ingresso aria comburente
▸ Mandata del circuito di riscaldamento
▸ Ritorno del circuito di riscaldamento

4 Utilizzo del pannello di controllo

4.1 Componenti del pannello di controllo

Fig.2 Componenti del pannello di controllo

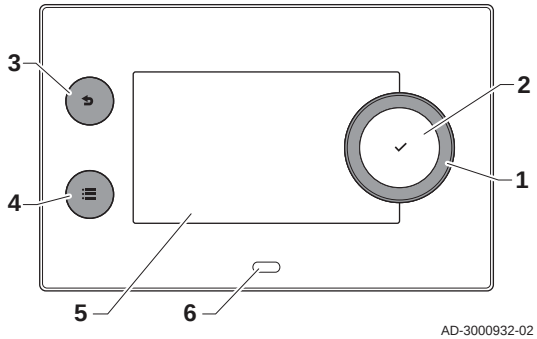

1 Manopola per selezionare un riquadro, un menu o un'impostazione
2 Pulsante di conferma ✔ per confermare la selezione
3 Pulsante indietro ↩:
- **Tasto premuto brevemente**: Tornare al livello precedente o al menu precedente
- **Tasto premuto a lungo**: Ritornare alla schermata iniziale
4 Pulsante menu ☰ per accedere al menu principale
5 Display
6 LED di stato

4.2 Descrizione della visualizzazione iniziale

Questa visualizzazione appare automaticamente dopo aver avviato l'apparecchio. Il pannello di controllo entra automaticamente in modalità standby (schermo nero) dopo 5 minuti di inattività. Per riattivare lo schermo, premere uno dei pulsanti del pannello di controllo.

È possibile tornare alla visualizzazione iniziale da qualsiasi menu mantenendo premuto per alcuni secondi il pulsante indietro ↩.

I riquadri sul menu principale garantiscono un rapido accesso ai menu corrispondenti. Utilizzare la manopola per scorrere i vari menu e premere il pulsante ✔ per confermare la scelta.

Fig.3 Icone sulla visualizzazione iniziale

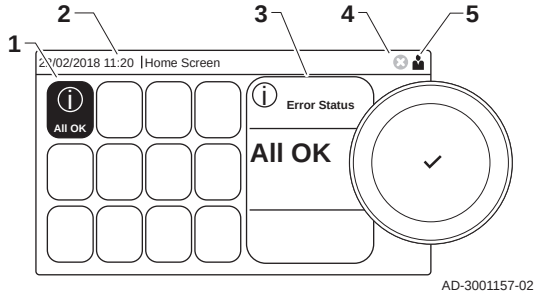

1 Riquadri: viene evidenziato il riquadro selezionato
2 Data e ora | Nome della visualizzazione (posizione corrente all'interno del menu)
3 Informazioni sul riquadro selezionato
4 indicatore di errore (visibile solo se è stato riscontrato un errore)
5 Icona che indica il livello di accesso:
- : Livello spazzacamino
- : Livello utente
- : Livello installatore
  Il livello installatore è protetto da un codice di accesso. Quando questo livello è attivo, lo stato del riquadro [ ] passa da **Spento** a **Acceso**.

4.3 Descrizione del menu principale

Da un qualsiasi menu è possibile tornare direttamente al menu principale premendo il pulsante menu ☰. Il numero dei menu ai quali si può accedere dipende dal livello di accesso (utente o installatore).

Fig.4 Voci del menu principale

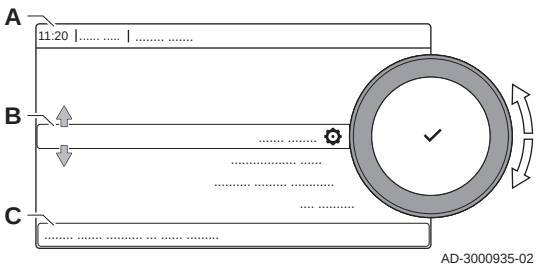

A Data e ora | Nome della visualizzazione (posizione corrente all'interno del menu)
B Menu disponibili
C Breve spiegazione del menu selezionato

Tab.2 Menu disponibili per l'utente

Descrizione	Icona
Impostazioni di sistema	⚙
Informazioni sulla versione	i

Tab.3 Menu disponibili per l'installatore

Descrizione	Icona
Processo di installazione	
Menu messa in servizio	
Menu di manutenzione avanzato	
Storico degli errori	
Impostazioni di sistema	
Informazioni sulla versione	

5 Istruzioni per l'utente

5.1 Modifica impostazioni del display

1. Premere il pulsante ≡.
2. Selezionare **Impostazioni di sistema** ⚙.
3. Effettuare una delle operazioni descritte nella tabella di seguito riportata:

Tab.4 Impostazioni del display

Menu Impostazioni sistema	Impostazioni
Imposta data e ora	Impostare la data e l'ora corrette
Seleziona il paese e la lingua	Selezionare il paese e la lingua
Ora legale	Abilitare o disabilitare l'ora legale
Dettagli dell'installatore	Consultare il nome e il numero di telefono dell'installatore
Imposta i nomi delle attività di riscaldamento	Definire i nomi delle attività del programma orario
Imposta la luminosità dello schermo	Regolare la luminosità dello schermo
Imposta suono "click"	Abilitare o disabilitare il suono di "click" della manopola
Informazioni sulla licenza	Leggere attentamente le informazioni di utilizzo del dispositivo

5.2 Accesso ai menu del livello utente

I riquadri sul menu principale garantiscono all'utente un rapido accesso ai menu corrispondenti.

Fig.5 Selezione menu

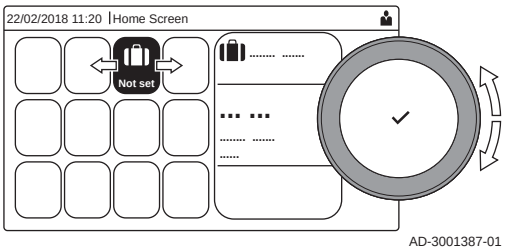

1. Selezionare il menu richiesto utilizzando la manopola.

Fig.6 Conferma della selezione del menu

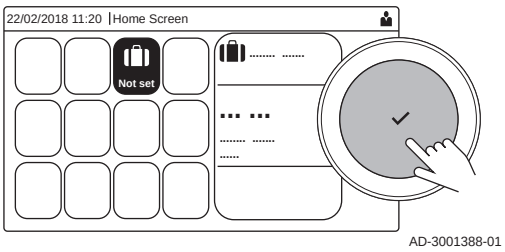

2. Per confermare la selezione, premere il pulsante ✔.
   ⇨ Sul display compaiono le impostazioni disponibili per il menu selezionato.
3. Selezionare l'impostazione desiderata utilizzando la manopola.
4. Per confermare la selezione, premere il pulsante ✔.
   ⇨ Sul display compariranno tutte le opzioni di modifica (se un'impostazione non può essere modificata, sul display comparirà **Impossibile modificare un datapoint di sola lettura**).
5. Utilizzare la manopola per modificare l'impostazione.
6. Per confermare la selezione, premere il pulsante ✔.
7. Utilizzare la manopola per selezionare l'impostazione successiva, oppure premere il pulsante ↩ per tornare alla schermata iniziale.

5.3 Visualizzazione iniziale

I riquadri sul menu principale garantiscono un rapido accesso ai menu corrispondenti. Utilizzare la manopola per accedere al menu desiderato e premere il pulsante ✔ per confermare la scelta. Sul display compariranno tutte le opzioni di modifica (se un'impostazione non può essere modificata, sul display comparirà **Impossibile modificare un datapoint di sola lettura**).

Tab.5 Riquadri selezionabili dall'utente

Riquadro	Menu	Funzione
i	Menu Informazioni.	è possibile leggere una serie di valori correnti.
⊗	Indicatore di errore.	Consultare i dettagli riguardanti l'errore corrente. In presenza di alcuni errori comparirà l'icona unitamente ai dettagli di contatto dell'installatore (se questi ultimi sono stati immessi).
	Modalità Vacanze.	Impostare la data di inizio e quella di fine del periodo vacanza per abbassare le temperature ambiente e dell'acqua calda sanitaria di tutte le zone.
	Indicatore caldaia a gas.	Consultare i dettagli sulla combustione della caldaia e accendere o spegnere la funzione di riscaldamento di quest'ultima.
bar	Indicatore della pressione dell'acqua.	Indica la pressione dell'acqua. In presenza di una pressione idraulica troppo bassa, procedere al riempimento dell'impianto.
, , , , , ,	Impostazione del circuito di riscaldamento.	Configurare le impostazioni di ogni circuito di riscaldamento.
	Configurazione dell'ACS.	Configurare le temperature dell'acqua calda sanitaria.
	Configurazione della sonda esterna.	Configurare la regolazione della temperatura mediante la sonda esterna.

5.4 Attivazione dei programmi per le vacanze per tutte le zone

Se si va in vacanza, la temperatura ambiente e quella dell'acqua calda sanitaria possono essere ridotte per risparmiare energia. Mediante la seguente procedura è possibile attivare la modalità vacanze per tutte le zone e per la temperatura dell'acqua calda sanitaria.

1. Selezionare il riquadro [ ].
2. Regolare i seguenti parametri:

Tab.6 Impostazioni del programma vacanze

Parametro	Descrizione
Data di inizio delle vacanze	Impostare ora e data di inizio del periodo vacanze
Data di fine delle vacanze	Impostare ora e data di fine del periodo vacanze
Temperatura ambiente desiderata per la zona nel periodo di vacanza	Impostare la temperatura ambiente del periodo vacanze
Reset	Reimpostare o annullare il programma vacanze

5.5 Configurazione del circuito di riscaldamento

Per ogni circuito di riscaldamento è disponibile un menu utente di impostazione rapida. Selezionare il circuito di riscaldamento che si desidera configurare selezionando il riquadro [ ], [ ], [ ], [ ], [ ], [ ] o [ ]

Tab.7 Menu per la configurazione di un circuito di riscaldamento

Icona	Menu	Funzione
	Programmazione	Impostare la modalità di programmazione e selezionare un programma orario già esistente
	Manuale	Impostare la modalità manuale; il setpoint della temperatura ambiente è impostato su un valore fisso
	Variazione breve della temperatura	Impostare la modalità temporanea; il setpoint della temperatura ambiente viene modificato provvisoriamente
	Vacanze	Impostare la data di inizio e quella di fine del periodo di vacanza per abbassare il valore di setpoint della temperatura ambiente.

Icona	Menu	Funzione
	Antigelo	Impostare la modalità antigelo; la temperatura ambiente minima protegge l'impianto dal gelo
	Imposta le temperature delle attività di riscaldamento	Impostare il setpoint della temperatura ambiente per ogni attività del programma orario. Vedere: Programma orario per il controllo della temperatura ambiente, pagina 13
	Configurazione della zona	Accedere alle impostazioni per la configurazione del circuito di riscaldamento.

Tab.8 Menu esteso per la configurazione di un circuito di riscaldamento **Configurazione della zona**

Menu	Funzione
Variazione breve della temperatura	Se necessario, modificare temporaneamente la temperatura ambiente
Mod operativa zona	Selezionare la modalità di funzionamento del riscaldamento: Programmazione, Manuale o Antigelo
Val imp manual Tamb	Regolare manualmente la temperatura ambiente su un'impostazione fissa
Programmazione del riscaldamento	Impostare un programma orario (sono possibili fino a 3 programmi). Vedere: Creazione di un programma orario, pagina 13
Imposta le temperature delle attività di riscaldamento	Impostare la temperatura ambiente per ogni attività del programma orario
Zona, pr. orario sel	Selezionare un programma orario (3 opzioni)
Modalità vacanze	Impostare la data di inizio e quella di fine del periodo vacanza e la temperatura ridotta per questa zona
Zona, val imp4	Definire o modificare il nome del circuito di riscaldamento
Icona visual. zona	Selezionare l'icona del circuito di riscaldamento
Mod operativa zona	Leggere la modalità di funzionamento attuale del circuito di riscaldamento

5.6 Modifica della temperatura ambiente di una zona

5.6.1 Definizione di zona

Fig.7 Due zone

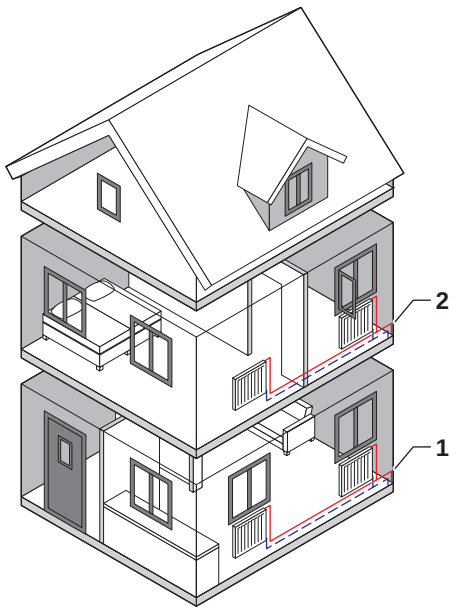

"Zona" è il termine che viene attribuito ai diversi circuiti idraulici: CIRCA, CIRCB e così via. Una zona è costituita da diverse stanze dell'abitazione servite dal medesimo circuito.

Tab.9 Esempio di due zone

	Zona	Nome di fabbrica
1	Zona 1	CIRCA
2	Zona 2	CIRCB

5.6.2 Modifica del nome e del simbolo di una zona

Le zone sono distinte da un simbolo e da un nome impostati in fabbrica. Il nome e il simbolo di una zona possono essere modificati.

1. Selezionare il riquadro della zona che si desidera modificare.

Fig.8 Selezione della lettera

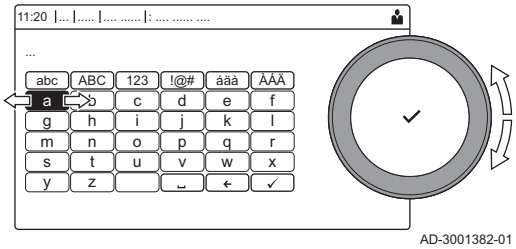

AD-3001382-01

Fig.9 Conferma del simbolo

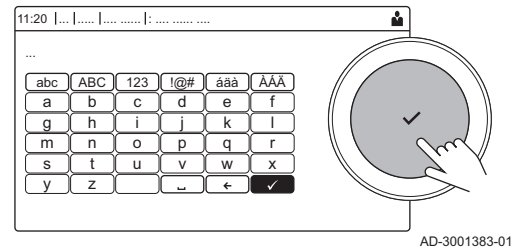

AD-3001383-01

2. Selezionare **Zona, val imp4**
   ⇨ É visualizzata una tastiera con lettere, numeri e simboli.
3. Modificare il nome della zona (massimo 20 caratteri):
   3.1. Utilizzare la manopola per selezionare una lettera, un numero o un'azione.
   3.2. Selezionare ← per cancellare una lettera, un numero o un simbolo.
   3.3. Premere la manopola ✔ per confermare o per ripetere una lettera, un numero o un simbolo.
   3.4. Selezionare ␣ per aggiungere uno spazio.
4. Selezionare il simbolo ✔ sullo schermo quando il nome è completo.
5. Premere la manopola ✔ per confermare la scelta.
6. Utilizzare la manopola per selezionare **Icona visual. zona**.
7. Per confermare la selezione, premere la manopola ✔.
   ⇨ Sul display compaiono tutte le icone disponibili.
8. Selezionare il simbolo desiderato per la zona mediante la manopola.
9. Premere la manopola ✔ per confermare la scelta.

5.6.3 Modifica della modalità di funzionamento di una zona

Per regolare la temperatura ambiente delle diverse zone della casa è possibile scegliere tra 5 modalità di funzionamento:

1. Selezionare il riquadro della zona che si desidera modificare.
   ⇨ Si apre il menu **SelezioneRapida della zona**.
2. Selezionare la modalità di funzionamento desiderata:

Tab.10 Modalità di funzionamento

Icona	Modalità	Descrizione
	Programmazione	La temperatura ambiente è controllata da un programma orario
	Manuale	La temperatura ambiente è regolata su un'impostazione fissa
	Variazione breve della temperatura	La temperatura ambiente è temporaneamente modificata
	Vacanze	La temperatura ambiente durante il periodo delle vacanze è ridotta, per risparmiare energia
	Antigelo	Proteggere la caldaia e l'impianto dal gelo durante il periodo invernale

5.6.4 Programma orario per il controllo della temperatura ambiente

■ Creazione di un programma orario

Un programma orario consente di modificare la temperatura ambiente in base all'ora e al giorno. La temperatura ambiente è relativa alla fascia oraria del programma orario.

Importante
È possibile definire fino a tre programmi orari per ogni zona. Ad esempio, è possibile impostare un programma orario per una settimana lavorativa e un programma per una settimana in cui si trascorre la maggior parte del tempo a casa.

1. Selezionare il riquadro della zona che si desidera modificare.
2. Selezionare ⚙ **Configurazione della zona > Programmazione del riscaldamento**.

3. Selezionare il programma orario che si desidera modificare: **Programma 1**, **Programma 2** o **Programma 3**.
   ⇨ Sono visualizzate le attività orarie impostate per la domenica. L'ultima attività oraria impostata di uno specifico giorno risulterà attiva fino alla prima attività oraria del giorno seguente. In occasione della prima messa in servizio, in tutti i giorni feriali sono impostate due fascie orarie standard; **Casa** con inizio alle ore 6:00 e **Modalità Sleep** con inizio alle ore 22:00.
4. Selezionare il giorno feriale che si desidera modificare.

Fig.10 Giorno feriale

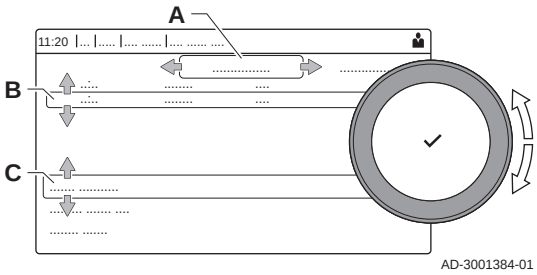

A Giorno feriale
B Panoramica delle attività orarie impostate
C Elenco delle azioni

5. Se necessario, eseguire le seguenti azioni:
   5.1. **Modificare** l'ora di inizio e/o l'attività oraria di una già impostata.
   5.2. **Aggiungere** una nuova attività oraria.
   5.3. **Cancellare** un'attività oraria impostata (selezionare l'attività **Cancella**).
   5.4. **Copiare** le attività orarie impostate di un giorno feriale su altri giorni.
   5.5. **Modificare la temperatura** relativa ad un'attività oraria.

■ Definizione di attività oraria

"Attività oraria" è il termine utilizzato per la programmazione delle fasce orarie all'interno di un programma orario. Durante il giorno, il programma orario imposta la temperatura ambiente per le diverse attività orarie. A ogni attività oraria è associato un setpoint di temperatura. L'ultima attività oraria del giorno risulterà valida fino alla prima attività oraria del giorno seguente.

Fig.11 Attività oraria di un programma orario

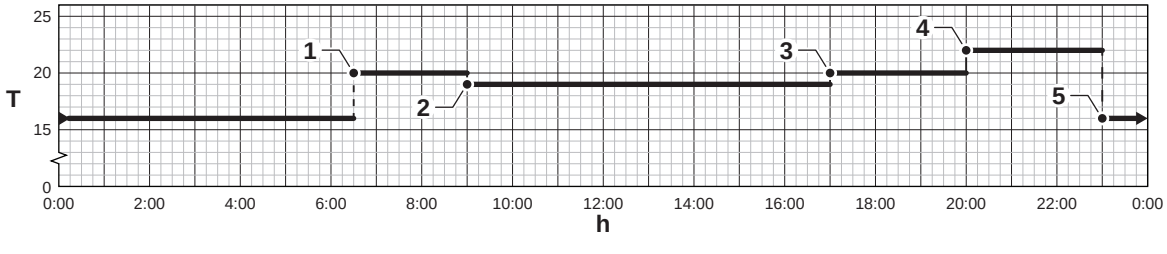

Tab.11 Esempio di attività oraria

	Inizio dell'attività oraria	Attività	Setpoint di temperatura
1	6:30	Mattina	20 °C
2	9:00	Fuori casa	19 °C
3	17:00	Casa	20 °C
4	20:00	Sera	22 °C
5	23:00	Modalità Sleep	16 °C

■ Modificare il nome di un'attività oraria

È possibile modificare i nomi delle attività orarie nel programma orario.

1. Premere il pulsante ☰.
2. Selezionare **Impostazioni di sistema** ⚙.
3. Selezionare **Imposta i nomi delle attività di riscaldamento**.
   ⇨ É visualizzato un elenco di 6 attività orarie con i rispettivi nomi:

Attività 1	Modalità Sleep
Attività 2	Casa
Attività 3	Fuori casa
Attività 4	Mattina
Attività 5	Sera
Attività 6	Personalizzato

4. Selezionare un'attività oraria.
   ⇨ É visualizzata una tastiera con lettere, numeri e simboli.
5. Modificare il nome dell'attività oraria .
   5.1. Premere la manopola ✔ per ripetere una lettera, un numero o un simbolo.
   5.2. Selezionare ← per cancellare una lettera, un numero o un simbolo.
   5.3. Selezionare ␣ per aggiungere uno spazio.
6. Selezionare il simbolo ✔ sullo schermo quando il nome è completo.
7. Premere la manopola ✔ per confermare la scelta.

■ **Attivazione programma orario**

Per poter utilizzare un programma orario, è necessario attivare la modalità di funzionamento **Programmazione**. Questa attivazione viene effettuata separatamente per ogni zona.

1. Selezionare il riquadro della zona che si desidera modificare.
2. Selezionare **Programmazione**.
3. Selezionare il programma orario **Programma 1**, **Programma 2** o **Programma 3**.

5.6.5 Modifica delle temperature dell'attività di riscaldamento

È possibile modificare le temperature di riscaldamento di ogni attività.

1. Selezionare il riquadro della zona che si desidera modificare.
2. Selezionare **Imposta le temperature delle attività di riscaldamento**.
   ⇨ Viene visualizzato un elenco di 6 attività e le rispettive temperature.
3. Selezionare un'attività oraria.
4. Impostare la temperatura dell'attività del riscaldamento.

5.6.6 Modifica temporanea della temperatura ambiente

È possibile modificare la temperatura ambiente per un breve periodo di tempo indipendentemente dalla modalità di funzionamento impostata. Trascorso questo periodo di tempo, si ritornerà alla modalità di funzionamento impostata.

Importante
È possibile impostare in questo modo la temperatura ambiente soltanto se è installata una sonda di temperatura ambiente/un termostato.

1. Selezionare il riquadro della zona che si desidera modificare.
2. Selezionare **Variazione breve della temperatura**.
3. Impostare la durata in ore e minuti.
4. Impostare la temperatura ambiente temporanea.
   ⇨ Il menu **Variazione breve della temperatura** visualizza la durata e la temperatura temporanea.

5.7 Modificare la temperatura ACS

5.7.1 Modifica della modalità di funzionamento ACS

È possibile scegliere 5 diverse modalità ACS:

1. Selezionare il riquadro [ ].
   ⇨ Si apre il menu **SelezioneRapida ACS**.

2. Selezionare la modalità di funzionamento desiderata:

Tab.12 Modalità di funzionamento ACS

Icona	Modalità	Descrizione
	Programmazione	La temperatura ACS è controllata da un programma orario
	Manuale	La temperatura ACS è programmata su un valore fisso
	Boost dell'acqua calda	La temperatura ACS è temporaneamente incrementata
	Vacanze	La temperatura ACS è ridotta, per risparmiare energia, durante il periodo delle vacanze
	Antigelo	Proteggere la caldaia e l'impianto dal gelo durante il periodo invernale

5.7.2 Aumentare temporaneamente la temperatura dell'acqua calda sanitaria.

È possibile aumentare la temperatura dell'acqua calda sanitaria per un breve periodo di tempo indipendentemente dalla modalità di funzionamento impostata. Trascorso questo periodo di tempo, la temperatura dell'acqua diminuirà fino al setpoint **Ridotto**.

Importante
La temperatura dell'acqua calda sanitaria può essere impostata in questo modo soltanto se è installato un sensore per l'acqua calda sanitaria.

1. Selezionare il riquadro [ ].
2. Selezionare **Boost dell'acqua calda**.
3. Impostare la durata in ore e minuti.
   ⇨ La temperatura aumenta fino al **Setpoint comfort ACS**.

5.7.3 Programma orario per il controllo della temperatura ACS

■ Creazione di un programma orario

Un programma orario consente di variare automaticamente la temperatura ACS in base all'ora e al giorno. La temperatura ACS è gestita dal programma orario.

Importante
È possibile impostare fino a tre programmi orari. Ad esempio, è possibile impostare un programma orario per una settimana lavorativa e un programma per una settimana in cui si trascorre la maggior parte del tempo a casa.

1. Selezionare il riquadro [ ].
2. Selezionare **Configurazione della zona > Programmazione dell'ACS**.
3. Selezionare il programma orario che si desidera modificare: **Programma 1**, **Programma 2** o **Programma 3**.
   ⇨ Sono visualizzate le attività orarie impostate per la domenica. L'ultima attività oraria impostata di uno specifico giorno risulterà attiva fino alla prima attività oraria del giorno seguente. Sono visualizzate le attività orarie impostate. In occasione della prima messa in servizio, in tutti i giorni feriali sono impostate due fascie orarie standard; **Comfort** con inizio alle ore 6:00 e **Ridotto** con inizio alle ore 22:00.

Fig.12 Giorno feriale

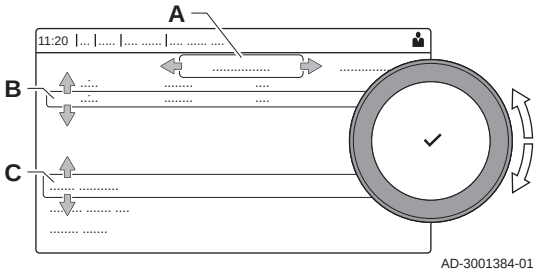

4. Selezionare il giorno feriale che si desidera modificare.

   A Giorno feriale
   B Panoramica delle attività orarie impostate
   C Elenco delle azioni

5. Se necessario, eseguire le seguenti azioni:
   5.1. **Modificare** l'ora di inizio e/o l'attività oraria di una già impostata.
   5.2. **Aggiungere** una nuova attività oraria.
   5.3. **Cancellare** un'attività oraria impostata (selezionare l'attività **Cancella**).
   5.4. **Copiare** le attività orarie impostate di un giorno feriale su altri giorni.
   5.5. **Modificare la temperatura** relativa ad un'attività oraria.

■ Attivazione programma orario ACS

Per poter utilizzare il programma orario ACS, è necessario attivare la modalità di funzionamento **Programmazione**. Questa attivazione viene effettuata separatamente per ogni zona.

1. Selezionare il riquadro [ ].
2. Selezionare **Programmazione**.
3. Selezionare il programma orario ACS **Programma 1**, **Programma 2** o **Programma 3**.

5.7.4 Modifica della temperatura di comfort dell'acqua calda

È possibile modificare la temperatura di comfort dell'acqua calda nel programma orario.

1. Selezionare il riquadro [ ].
2. Selezionare **Setpoint comfort ACS**: Temperatura ACS quando la produzione di acqua calda è attiva.
3. Impostare la temperatura comfort dell'acqua calda.

È inoltre possibile modificare la temperatura ridotta dell'acqua calda tramite: **Configurazione della zona > Setpoint dell'acqua calda sanitaria > Setpoint ridotto ACS**: Temperatura ACS quando la produzione di acqua calda non è attiva.

5.8 Abilitare o disabilitare il riscaldamento

Per risparmiare energia, ad esempio durante il periodo estivo, è possibile disabilitare la modalità di funzionamento della caldaia in riscaldamento.

1. Selezionare il riquadro [ ].
2. Selezionare **Funz on/off risc.cen**.
3. Selezionare l'impostazione seguente:
   3.1. **Spento** per disabilitare la modalità di funzionamento in riscaldamento.
   3.2. **Acceso** per riabilitare la modalità di funzionamento in riscaldamento.

Importante
La protezione antigelo non è disponibile quando la modalità di funzionamento in riscaldamento è disabilitata.

5.9 Lettura del nome e del numero di telefono dell'installatore

L'installatore può impostare il proprio nome e numero di telefono nel pannello di controllo. È possibile leggere queste informazioni quando si contatta l'installatore.

1. Premere il pulsante ≡.
2. Selezionare **Impostazioni di sistema** > .Dettagli dell'installatore
   ⇨ Sono visualizzati il nome ed il numero di telefono dell'installatore.

6 Istruzioni per l'installatore

6.1 Accesso al livello installatore

Fig.13 Livello installatore

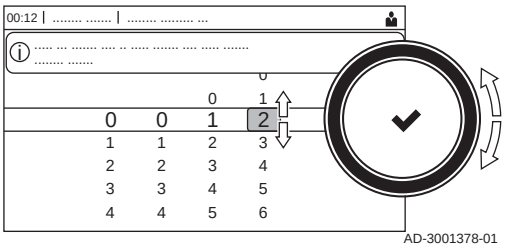

Alcuni parametri, che potrebbero influire sul funzionamento della caldaia, sono protetti da un codice di accesso. La modifica di questi parametri è consentita soltanto all'installatore.

1. Selezionare il riquadro [ ].
2. Per confermare la selezione, premere il pulsante ✔.
3. Selezionare il codice mediante la manopola: **0012**.
4. Per confermare la selezione, premere il pulsante ✔.
   ⇨ Quando il livello installatore è abilitato, lo stato del riquadro [ ] passa da **Spento** a **Acceso**.
5. Per uscire dal livello installatore, selezionare il riquadro [ ] .
6. Utilizzare la manopola per selezionare **Conferma** o **Annulla**.
7. Per confermare la selezione, premere il pulsante ✔.
   ⇨ Quando il livello installatore è disabilitato, lo stato del riquadro [ ] passa da **Acceso** a **Spento**.

Qualora il pannello di controllo non venga utilizzato per un periodo di tempo superiore a 30 minuti, l'uscita dal livello installatore sarà automatica.

6.2 Configurazione dell'impianto a livello installatore

Configurare l'impianto premendo il pulsante ≡ e selezionando **Processo di installazione** . Selezionare l'unità di controllo o la scheda che si desidera configurare:

Tab.13 CU-GH08

Icona	Zona o funzione	Descrizione
	CIRCA / CH	Circuito di riscaldamento
	Apparecch funz a gas	Caldaia a gas

Tab.14 Configurazione di una zona o di una funzione di CU-GH08 o

Parametri, contatori, segnali	Descrizione
Parametri	Impostare i parametri a livello installatore
Contatori	Leggere i contatori a livello installatore
Segnali	Leggere i segnali a livello installatore
Parametri avanzati	Impostare i parametri a livello installatore avanzato
Contatori avanzati	Leggere i contatori a livello installatore avanzato
Segnali avanzati	Leggere i segnali a livello installatore avanzato

6.2.1 Impostazione dati installatore

È possibile salvare il proprio nome e numero di telefono nel pannello di controllo in modo da poter essere letto dall'utente.

1. Premere il pulsante ≡.
2. Selezionare **Impostazioni di sistema** > Dettagli dell'installatore.
3. Inserire i seguenti dati:

Nome install.	Nome dell'installatore
Tel. installatore	Numero di telefono dell'installatore

6.2.2 Regolazione dei parametri

Per configurare l'impianto è possibile modificare i parametri, le impostazioni dell'aparecchio e tutti i dispositivi collegati (schede di controllo, sensori, ecc).

1. Premere il pulsante ≡.
2. Selezionare **> Processo di installazione**.
3. Selezionare la zona o il dispositivo che si desidera configurare.
4. Selezionare **Parametri, contatori, segnali > Parametri** per modificare un parametro.
5. Se disponibile, selezionare **Parametri avanzati** per modificare un parametro nel livello installatore avanzato.

Fig.14 Parametri, contatori, segnali

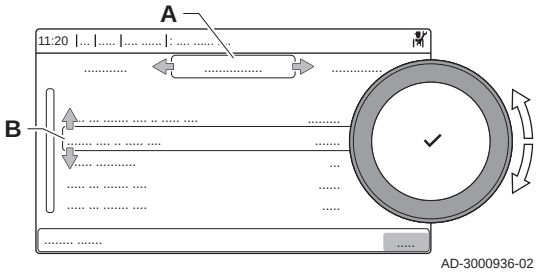

A
- **Parametri**
- **Contatori**
- **Segnali**
- **Parametri avanzati**
- **Contatori avanzati**
- **Segnali avanzati**

B Elenco delle impostazioni o dei valori

Il pannello di controllo della caldaia è programmato per gli impianti di riscaldamento centralizzato ordinari. Queste impostazioni garantiranno praticamente che ogni sistema di riscaldamento funzioni in modo efficace. L'utente o l'installatore possono ottimizzare i parametri secondo le necessità.

Attenzione
Le modifiche dei parametri di fabbrica possono compromettere il funzionamento della caldaia.

Per ulteriori informazioni, vedere
Lista dei parametri, pagina 25

6.2.3 Impostazione della potenza massima per il funzionamento RC

Vedere i grafici per il rapporto fra potenza e velocità nel caso del gas naturale. È possibile variare la velocità mediante il parametro **GP007**.

Fig.15 Potenza Modula Plus 115

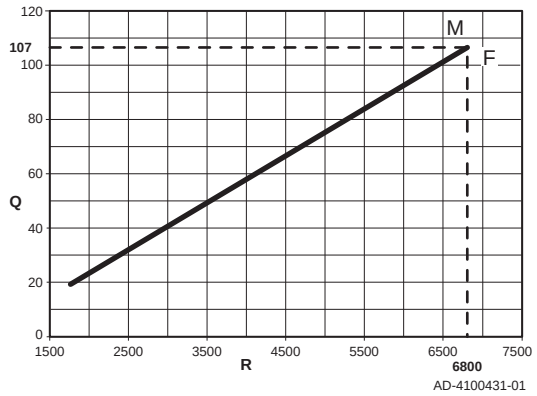

M Portata termica massima
F Impostazione di fabbrica
Q Portata termica (Hi) (kW)
R Velocità del ventilatore (giri/min)

6.2.4 Impostazione della curva di riscaldamento

Quando l'impianto è collegato ad una sonda di temperatura esterna, il rapporto tra la temperatura esterna e la temperatura di mandata del riscaldamento viene controllato da una curva di riscaldamento. Questa curva può essere regolata in base ai requisiti dell'impianto.

1. Selezionare il riquadro della zona che si desidera configurare.
2. Selezionare **Strategia controllo**.

3. Selezionare l'impostazione **Temperatura esterna** o **Temp.est.&ambiente**.
   ⇨ L'opzione **Curva di riscaldamento** è visualizzata nel menu **Configurazione della zona**.
4. Selezionare **Curva di riscaldamento**.
   ⇨ É visualizzato il grafico della curva climatica di riscaldamento.
5. Impostare i seguenti parametri:

Fig.16 La curva di riscaldamento

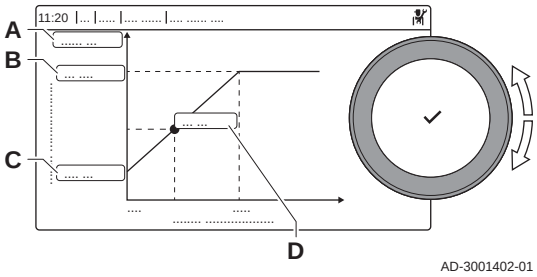

Tab.15 Impostazioni

A	**Pendenza:**	Pendenza della curva climatica di riscaldamento: • Circuito di riscaldamento a pavimento: pendenza compresa tra 0,4 e 0,7 • Circuito radiatori: pendenza pari a circa 1,5
B	**Max:**	Temperatura massima del circuito di riscaldamento
C	**Base:**	Setpoint di temperatura ambiente
D	xx°C ; xx °C	Rapporto tra la temperatura di mandata del circuito di riscaldamento e la temperatura esterna. Queste informazioni si possono dedurre dalla curva climatica.

6.2.5 Asciugatura del massetto

La funzione asciuga massetto è utilizzata per impostare una temperatura di mandata costante o dei livelli di temperatura in sequenza per accelerare l'asciugatura del massetto di un impianto a pavimento.

Importante

- L'impostazione di queste temperature deve seguire le raccomandazioni del livello del massetto.
- L'attivazione di questa funzione tramite il parametro **CP470** forza la visualizzazione permanente della funzione di asciugatura massetto e disattiva tutte le altre funzioni di regolazione.
- Quando la funzione asciuga massetto è attiva su un circuito, tutti gli altri circuiti, compreso quello dell'acqua calda sanitaria, continuano a funzionare.
- È possibile utilizzare la funzione asciuga massetto sui circuiti A e B. Le impostazioni dei parametri devono essere effettuate sulla PCB che controlla il circuito interessato.

Fig.17 Curva di asciugatura del massetto

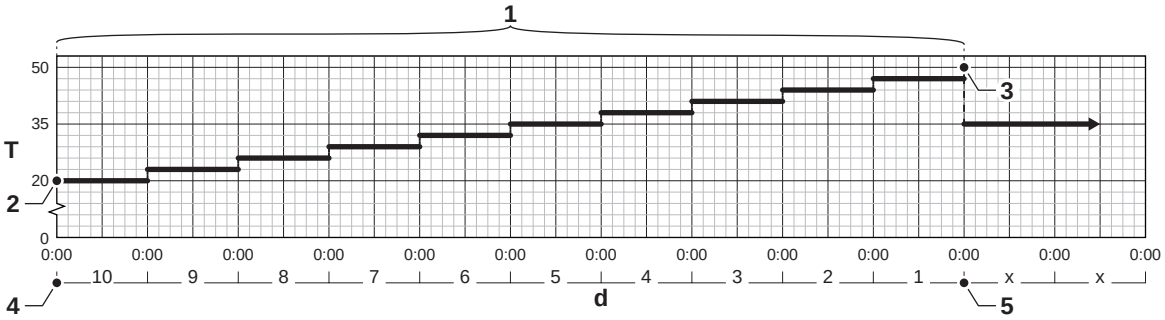

- **d** Numero di giorni
- **T** Temperatura di setpoint riscaldamento
- **1** Numero di giorni in cui la funzione asciuga massetto è attiva (parametro **CP470**)
- **2** Temperatura di avvio per l'asciugatura del massetto (parametro **CP480**)
- **3** Temperatura di arresto per l'asciugatura del massetto (parametro **CP490**)
- **4** Avvio della funzione asciuga massetto
- **5** Termine della funzione asciuga massetto, ritorno al funzionamento normale

Importante
Ogni giorno a mezzanotte il setpoint della temperatura di avvio dell'asciugatura del massetto viene ricalcolato ed il numero restante di giorni di attivazione della funzione asciuga massetto si riduce.

6.3 Messa in servizio dell'impianto

Il menu di messa in servizio comprende i sottomenu e i test necessari per la messa in servizio dell'apparecchio.

1. Premere il pulsante ≡.
2. Selezionare **Menu messa in servizio**.
3. Selezionare il sottomenu con le impostazioni che si desidera modificare o con le verifiche che si desidera effettuare.

6.3.1 Menu spazzacamino

Selezionare il riquadro [🧹] per aprire il menu spazzacamino. Verrà visualizzato il menu **Modifica la modalità del test di carico**:

Fig.18 Test di carico

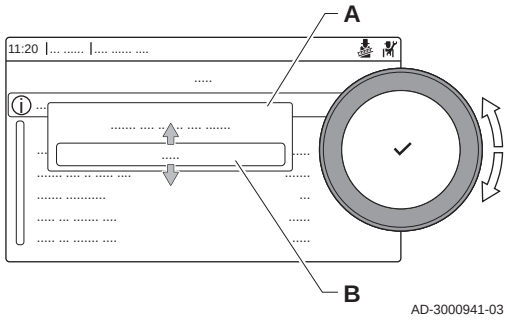

A Modifica la modalità del test di carico
B Modalità test di carico

Tab.16 Test di carico nel menu spazzacamino 🧹

Modificare la modalità del test di carico	Impostazioni
Spento	Nessun test
PotenzaMinima	Test a carico parziale
PotenzaMassimaRC	Test a pieno carico in modalità riscaldamento
PotenzaMassimaAcs	Test a pieno carico in modalità riscaldamento + ACS

Tab.17 Impostazioni del test di carico

Menu Test di carico	Impostazioni
StatoModSpazzacamino	Per avviare il test, selezionare test di carico.
Temperatura mandata	Leggere la temperatura di mandata in riscaldamento
T ritorno	Leggere la temperatura di ritorno in riscaldamento
GIRI/MIN att. vent.	Leggere la velocità effettiva del ventilatore
Corrent fiamm effett	Leggere la corrente effettiva di fiamma
GIRI/MIN Max RisCent	Regolare la velocità massima del ventilatore durante la modalità in riscaldamento
GIRI/MIN MinVentilat	Regolare la velocità minima del ventilatore durante la modalità in riscaldamento + ACS
GIRI/MIN vent avvio	Regolare la velocità iniziale del ventilatore

■ Esecuzione del test a pieno carico

1. Selezionare il riquadro [🧹].
   ⇨ É visualizzato il menu **Modifica la modalità del test di carico**.

Fig.19 Test a pieno carico

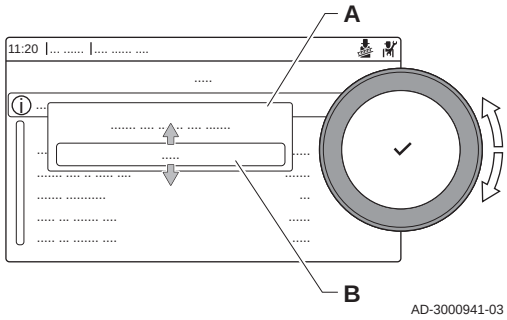

2. Selezionare il test **PotenzaMassimaRC**.

   A Modifica la modalità del test di carico
   B PotenzaMassimaRC

   ⇨ Il test a pieno carico ha inizio. La modalità selezionata per il test di carico viene visualizzata nel menu, e nell'angolo superiore destro dello schermo compare l'icona .
3. Verificare e, se necessario, regolare le impostazioni del test di carico.
   ⇨ È possibile modificare solo i parametri evidenziati in grassetto.

■ **Esecuzione del test a carico parziale**

1. Se il test a pieno carico è ancora in corso, premere il pulsante ✔ per modificare la modalità del test di carico.
2. Se il test a pieno carico si era concluso, selezionare il riquadro [ ] per ritornare al menu spazzacamino.

Fig.20 Test a carico parziale

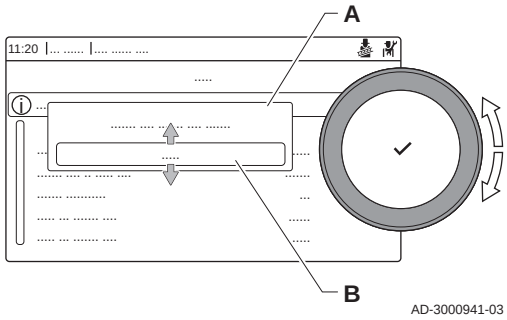

   A **Modifica la modalità del test di carico**
   B **PotenzaMinima**

3. Selezionare il test **PotenzaMinima** nel menu **Modifica la modalità del test di carico**.
   ⇨ Il test a carico parziale ha inizio. La modalità selezionata per il test di carico viene visualizzata nel menu, e nell'angolo superiore destro dello schermo compare l'icona .
4. Verificare e, se necessario, regolare le impostazioni del test di carico.
   ⇨ È possibile modificare solo i parametri evidenziati in grassetto.
5. Terminare il test a carico parziale premendo il pulsante ↩.
   ⇨ É visualizzato il messaggio **Test di carico in corso interrotto!**.

6.3.2 Salvare le impostazioni di messa in servizio

È possibile salvare tutte le impostazioni correnti sul pannello di controllo. Queste impostazioni possono essere ripristinate se necessario, ad esempio dopo la sostituzione del pannello di controllo.

1. Premere il pulsante ☰.
2. Selezionare **> Menu di manutenzione avanzato > Salva come impostazioni standard**.
3. Selezionare **Conferma** per salvare le impostazioni.

L'opzione **Ripristino delle impostazioni standard** diventa disponibile nel **Menu di manutenzione avanzato** dopo aver salvato le impostazioni di messa in servizio.

6.4 Manutenzione dell'impianto

6.4.1 Visualizzazione notifica di servizio

Quando sul display e visualizzata una notifica di servizio, è possibile visualizzare i dettagli della notifica stessa.

1. Selezionare il riquadro [ ].
   ⇨ Si apre il menu **Visualizza la notifica di manutenzione**.
2. Selezionare il parametro o il valore che si desidera visualizzare.

6.4.2 Lettura dati di funzionamento

Il pannello di controllo registra continuamente tutte le informazioni provenienti dalla caldaia e dai sensori collegati. È possibile leggere tali valori sul pannello di controllo della caldaia.

1. Selezionare il riquadro [ ].
2. Per confermare la selezione, premere il pulsante ✔.

Fig.21 Livello installatore

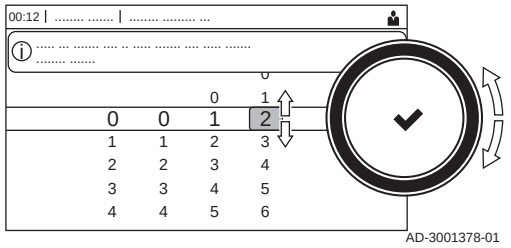

3. Selezionare il codice mediante la manopola: **0012**.
4. Per confermare la selezione, premere il pulsante ✔.
   ⇨ Quando il livello installatore è abilitato, lo stato del riquadro [ ] passa da **Spento** a **Acceso**.
5. Premere il pulsante ≡.
6. Selezionare **> Processo di installazione**.
7. Selezionare la zona o il dispositivo del quale si desidera effettuare la lettura.
8. Selezionare **Parametri, contatori, segnali > Contatori** o **Segnali** per effettuare la lettura di un contatore o di un segnale.
9. Se disponibile, selezionare **Contatori avanzati** o **Segnali avanzati** per effettuare la lettura dei contatori o dei segnali nel livello installatore avanzato.

Fig.22 Parametri, contatori, segnali

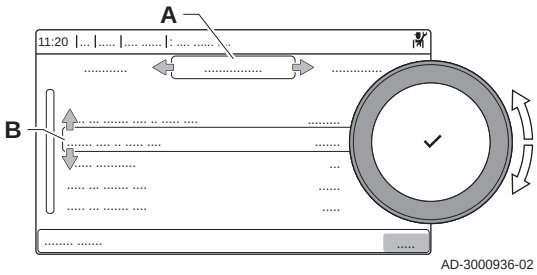

A
- **Parametri**
- **Contatori**
- **Segnali**
- **Parametri avanzati**
- **Contatori avanzati**
- **Segnali avanzati**

B Elenco delle impostazioni o dei valori

Per ulteriori informazioni, vedere
Elenco dei valori misurati, pagina 31

6.4.3 Visualizzazione informazioni su produzione e software

È possibile leggere informazioni su date di produzione, versioni hardware/software dell'apparecchio e tutti i dispositivi collegati.

1. Premere il pulsante ≡.
2. Selezionare **Informazioni sulla versione**.
3. Selezionare l'apparecchio, la scheda di controllo o un qualsiasi altro dispositivo che si desidera visualizzare.

Fig.23 Informazioni sulla versione

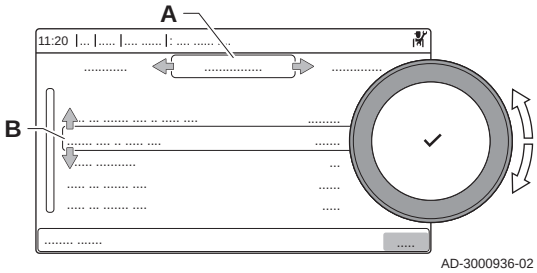

A Selezionare l'apparecchio, la scheda di controllo o il dispositivo
B Elenco informazioni

4. Selezionare l'informazione che si desidera visualizzare.

6.4.4 Modifica temporanea della temperatura ACS

Quando un programma orario è attivo con una temperatura ridotta di acqua calda sanitaria, è possibile aumentare temporaneamente la temperatura dell'acqua calda per testare, ad esempio, il funzionamento della produzione di acqua calda.

1. Premere il pulsante ≡.
2. Selezionare **Processo di installazione > ACS interna > Boost dell'acqua calda**.
3. Selezionare **Durata della sovrascrittura temporanea**.
4. Impostare la durata in ore e minuti.
   ⇨ La temperatura dell'acqua calda è aumentata a **Setpoint comfort ACS**.

È possibile eliminare o interrompere la sovrascrittura temporanea selezionando **Reset**.

6.5 Resettare o ripristinare le impostazioni

6.5.1 Resettare i numeri di configurazione NC1 e NC2

I numeri delle configurazione devono essere ripristinati quando indicato da un messaggio di errore o quando il pannello di controllo è stato sostituito. I numeri di configurazione sono riportati sulla targa matricola dell'apparecchio.

Fig.24 Numeri di configurazione

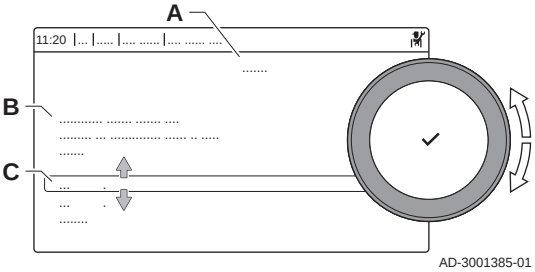

A Selezionare l'unità di controllo
B Ulteriori informazioni
C Numeri di configurazione

1. Premere il pulsante ≡.
2. Selezionare **Menu di manutenzione avanzato > Impostazione dei numeri di configurazione**.
3. Selezionare l'unità di controllo che si desidera ripristinare.
4. Selezionare e modificare l'impostazione **NC1**.
5. Selezionare e modificare l'impostazione **NC2**.
6. Selezionare **Conferma** per confermare i numeri modificati.

6.5.2 Esecuzione di auto-rilevamento per la matrice CAN di configurazione del bus.

Quando una scheda di controllo è stata rimossa dalla caldaia o sostituita, è necessario utilizzare questa funzione per rilevare tutti i dispositivi connessi al bus CAN.

1. Premere il pulsante ≡.
2. Selezionare **Menu di manutenzione avanzato > Rilevamento automatico**.
3. Selezionare **Conferma** per effettuare l'auto-rilevamento.

6.5.3 Ripristino delle impostazioni di messa in servizio

Questa opzione è disponibile solo dopo che le impostazioni di messa in servizio sono state salvate sul pannello di controllo.

1. Premere il pulsante ≡.
2. Selezionare **Menu di manutenzione avanzato > Ripristino delle impostazioni standard**.
3. Selezionare **Conferma** per ripristinare le impostazioni di messa in servizio.

6.5.4 Ripristino delle impostazioni di fabbrica

È possibile ripristinare i valori di fabbrica della caldaia.

1. Premere il pulsante ≡.
2. Selezionare **Menu di manutenzione avanzato > Ripristino delle impostazioni di fabbrica**.
3. Selezionare **Conferma** per ripristinare le impostazioni di fabbrica.

7 Impostazioni

7.1 Introduzione ai codici dei parametri

Fig.25 Codice sull' HMI T-control

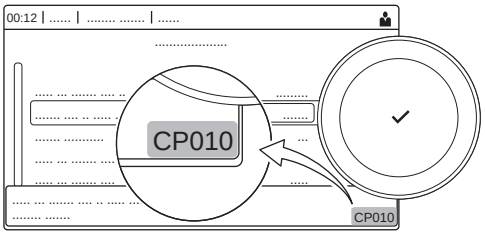

AD-3001373-02

La piattaforma di controllo si serve di un sistema avanzato, che consente di classificare parametri, misurazioni e contatori. Conoscere la logica dietro a questi codici rende più semplice la loro identificazione. Il codice è composto da due lettere e da tre numeri.

Fig.26 Prima lettera

CP010

AD-3001375-01

La prima lettera indica la categoria alla quale appartiene il tipo di errore.

- **A** Appliance: Apparecchio
- **C** Circuit: Zona
- **D** Domestic hot water: Acqua calda sanitaria
- **G** Gas fired: Generatore di calore alimentato a gas
- **P** Producer: Riscaldamento

I codici della categoria D vengono controllati soltanto dall'apparecchio. L'acqua calda sanitaria, quando viene comandata da una SCB, viene trattata come un circuito, con codici di categoria C.

Fig.27 Seconda lettera

CP010

AD-3001376-01

La seconda lettera indica il tipo.

- **P** Parameter: Parametri
- **C** Counter: Contatori
- **M** Measurement: Segnali

Fig.28 Numero

CP010

AD-3001377-01

Il numero è sempre composto da tre cifre. In alcuni casi, l'ultima delle tre cifre è relativa ad una zona.

7.2 Lista dei parametri

7.2.1 Impostazioni del pannello di controllo

Importante

- Tutte le tabelle mostrano i valori di fabbrica dei parametri.
- Nelle tabelle sono elencati anche i parametri che risultano impostabili solamente se la caldaia viene abbinata ad altri accessori come una sonda esterna.
- Tutte le possibili opzioni sono indicate nel range di regolazione. Sul display della caldaia sono visualizzate solo le impostazioni dell'apparecchio.

Tab.18 Navigazione per livello installatore basico

Livello	Menu cascata
Installatore basico	≡ > Processo di installazione > CU-GH08 > Sottomenu (1) > Parametri, contatori, segnali > Parametri
(1) Vedere la colonna "Sottomenu" nella tabella seguente per la navigazione corretta. I parametri sono raggruppati in funzionalità specifiche.	

Tab.19 Impostazioni di fabbrica a livello installatore

Codice	Testo visualizzato	Descrizione	Range	Sottomenu	115
AP016	Funz on/off risc.cen	Abilitare o disabilitare l'elaborazione della richiesta di riscaldamento	0 = Spento 1 = Acceso	Apparecch funz a gas	1
AP017	Funz on/off ACS	Abilitare o disabilitare l'elaborazione diella richiesta di acqua calda sanitaria	0 = Spento 1 = Acceso	Apparecch funz a gas	1
AP073	EstateInvernoAp	Temperatura esterna: limite superiore per il riscaldamento	10 °C - 30 °C	Temperatura esterna	22
AP074	Mod. Estiva Forzata	Il riscaldamento è spento. Viene mantenuta l'acqua calda. Forzare modalità estate	0 = Spento 1 = Acceso	Temperatura esterna	0
AP083	Attiva funz. master	Attiva la funzionalità master di questo dispositivo su S-Bus per il controllo dell'impianto	0 = No 1 = Sì	Obbligo master bus	0
AP089	Nome install.	Nome dell'installatore		Obbligo master bus	None
AP090	Tel. installatore	Numero di telefono dell'installatore		Obbligo master bus	0
AP107	Display a colori Mk2	Display a colori Mk2	0 = Bianco 1 = Rosso 2 = Blu 3 = Verde 4 = Arancione 5 = Giallo 6 = Viola	Obbligo master bus	2
CP010	Tmandata zona	Temperatura di mandata impostata per la zona, senza sonda esterna	0 °C - 90 °C	CIRCA	75
CP080	Area, val imp1	Temperatura impostata dell'attività utente per zona	5 °C - 30 °C	CIRCA	16
CP081	Area, val imp1	Temperatura impostata dell'attività utente per zona	5 °C - 30 °C	CIRCA	20
CP082	Area, val imp1	Temperatura impostata dell'attività utente per zona	5 °C - 30 °C	CIRCA	6
CP083	Area, val imp1	Temperatura impostata dell'attività utente per zona	5 °C - 30 °C	CIRCA	21
CP084	Area, val imp1	Temperatura impostata dell'attività utente per zona	5 °C - 30 °C	CIRCA	22
CP085	Area, val imp1	Temperatura impostata dell'attività utente per zona	5 °C - 30 °C	CIRCA	20
CP200	Val imp manual Tamb	Impostare manualmente la temperatura ambiente desiderata per la zona	5 °C - 30 °C	CIRCA	20
CP320	Mod operativa zona	Modalità operativa della zona	0 = Programmazione 1 = Manuale 2 = Antigelo 3 = Temporaneo	CIRCA	1
CP510	Val. imp. temp amb	Valore di temperatura ambiente provvisoria impostato, per la zona	5 °C - 30 °C	CIRCA	20
CP550	Zona Caminetto	La modalità Caminetto è attiva	0 = Spento 1 = Acceso	CIRCA	0

Codice	Testo visualizzato	Descrizione	Range	Sottomenu	115
CP660	Icona visual. zona	Scelta dell'icona per visualizzare la zona	0 = Nessuno 1 = Tutte 2 = Camera da letto 3 = Soggiorno 4 = Studio 5 = Esterno 6 = Cucina 7 = Seminterrato 8 = Piscina 9 = Accumulo ACS 10 = Serbat.elettrico ACS 11 = Bollit. ACS stratif. 12 = Accumulo ACS interno 13 = Programmazione	CIRCA	3
DP060	Selez. programm. ACS	Programmazione selezionata per ACS.	0 = Programmazione 1 1 = Programmazione 2 2 = Programmazione 3 3 = Raffrescamento	ACS interna	0
DP070	Setpoint comfort ACS	Setpoint temperatura comfort del bollitore ACS	40 °C - 65 °C	ACS interna	60
DP080	Setpoint ridotto ACS	Setpoint temperatura ridotta del bollitore ACS	7 °C - 50 °C	ACS interna	15
DP200	Modalità ACS	Impostazione attuale di funzionamento modalità ACS primaria	0 = Programmazione 1 = Manuale 2 = Antigelo 3 = Temporaneo	ACS interna	1
DP337	Setpoint vacanza ACS	Setpoint temperatura vacanze del bollitore di acqua calda sanitaria	10 °C - 60 °C	ACS interna	10

Tab.20 Navigazione per livello installatore

Livello	Menu cascata
Installatore	≡ > Processo di installazione > CU-GH08 > Sottomenu (1) > Parametri, contatori, segnali > Parametri

(1) Vedere la colonna "Sottomenu" nella tabella seguente per la navigazione corretta. I parametri sono raggruppati in funzionalità specifiche.

Tab.21 Impostazioni di fabbrica a livello installatore

Codice	Testo visualizzato	Descrizione	Range	Sottomenu	115
AP001	Funz blocco ingr.	Impostazione ingresso blocco (1: blocco completo, 2: blocco parziale, 3: utente resetta il blocco)	1 = Blocco completo 2 = Blocco parziale 3 = Blocco reset utente 4 = Backup Rilevato 5 = PDC sospesa 6 = PDC&backup sospesi 7 = Tariffa alta, bassa 8 = Fotovolt.solo su PDC 9 = FV su PDC e backup 10 = Smart Grid pronta 11 = Riscald. Raffreddam.	Apparecch funz a gas	1
AP003	Tem.attesa valv.fumi	Tempo di attesa apertura valvola fumi dopo il comando del bruciatore	0 Sec - 255 Sec	Apparecch funz a gas	0
AP006	Pressione acqua min.	L'apparecchio segnalerà bassa pressione dell'acqua al di sotto di questo valore	0 bar - 6 bar	Apparecch funz a gas	0,8
AP008	Tempo Segnal rilasc	L'apparecchio attende x sec (0=off) prima di chiudere il contatto per avviare il bruciatore	0 Sec - 255 Sec	Apparecch funz a gas	0
AP009	Ore manutenz bruc	Ore di funzionamento del bruciatore prima di segnalare una notifica di manutenzione	0 Orario - 51000 Orario	Apparecch funz a gas	6000

Codice	Testo visualizzato	Descrizione	Range	Sottomenu	115
AP010	Notifica di manutenz	Manutenzione necessaria basata sulle ore di accensione e di funzionamento del bruciatore	0 = Nessuno 1 = Notifica personaliz. 2 = Notifica ABC	Apparecch funz a gas	0
AP011	Ore serviz pre manut	Ore di funzionamento per l'invio di una notifica di manutenzione	0 Orario - 51000 Orario	Apparecch funz a gas	35000
AP063	Setp.risc.imp.max	Setpoint max di temperatura di mandata per combustione su risc. centr.	20 °C - 90 °C	Apparecch funz a gas	90
AP079	Inerzia edificio	Inerzia dell'edificio utilizzata per velocizzare il riscaldamento	0 - 15	Temperatura esterna	3
AP080	Temp. ext. antigelo	Temperatura esterna sotto la quale è attiva la protezione antigelo	-60 °C - 25 °C	Temperatura esterna	-10
AP082	Attiva ora legale	Attiva ora legale per il risparmio di energia dell'impianto durante l'inverno	0 = Spento 1 = Acceso	Obbligo master bus	1
AP091	Origine sonda estern	Tipo di collegamento da utilizzare per la sonda esterna	0 = Automatico 1 = Sensore cablato 2 = Sensore Wireless 3 = Misuraz. Internet 4 = Nessuno	Temperatura esterna	0
AP108	SondaEsternaAbilitat	Abilita la funzione Sonda Esterna	0 = Automatico 1 = Sensore cablato 2 = Sensore Wireless 3 = Misuraz. Internet 4 = Nessuno	Temperatura esterna	0
CP000	Max Tmand impst zona	Massimo setpoint di temperatura di mandata della zona	0 °C - 90 °C	CIRCA	75
CP020	Funzionamento zona	Funzionalità della zona	0 = Disabilitare 1 = Diretto 2 = Circuito miscelato 3 = Piscina 4 = Alta temperatura 5 = Ventilconvettore 6 = Sensore accumulo ACS 7 = ACS elettrica 8 = Programmazione 9 = Riscaldam. processo 10 = Stratificazione ACS 11 = Accumulo ACS interno 12 = Bollit.commerc.ACS 31 = Staz.acq.frd.est.ACS	CIRCA	1
CP060	Val Timp vacanz zona	Temperatura ambiente desiderata per la zona nel periodo di vacanza	5 °C - 20 °C	CIRCA	6
CP070	Tmax amb mod ridot	Limite max temp ambiente del circuito in mod. ridotta, che permette la commutazione a mod. comfort	5 °C - 30 °C	CIRCA	16
CP210	Punt fin curva T zon	Temperatura di base curva in modalità comfort	15 °C - 90 °C	CIRCA	15
CP220	Punt fin curva T zon	Temperatura di base curva in modalità ridotta	15 °C - 90 °C	CIRCA	15
CP230	Pendenz Curv Ris zon	Pendenza della curva di riscaldamento della zona	0 - 4	CIRCA	1,5
CP340	Mod notturna ridotta	Tipo di Modalità notturna ridotta. 0: Continua richiesta 1: Arresta richiesta	0 = Stop richiesta cal. 1 = Rich. cal. continua	CIRCA	1
CP470	Asciug. massett zona	Impostazione del programma di asciugatura massetto della zona	0 Giorni - 30 Giorni	CIRCA	0
CP480	TempAvvioMassetto	Impostazione della temperatura di avvio del programma di asciugatura massetto	20 °C - 50 °C	CIRCA	20

Codice	Testo visualizzato	Descrizione	Range	Sottomenu	115
CP490	TempArrestoMassetto	Impostazione della temperatura di arresto del programma di asciugatura massetto	20 °C - 50 °C	CIRCA	20
CP570	Zona, pr. orario sel	Programma orario selezionato dall'utente	0 = Programmazione 1 1 = Programmazione 2 2 = Programmazione 3 3 = Raffrescamento	CIRCA	0
CP730	Sel.VelocitàRiscZona	Selezione della velocità di riscaldamento della zona	0 = Bassissima 1 = Velocità min. 2 = Più lento 3 = Normale 4 = Più veloce 5 = Velocità max	CIRCA	3
CP740	Selez.vel.raffr.zona	Selezione della velocità di raffreddamento della zona	0 = Velocità min. 1 = Più lento 2 = Normale 3 = Più veloce 4 = Velocità max	CIRCA	2
CP750	TmpPrerisc.max. zona	Tempo massimo di preriscaldamento zona	0 Min - 240 Min	CIRCA	90
CP780	Strategia controllo	Selezione della strategia di controllo della zona	0 = Automatico 1 = Temperatura ambiente 2 = Temperatura esterna 3 = Temp.est.&ambiente	CIRCA	0
DP004	Legionella boll.	Protezione bollitore modalità anti-legionella	0 = Disabilitato 1 = Settimanale 2 = Giornaliero	Bollitore ACS	1
DP007	Standby Val 3vie ACS	Posizione della valvola a tre vie in standby	0 = Posizione RC 1 = Posizione ACS	Bollitore ACS	0
DP035	Avvio pompa boll ACS	Avvio della pompa per il bollitore ACS	-20 °C - 20 °C	Bollitore ACS	-3
DP150	Termostato ACS	Abilita funzione termostato ACS (0: Sensore ACS, 1: Termostato ACS)	0 = Spento 1 = Acceso	Bollitore ACS	1
DP160	Val imp antileg ACS	Setpoint per l'antilegionella in ACS	50 °C - 90 °C	ACS interna	70
DP170	Ora di avvio vacanza	Timestamp ora inizio vacanza		ACS interna	-
DP180	Ora di fine vacanza	Timestamp ora fine vacanza		ACS interna	-
GP017	%Potenza max	Percentuale di potenza massima in kiloWatt	0 kW - 80 kW	Apparecch funz a gas	140,9
GP050	% Potenza min	Potenza minima in kiloWatt per calcolo RT2012	0 kW - 80 kW	Apparecch funz a gas	11,4
PP015	Tempo post-circ pomp	Tempo post-circolazione pompa riscaldamento. 99 = Pompa in continuo	0 Min - 99 Min	Apparecch funz a gas	1

Tab.22 Navigazione per livello installatore avanzato

Livello	Menu cascata
Installatore avanzato	≡ > Processo di installazione > CU-GH08 > Sottomenu (1) > Parametri, contatori, segnali > Parametri avanzati
(1) Vedere la colonna "Sottomenu" nella tabella seguente per la navigazione corretta. I parametri sono raggruppati in funzionalità specifiche.	

Tab.23 Impostazioni di fabbrica a livello installatore avanzato

Codice	Testo visualizzato	Descrizione	Range	Sottomenu	115
AP002	Richiesta calore man	Abilita funz.di richiesta calore manuale	0 = Spento 1 = Con setpoint 2 = Controllo Temp. est.	Apparecch funz a gas	0
AP026	Tmand per risc man	Setpoint temperatura mandata per richiesta di calore manuale	10 °C - 90 °C	Apparecch funz a gas	40
AP056	Pres. sensore ext.	Attiva/disattiva presenza sensore esterno	0 = Nessun sens. estern 1 = AF60 2 = QAC34	Temperatura esterna	1
AP102	Funz. pompa caldaia	Configurazione pompa caldaia come pompa di zona o pompa di sistema	0 = No 1 = Sì	Apparecch funz a gas	0
AP111	Lunghezza linea Can	Lunghezza della linea Can	0 = < 3 m 1 = < 80 m 2 = < 500 m	Obbligo master bus	0
CP130	Zona, val imp3	Associare il sensore esterno alla zona…	0 - 4	CIRCA	0
CP240	Influenza unità amb	Regolazione dell'influenza dell'unità ambiente della zona	0 - 10	CIRCA	3
CP250	Calibraz unità amb	Calibrazione dell'unità ambiente zona	-5 °C - 5 °C	CIRCA	0
CP770	Zona dopo serb. acc.	La zona si trova dopo un serbatoio di accumulo	0 = No 1 = Sì	CIRCA	0
DP003	Vel.max ventilat ACS	Velocità massima del ventilatore in produzione ACS	1000 Rpm - 7000 Rpm	Apparecch funz a gas	6700
DP005	Offset Tf bollitore	Offset setpoint di mandata bollitore	0 °C - 50 °C	Bollitore ACS	20
DP006	Isteresi bollitore	On / off isteresi per riscaldamento bollitore	2 °C - 15 °C	Bollitore ACS	5
DP020	Postf. ACS pompa/v3v	Tempo di post funzionamento della pompa ACS/valvola a 3 vie dopo la produzione di ACS	0 Sec - 99 Sec	Apparecch funz a gas	10
DP034	OffsetBollitoreACS	Offset per sensore bollitore	0 °C - 10 °C	Bollitore ACS	2
DP140	Tipo carico ACS	Tipo carico ACS (0: Combi, 1_: Solo)	0 = Combi 1 = Solo 2 = Bollit.a stratific. 3 = Calore di processo 4 = Esterno	ACS interna Bollitore ACS Apparecch funz a gas	1
GP007	GIRI/MIN Max RisCent	Velocità massima ventilatore in modalità Riscaldamento	1400 Rpm - 7000 Rpm	Apparecch funz a gas	6800
GP008	GIRI/MIN MinVentilat	Velocità minima ventilatore in modalità Riscaldamento + Acqua Calda Sanitaria	1400 Rpm - 4000 Rpm	Apparecch funz a gas	1750
GP009	GIRI/MIN vent avvio	Velocità ventilatore avvio apparecchio	1000 Rpm - 4000 Rpm	Apparecch funz a gas	2500
GP010	Controllo press.gas	Pressostato gas controllo on/off	0 = No 1 = Sì	Apparecch funz a gas	0
GP021	Modulare Δ temp	Modulare quando il delta di temperatura è maggiore di questa soglia	10 °C - 40 °C	Apparecch funz a gas	20
GP022	Tau filtro Tfa	Fattore tau per calcolo temperatura mandata media	1 - 255	Apparecch funz a gas	1
PP014	Riduz ΔT PompRiscCen	Riduzione del delta di temperatura per la modulazione della pompa	0 °C - 40 °C	Apparecch funz a gas	18
PP016	Vel max pomp Ris.Cen	Velocità massima della pompa riscaldamento (%)	20 % - 100 %	Apparecch funz a gas	100

Codice	Testo visualizzato	Descrizione	Range	Sottomenu	115
PP017	FattoreVelMaxPompa	Velocità massima della pompa a carico minimo espressa in percentuale della velocità massima pompa	0 % - 100 %	Apparecch funz a gas	100
PP018	Vel min pomp RiscCen	Velocità minima della pompa riscaldamento (%)	20 % - 100 %	Apparecch funz a gas	30
PP023	Avv. isteresi RC	Isteresi accensione bruciatore in modalità riscaldamento	1 °C - 10 °C	Apparecch funz a gas	10

7.3 Elenco dei valori misurati

7.3.1 Contatori del pannello di controllo

Tab.24 Navigazione per livello utente

Livello	Percorso del menu
Utente / Installatore	≡ > Processo di installazione > CU-GH08 > Sottomenu (1) > Parametri, contatori, segnali > Contatori
(1) Vedere la colonna "Sottomenu" nella tabella seguente per la navigazione corretta. I contatori sono raggruppati in funzionalità specifiche.	

Tab.25 Contatori al livello utente

Codice	Testo visualizzato	Descrizione	Range	Sottomenu
AC005	ConsumoEnergeticoRis	Consumo energetico per il riscaldamento centralizzato in kilowatt/ora	0 kWh - 4294967294 kWh	Apparecch funz a gas
AC006	ConsumoEnergeticoACS	Consumo energetico per acqua calda sanitaria in kilowatt/ora	0 kWh - 4294967294 kWh	Apparecch funz a gas

Tab.26 Navigazione per livello installatore

Livello	Percorso del menu
Utente / Installatore	≡ > Processo di installazione > CU-GH08 > Sottomenu (1) > Parametri, contatori, segnali > Contatori
(1) Vedere la colonna "Sottomenu" nella tabella seguente per la navigazione corretta. I contatori sono raggruppati in funzionalità specifiche.	

Tab.27 Contatori al livello installatore

Codice	Testo visualizzato	Descrizione	Range	Sottomenu
AC001	Ore rete elettrica	Numero di ore in cui l'apparecchio è stato collegato alla rete elettrica	0 Orario - 4294967295 Orario	Funzionalità sistema
AC002	Ore comb dopo manut	Ore di funzionamento dell'apparecchio dopo l'ultimo intervento di manutenzione	0 Orario - 131068 Orario	Apparecch funz a gas
AC003	Ore funz da manutenz	Ore trascorse dopo l'ultimo intervento di manutenzione	0 Orario - 131068 Orario	Apparecch funz a gas
AC004	Avvii bruciatore	Numero di avvii del generatore dall'ultimo intervento di manutenzione.	0 - 4294967294	Apparecch funz a gas
AC026	Ore funzion. pompa	Contatore con numero di ore di funzionamento pompa	0 Orario - 65534 Orario	Apparecch funz a gas
AC027	Avvii pompa	Contatore con numero di avvii pompa	0 - 65534	Apparecch funz a gas
DC002	Cicli valv dev ACS	Numero di cicli della valvola deviatrice ACS	0 - 4294967294	Bollitore ACS Apparecch funz a gas
DC003	Ore valv3vie ACS	Numero ore valvola a 3 vie ACS	0 Orario - 65534 Orario	Bollitore ACS Apparecch funz a gas
DC004	Avvii bruciat. ACS	Numero di avvii del bruciatore per ACS	0 - 65534	Bollitore ACS Apparecch funz a gas

Codice	Testo visualizzato	Descrizione	Range	Sottomenu
DC005	Ore combustione ACS	Numero di ore di combustione per ACS	0 Orario - 65534 Orario	Bollitore ACS Apparecch funz a gas
GC007	Avvii non riusciti	Numero di avvii non riusciti	0 - 65534	Apparecch funz a gas
PC001	ConsEnrTot RisCentr.	Consumo energetico totale utilizzato dal riscaldamento	0 kW - 4294967294 kW	Apparecch funz a gas
PC002	Tot.avvii bruciatore	Numero totale di avvii bruciatore per ACS e riscaldamento	0 - 4294967294	Apparecch funz a gas
PC003	Ore tot. combustione	Numero totale di ore di combustione per ACS e riscaldamento	0 Orario - 65534 Orario	Apparecch funz a gas
PC004	Tot.perd.fiam.bruc.	Numero totale perdita fiamma bruciatore	0 - 65534	Apparecch funz a gas

7.3.2 Segnali del pannello di controllo

Tab.28 Navigazione per livello utente

Livello	Percorso del menu
Utente / Installatore	≡ > Processo di installazione > CU-GH08 > Sottomenu (1) > Parametri, contatori, segnali > Segnali
(1) Vedere la colonna "Sottomenu" nella tabella seguente per la navigazione corretta. I segnali sono raggruppati in funzionalità specifiche.	

Tab.29 Segnali a livello utente

Codice	Testo visualizzato	Descrizione	Range	Sottomenu
AM001	ACS attiva	L'apparecchio è attualmente in modalità produzione acqua calda sanitaria.	0 = Spento 1 = Acceso	Apparecch funz a gas
AM010	Velocità pompa	Velocità corrente della pompa	0 % - 100 %	Apparecch funz a gas
AM011	Manutenz. richiesta?	È al momento richiesto un intervento di manutenzione?	0 = No 1 = Sì	Apparecch funz a gas
AM012	Stato apparecchio	Stato principale corrente dell'apparecchio.	Vedere Stato e sottostato, pagina 34	Funzionalità sistema
AM014	Stato second appar.	Stato secondario corrente dell'apparecchio.	Vedere Stato e sottostato, pagina 34	Funzionalità sistema
AM015	Pompa in funzione?	La pompa è in funzione?	0 = Non attivo 1 = Attivo	Apparecch funz a gas
AM016	Temperatura mandata	Temperatura di mandata dell'apparecchio. Temperatura dell'acqua in uscita dall'apparecchio.	-25 °C - 150 °C	Gener.calore generic Apparecch funz a gas
AM018	T ritorno	Temperatura di ritorno dell'apparecchio. Temperatura dell'acqua in ingresso nell'apparecchio.	-25 °C - 150 °C	Apparecch funz a gas
AM019	Pressione dell'acqua	Pressione dell'acqua del circuito primario.	0 bar - 4 bar	Apparecch funz a gas
AM022	Rich. calore on/off	Richiesta calore on/off	0 = Spento 1 = Acceso	Apparecch funz a gas
AM027	Temperatura esterna	Temperatura esterna istantanea	-60 °C - 60 °C	Temperatura esterna Apparecch funz a gas

Codice	Testo visualizzato	Descrizione	Range	Sottomenu
AM033	Indic. serviz. succ.	Indicazione del servizio successivo	0 = Nessuno 1 = A 2 = B 3 = C 4 = Personalizzato	Apparecch funz a gas
AM037	Valvola a 3 vie	Stato della valvola a tre vie	0 = RISC 1 = ACS	Apparecch funz a gas
AM040	Temp di controllo	Temperatura utilizzata per gli algoritmi di controllo acqua calda.	0 °C - 250 °C	Apparecch funz a gas
AM046	T. esterna Internet	Temperatura esterna ricevuta da una fonte collegata ad Internet	-70 °C - 70 °C	Temperatura esterna
AP078	Sonda ext abilitata	Sonda esterna abilitata per l'applicazione	0 = No 1 = Sì	Temperatura esterna
GM001	GIRI/MIN att. vent.	GIRI/MIN att. vent.	0 Rpm - 12000 Rpm	Apparecch funz a gas
GM002	Val GIRI/MIN ef vent	Setpoint GIRI/MIN attuale ventilatore	0 Rpm - 12000 Rpm	Apparecch funz a gas
GM008	Corrent fiamm effett	Corrente fiamma effettiva misurata	0 µA - 25 µA	Apparecch funz a gas

Tab.30 Navigazione per livello installatore

Livello	Percorso del menu
Utente / Installatore	≡ > Processo di installazione > CU-GH08 > Sottomenu (1) > Parametri, contatori, segnali > Segnali
(1) Vedere la colonna "Sottomenu" nella tabella seguente per la navigazione corretta. I segnali sono raggruppati in funzionalità specifiche.	

Tab.31 Segnali a livello installatore

Codice	Testo visualizzato	Descrizione	Range	Sottomenu
AM024	Potenza rel. Corrent	Potenza relativa attuale dell'apparecchio	0 % - 100 %	Apparecch funz a gas
AM036	Temperatura fumi	Temperatura fumi in uscita dall'apparecchio	0 °C - 250 °C	Apparecch funz a gas
AM043	Reset aliment necess	È necessario un reset dell'alimentazione	0 = No 1 = Sì	Apparecch funz a gas
AM101	T mandata impostata	Temperatura di mandata impostata del sistema	0 °C - 250 °C	Apparecch funz a gas
GM025	Stato limite super	Stato limite superiore (0 = aperto, 1 = chiuso)	0 = Aperto 1 = Chiuso 2 = Spento	Apparecch funz a gas
GM027	Verif fiamma attiva	Verifica fiamma 1 =attiva, 0 =inattiva	0 = Non attivo 1 = Attivo	Apparecch funz a gas
GM044	MotivoArrestoControl	Possibile motivo per arresto controllato	0 = Nessuno 1 = Blocco Riscaldam. 2 = Blocco ACS 3 = Attesa bruciatore 4 = TMand > max assoluto 5 = TMand > temp. part. 6 = TScamb.cal. > TPart. 7 = TMand media > TPart. 8 = TMand > setpoint max 9 = Diff. T troppo alta 10 = TMand > temp.stop 11 = TMand media > TStop	Apparecch funz a gas
PM002	Setpoint RC	Setpoint esterno di riscaldamento principale	0 °C - 250 °C	Apparecch funz a gas
PM003	T Media mand RiscCen	Temperatura media di mandata attuale	-25 °C - 150 °C	Apparecch funz a gas

Tab.32 Navigazione per livello installatore avanzato

Livello	Percorso del menu
Installatore avanzato	≡ > Processo di installazione > CU-GH08 > Sottomenu (1) > Parametri, contatori, segnali > Segnali > Segnali avanzati
(1) Vedere la colonna "Sottomenu" nella tabella seguente per la navigazione corretta. I segnali sono raggruppati in funzionalità specifiche.	

Tab.33 Segnali a livello installatore avanzato

Codice	Testo visualizzato	Descrizione	Range	Sottomenu
AM004	Codice blocco	Codice blocco corrente	0 - 255	Funzionalità sistema
AM005	Codice chiusura	Codice di chiusura attualmente attivo.	0 - 255	Funzionalità sistema
AM091	ModalitàStagionale	Mod stagionale attiva (estate / inverno)	0 = Inverno 1 = Protezione antigelo 2 = Banda estiva neutra 3 = Estate	Temperatura esterna
GM003	Rilevamento fiamma	Rilevamento fiamma	0 = Spento 1 = Acceso	Apparecch funz a gas
GM004	Valvola gas 1	Valvola gas 1	0 = Aperto 1 = Chiuso 2 = Spento	Apparecch funz a gas
GM006	Stato pressost gas	Pressostato gas aperto/chiuso	0 = Aperto 1 = Chiuso 2 = Spento	Apparecch funz a gas
GM007	In accensione	Accensione in corso dell'apparecchio	0 = Spento 1 = Acceso	Apparecch funz a gas
GM010	Potenza dispon %	Potenza disponibile in % della massima	0 % - 100 %	Apparecch funz a gas
GM011	Setpoint di potenza	Valore di impostazione della potenza in % della massima	0 % - 100 %	Apparecch funz a gas
GM012	Rilascio Ingresso	Segnale di rilascio per UC	0 = No 1 = Sì	Apparecch funz a gas
GM013	Ingr.blocco temporan	Stato ingresso blocco temporaneo	0 = Aperto 1 = Chiuso 2 = Spento	Apparecch funz a gas

7.3.3 Stato e sottostato

Stati e sottostati sono visualizzati solo se applicabili.

Tab.34 Numeri di stato

Stato	Descrizione
0	Standby
1	Richiesta di calore
2	Avvio bruciatore
3	Combustione RC
4	Funzionamento ACS
5	Arresto Bruciatore
6	Post circolaz.pompa
8	Arresto Controllato
9	Modalità di arresto
10	Modalità di blocco
11	Test carico min
12	Test carico RC max
13	Test carico ACS max

Stato	Descrizione
15	Richiesta calore man
16	Protezione Antigelo
19	Reset in corso
21	Arrestato
23	Test fabbrica
200	Modalità dispositivo
254	Sconosciuto

Tab.35 Numeri di sottostato

Sottostato	Descrizione
0	Standby
1	Antipendolamento
4	Attesa Condiz. Avvio
10	ChiusuraValvGasEster
12	Chius.Valv.Scar.Fumi
13	Ventil.inPreventilaz
14	Attesa segn.rilascio
15	Bruc.comand.un.sicur
17	Preaccensione
18	Accensione
19	Controllo di fiamma
20	Sfiato intermedio
30	Setpoint intern.norm
31	Setpoint intern.lim.
32	Contr. pot. normale
33	ContrPot.Grad.Livel1
34	ContrPot.Grad.Livel2
35	ContrPot.Grad.Livel3
36	Cont.Pot.Protez.Fiam
37	Tempo stabilizzaz.
38	Avvio raffrescamento
39	Riprendere RC
40	RimBrucDaUnitàSicur.
41	Post ventilazione
44	Arresto ventilatore
45	Pot.RidotPerTempFumi
48	Setpoint ridotto
60	Post Circolaz. Pompa
61	Avvio pompa
63	ImpostTimerAnticiclo
105	Calibrazione
200	Inizializz.terminata
201	Inizializzazione CSU
202	Inizi.Identificatori
203	Inizial.ParametriBL.
204	Inizializ.UnitàSicur
205	Inizializ.Bloccaggio
254	Stato sconosciuto
255	TroppiResetUSAtten1H

8 Manutenzione

8.1 Direttive di manutenzione

Importante
La manutenzione della caldaia deve essere eseguita da un installatore qualificato ai sensi dei regolamenti locali e nazionali in vigore.

- È obbligatorio effettuare un controllo annuale.
- Eseguire le procedure di controllo e manutenzione standard una volta all'anno.
- Eseguire le procedure di manutenzione specifica, se necessario.

Attenzione
- Sostituire i componenti difettosi o usurati con ricambi originali.
- Durante gli interventi di ispezione e manutenzione, sostituire sempre tutte le guarnizioni dei componenti smontati.
- Verificare se tutte le guarnizioni sono state posizionate correttamente (la tenuta al gas, aria ed acqua è garantita da un loro perfetto appiattimento all'interno dell'apposita scanalatura).
- Durante le operazioni di ispezione e manutenzione, evitare sempre che l'acqua (gocce, spruzzi) entri in contatto con i componenti elettrici.

Avvertenza
Indossare sempre occhiali di protezione e una maschera antipolvere durante le operazioni di pulizia (con aria compressa).

Pericolo di scossa elettrica
Accertarsi che la caldaia sia spenta.

8.2 Apertura della caldaia

Fig.29 Apertura della caldaia

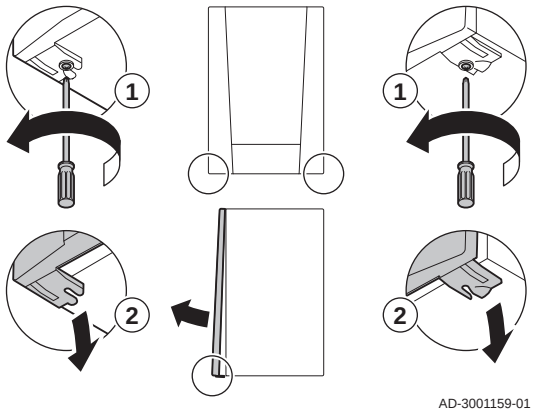

1. Svitare le due viti sul fondo del mantello anteriore.
2. Rimuovere il pannello anteriore.

8.3 Interventi di ispezione e manutenzione standard

Per l'assistenza, eseguire sempre i seguenti interventi di ispezione e manutenzione standard.

8.3.1 Controllo della pressione dell'acqua

1. Controllare la pressione dell'acqua.

Importante
La pressione dell'acqua raccomandata è compresa tra 1,5 e 2 bar.

   ⇨ La pressione dell'acqua deve essere almeno di 0,8 bar.
2. Se necessario, rabboccare l'impianto di riscaldamento.

8.3.2 Controllo della corrente di ionizzazione

1. Controllare la corrente di ionizzazione a pieno carico e con un carico ridotto.
   ⇨ Il valore è stabile dopo 1 minuto.
2. Se il valore è inferiore a 4 µA, pulire o sostituire l'elettrodo di accensione/ionizzazione.

8.3.3 Controllo dei collegamenti di uscita fumi / ingresso aria

Fig.30 Controllo collegamenti uscita fumi / ingresso aria

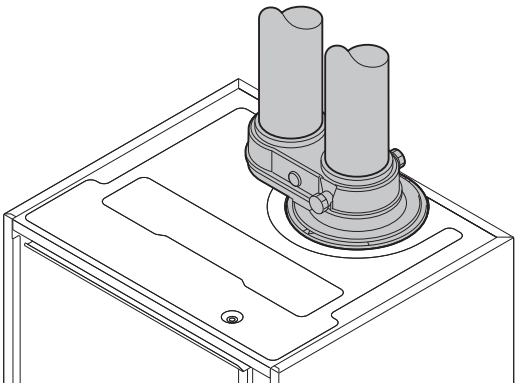

1. Controllare le condizioni e la tenuta dei collegamenti dell'uscita fumi e dell'ingresso aria.

8.3.4 Controllo della combustione

Il controllo della combustione avviene misurando la percentuale di O_2nel condotto di uscita fumi.

Fig.31 Presa analisi gas di scarico

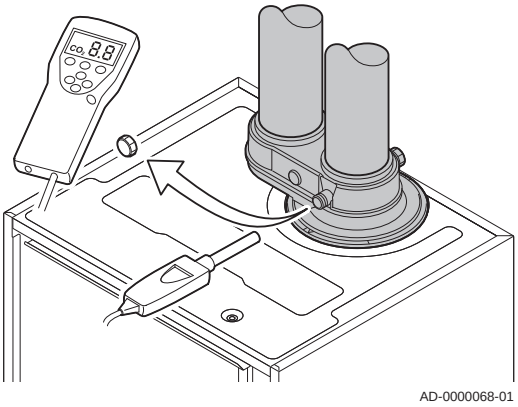

1. Svitare il tappo dalla presa analisi fumi.
2. Inserire la sonda dell'analizzatore dei fumi nella presa di misurazione.

Avvertenza
Durante la misurazione, sigillare completamente l'apertura intorno alla sonda.

Attenzione
L'analizzatore dei fumi deve avere una precisione minima di ±0,25% per O_2.

3. Misurare la percentuale di O_2 presente nei fumi. Effettuare le misurazioni alla massima e alla minima potenza.

Importante
Le misurazioni devono essere eseguite senza il pannello frontale.

■ Esecuzione del test a pieno carico

1. Selezionare il riquadro [ ].
   ⇨ É visualizzato il menu **Modifica la modalità del test di carico**.

Fig.32 Test a pieno carico

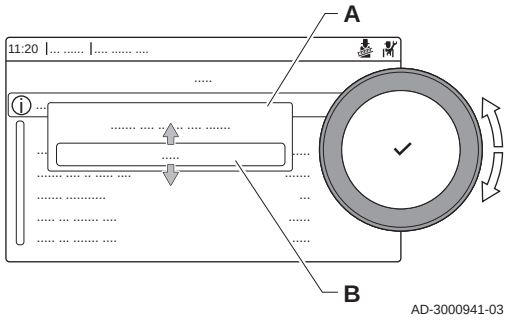

2. Selezionare il test **PotenzaMassimaRC**.

   A Modifica la modalità del test di carico
   B PotenzaMassimaRC

   ⇨ Il test a pieno carico ha inizio. La modalità selezionata per il test di carico viene visualizzata nel menu, e nell'angolo superiore destro dello schermo compare l'icona .
3. Verificare e, se necessario, regolare le impostazioni del test di carico.
   ⇨ È possibile modificare solo i parametri evidenziati in grassetto.

Verifica/impostazione dei valori per O_2 alla potenza massima

Fig.33 Posizione della vite di regolazione A

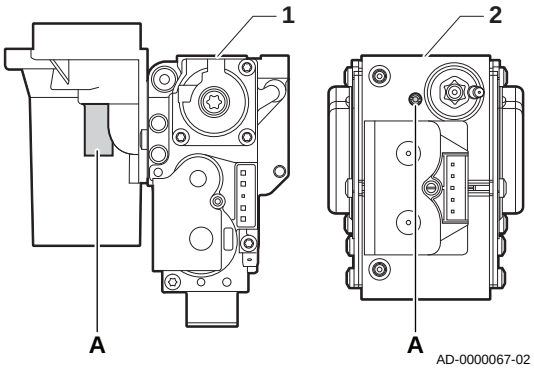

2 Modula Plus 115

1. Misurare la percentuale di O_2 presente nei fumi.
2. Confrontare il valore misurato con i valori di verifica riportati nella tabella.
3. Se il valore misurato non rientra fra quelli riportati nella tabella, correggere il rapporto gas/aria.

> **Avvertenza**
> Le seguenti operazioni possono essere eseguite solo ed esclusivamente da un installatore qualificato.

4. Servendosi della vite di regolazione **A**, regolare sul valore nominale la percentuale di O_2 per il tipo di gas in uso. Tale impostazione deve sempre essere compresa fra il limite di impostazione massimo e quello minimo.

Tab.36 Valori di verifica/impostazione per O_2 alla massima potenza per G20 (gas H)

Valori alla massima potenza per G20 (gas H)	O_2 (%)(1)
Modula Plus 115	4,2 - 4,7(1)
(1) Valore nominale	

Tab.37 Valori di verifica/impostazione per O_2 alla massima potenza per G30/G31 (butano/propano)

Valori alla massima potenza per G30/G31 (butano/propano)	O_2 (%)(1)
Modula Plus 115	4,9 - 5,4(1)
(1) Valore nominale	

> **Attenzione**
> I valori per l'O_2 alla potenza massima devono essere inferiori a quelli per l'O_2 alla potenza minima.

Esecuzione del test a carico parziale

1. Se il test a pieno carico è ancora in corso, premere il pulsante ✔ per modificare la modalità del test di carico.

Fig.34 Test a carico parziale

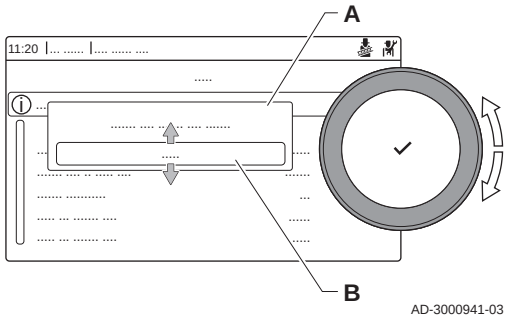

2. Se il test a pieno carico si era concluso, selezionare il riquadro [ ] per ritornare al menu spazzacamino.

   A **Modifica la modalità del test di carico**
   B **PotenzaMinima**

3. Selezionare il test **PotenzaMinima** nel menu **Modifica la modalità del test di carico**.
   ⇨ Il test a carico parziale ha inizio. La modalità selezionata per il test di carico viene visualizzata nel menu, e nell'angolo superiore destro dello schermo compare l'icona .
4. Verificare e, se necessario, regolare le impostazioni del test di carico.
   ⇨ È possibile modificare solo i parametri evidenziati in grassetto.
5. Terminare il test a carico parziale premendo il pulsante .
   ⇨ É visualizzato il messaggio **Test di carico in corso interrotto!**.

■ Verifica/impostazione dei valori per O_2 alla potenza minima

Fig.35 Posizione della vite di regolazione B

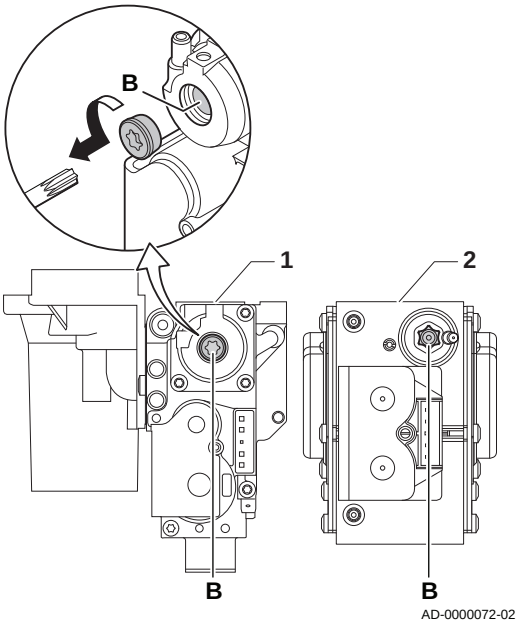

2 Modula Plus 115

1. Misurare la percentuale di O_2 presente nei fumi.
2. Confrontare il valore misurato con i valori di verifica riportati nella tabella.
3. Se il valore misurato non rientra fra quelli riportati nella tabella, correggere il rapporto gas/aria.

> **Avvertenza**
> Le seguenti operazioni possono essere eseguite solo ed esclusivamente da un installatore qualificato.

4. Servendosi della vite di regolazione **B**, regolare sul valore nominale la percentuale di O_2 per il tipo di gas in uso. Tale impostazione deve sempre essere compresa fra il limite di impostazione massimo e quello minimo.
5. Riportare la caldaia al normale stato di funzionamento.

Tab.38 Verifica/impostazione dei valori per O_2 alla potenza minima per G20 (gas H)

Valori a potenza minima per G20 (gas H)	O_2 (%)(1)
Modula Plus 115	5,6(1) - 6,1
(1) Valore nominale	

Tab.39 Verifica/impostazione dei valori per O_2 a potenza minima per G30/G31 (butano/propano)

Valori a potenza minima per G30/G31 (butano/propano)	O_2 (%)(1)
Modula Plus 115	5,7(1) - 6,2
(1) Valore nominale	

> **Attenzione**
> I valori per l'O_2 alla potenza minima devono essere superiori ai valori per l'O_2 alla potenza massima.

Fig.36 Pulizia del sifone

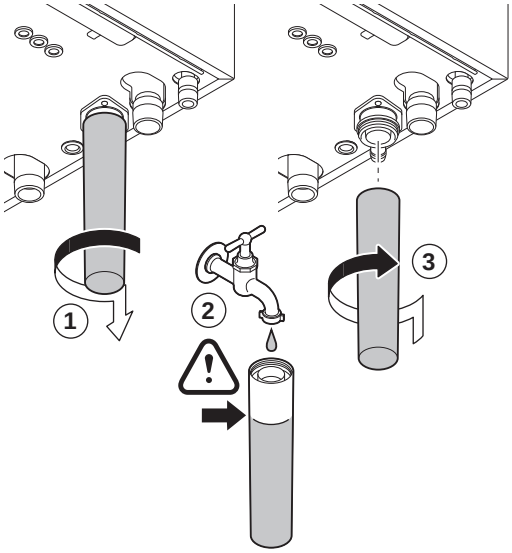

8.3.5 Pulizia del sifone

Pericolo
Il sifone deve essere sempre riempito adeguatamente d'acqua. In questo modo si impedisce l'ingresso dei fumi nell'ambiente.

1. Smontare e pulire il sifone .
2. Riempire d'acqua il sifone.
3. Montare il sifone.

Fig.37 Rimozione del ventilatore

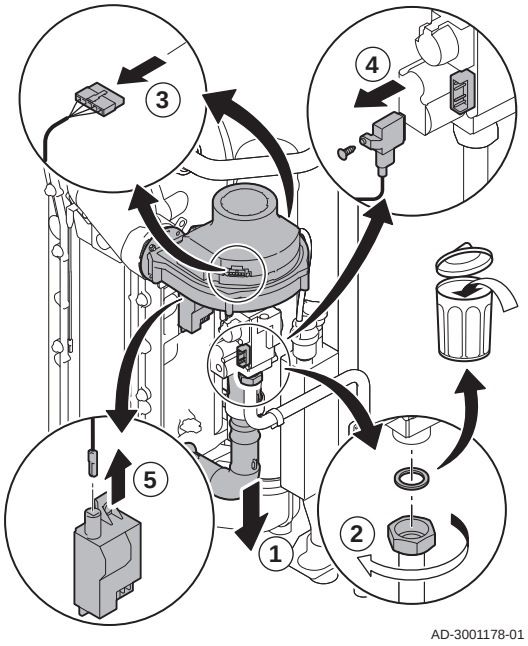

8.3.6 Controllo del bruciatore e pulizia dello scambiatore primario

1. Rimuovere il condotto di aspirazione dell'aria comburente presente sul venturi.
2. Allentare il premistoppa presente sull'assieme valvola gas.
3. Scollegare gli spinotti del ventilatore (sia sulla parte anteriore che su quella posteriore).
4. Rimuovere il tappo filettato dalla valvola gas.
5. Scollegare lo spinotto dell'elettrodo di accensione dal trasformatore di accensione.

Fig.38 Smontaggio piastra anteriore, ventilatore e bruciatore

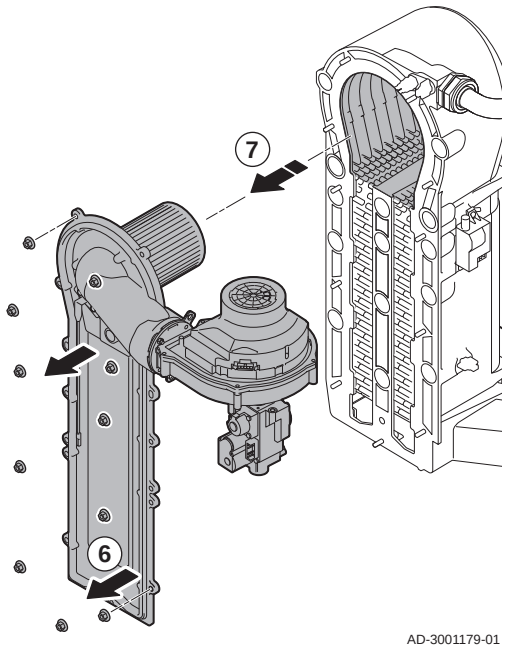

6. Smontare la piastra anteriore dallo scambiatore primario.
7. Sollevare con cautela la piastra anteriore, compresi il bruciatore e il ventilatore, dallo scambiatore primario.

Fig.39 Pulizia dello scambiatore di calore

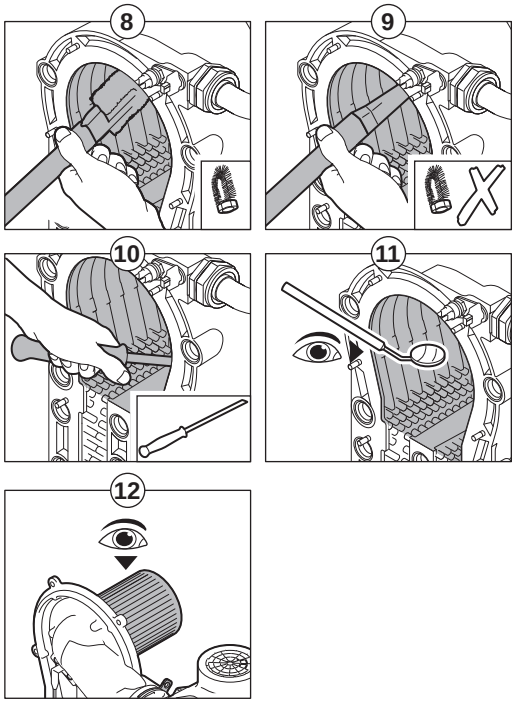

8. Pulire la parte superiore dello scambiatore primario (camera di combustione) mediante un aspirapolvere dotato di un beccuccio speciale (accessorio).
9. Aspirare nuovamente, senza utilizzare la spazzola sul terminale.
10. Pulire la sezione inferiore dello scambiatore primario mediante una speciale lama di pulizia (accessorio).
11. Verificare (ad esempio con l'ausilio di uno specchietto) che non vi sia contaminazione visibile residua. Se presente, aspirarla.
12. Verificare che il coperchio del bruciatore smontato sia privo di incrinature e/o danni. In caso contrario, sostituire il bruciatore.
    ⇨ Solitamente il bruciatore non necessita di manutenzione: è, infatti, autopulente. Soffiare via eventuale polvere mediante aria compressa.
13. Riassemblare l'unità nell'ordine inverso.

Attenzione
- Ricordarsi di ricollegare lo spinotto del ventilatore.
- Controllare che la guarnizione sia posizionata correttamente fra il gomito di miscelazione e lo scambiatore primario (per garantire l'assenza di qualunque fuoriuscita di gas, la guarnizione deve trovarsi in posizione assolutamente piatta nell'apposita scanalatura).
- Utilizzando una chiave dinamometrica, serrare il premistoppa presente sull'assieme valvola gas ad una coppia di 27,5 Nm.
- Utilizzando una chiave dinamometrica, serrare i dadi della piastra anteriore ad una coppia di 10 Nm.

14. Aprire l'alimentazione del gas e ripristinare l'alimentazione elettrica della caldaia.

8.3.7 Controllo della valvola di non ritorno

Fig.40 Scollegamento del ventilatore

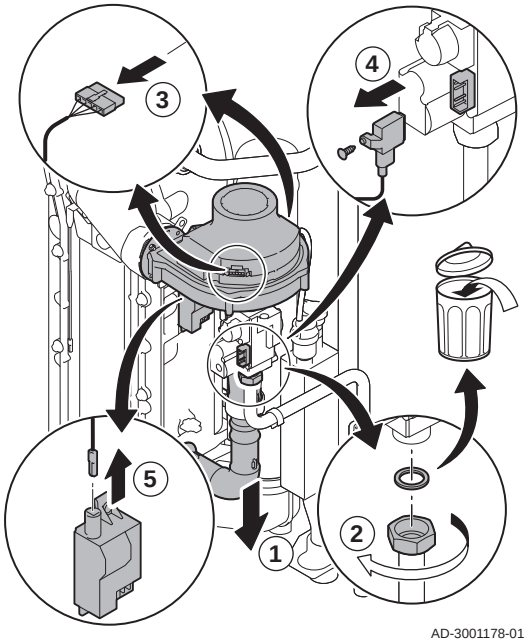

1. Rimuovere il tubo di aspirazione dell'aria dal venturi.
2. Svitare il premistoppa dell'assieme valvola gas.
3. Scollegare gli spinotti del ventilatore (sia sulla parte anteriore che su quella posteriore).
4. Rimuovere il tappo filettato dalla valvola gas.
5. Scollegare lo spinotto dell'elettrodo di accensione dal trasformatore di accensione.

Fig.41 Controllo della valvola di non ritorno

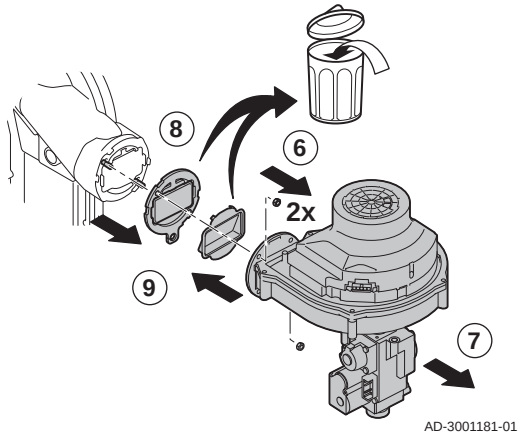

6. Smontare il ventilatore.
7. Rimuovere il ventilatore unitamente all'assieme valvola gas.
8. Ispezionare la valvola di non ritorno e sostituirla se risulta difettosa o danneggiata, o se il kit di manutenzione contiene una valvola di non ritorno.
9. Rimontare nell'ordine inverso.

Attenzione
- Ricordarsi di ricollegare lo spinotto del ventilatore.
- Utilizzando una chiave dinamometrica, serrare il premistoppa presente sull'assieme valvola gas ad una coppia di 27,5 Nm.
- Utilizzando una chiave dinamometrica, serrare i due dadi del ventilatore ad una coppia di 3,8 Nm.

8.4 Operazioni di manutenzione specifiche

Eseguire i lavori di manutenzione specifici laddove necessario dopo l'ispezione e le operazioni di manutenzione ordinarie. Per eseguire le operazioni di manutenzione specifiche:

8.4.1 Sostituzione dell'elettrodo di accensione/ionizzazione

Fig.42 Sostituzione dell'elettrodo di accensione/ionizzazione

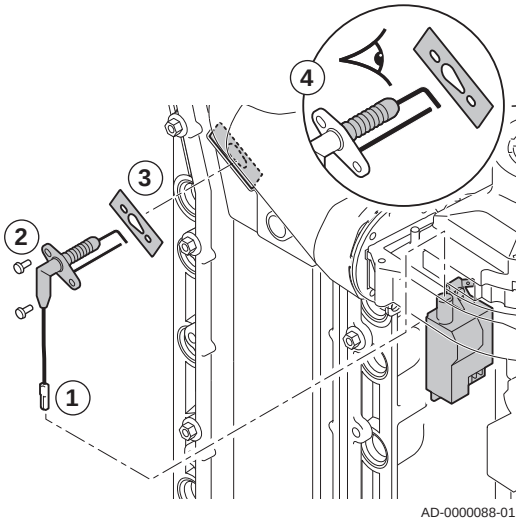

Sostituire l'elettrodo di accensione/ionizzazione se:

- La corrente di ionizzazione è < 4 µA.
- L'elettrodo è danneggiato o usurato.
- L'elettrodo è incluso nel kit di manutenzione.

1. Rimuovere la spina dell'elettrodo dal trasformatore di accensione.

Importante
Il cavo di accensione è fissato all'elettrodo e pertanto non può essere rimosso.

2. Rimuovere le due viti.
3. Rimuovere l'intero componente.
4. Montare il nuovo elettrodo di accensione/ionizzazione.
5. Riassemblare l'unità nell'ordine inverso.

8.4.2 Pulizia del collettore di raccolta per la condensa

Fig.43 Aprire la presa sul tubo fumi

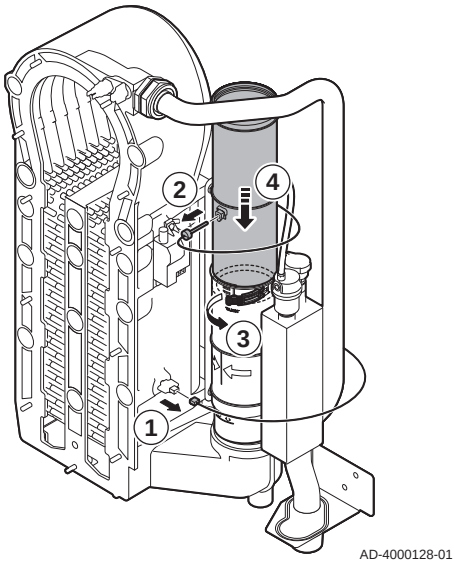

1. Rimuovere il connettore della sonda di ritorno.
2. Rimuovere la sonda della temperatura fumi (se collegata)
3. Aprire la presa del tubo fumi.
4. Spingere in basso il più possibile la parte superiore del tubo fumi telescopico.

Fig.44 Rimuovere il tubo fumi

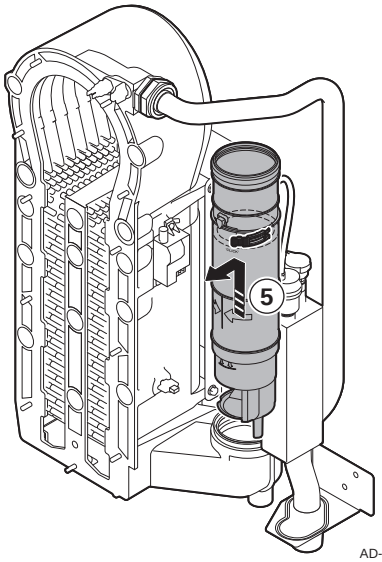

5. Estrarre il tubo fumi e rimuoverlo.

Fig.45 Rimuovere sifone

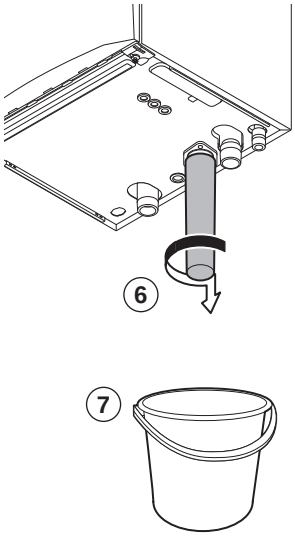

6. Rimuovere il sifone.
7. Posizionare un secchio sotto la caldaia.

Fig.46 Pulizia del collettore di raccolta per la condensa

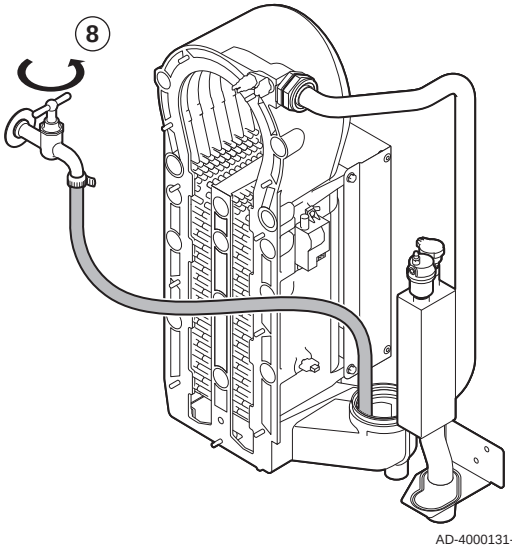

8. Sciacquare delicatamente il collettore della condensa con acqua, attraverso l'apertura presente sul tubo di scarico fumi.

Avvertenza
Al momento del lavaggio, evitare che l'acqua entri all'interno della caldaia.

Fig.47 Posizionare guarnizioni nuove

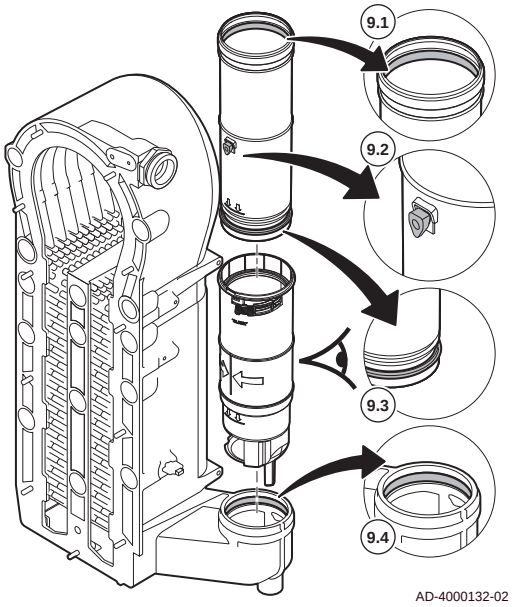

9. Posizionare le nuove guarnizioni:

Avvertenza
Accertarsi di posizionare la guarnizione a livello del contatore nell'anello inferiore.

9.1. La guarnizione in cima al tubo fumi.
9.2. L'anello di tenuta della sonda fumi (se collegata).
9.3. La guarnizione a metà del tubo fumi (a livello del contatore).
9.4. La guarnizione nel collettore della condensa.

Fig.48 Riassemblare e posizionare il tubo fumi

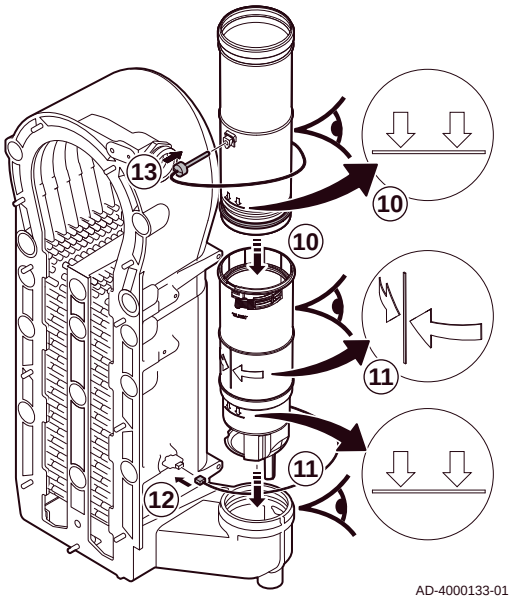

10. Inserire la parte superiore del tubo fumi nella parte inferiore fino al segno.
11. Posizionare il tubo fumi, con la linea tra le due frecce rivolte in avanti, nel collettore della condensa fino al segno.
12. Rimuovere il connettore della sonda di ritorno.
13. Posizionare la sonda della temperatura fumi (se collegata).

8.5 Lavori complementari

1. Montare tutti i componenti rimossi nell'ordine inverso.

Attenzione
Durante gli interventi di ispezione e manutenzione, sostituire sempre tutte le guarnizioni dei componenti smontati.

2. Riempire con acqua il sifone.
3. Rimontare il sifone.
4. Aprire con cautela il rubinetto dell'acqua.
5. Riempire d'acqua l'impianto di riscaldamento.
6. Degasare l'impianto di riscaldamento.
7. Effettuare un rabbocco d'acqua, se necessario.
8. Controllare la tenuta stagna dei raccordi del gas e dell'acqua.
9. Rimettere in funzione la caldaia.
10. Dopo aver sostituito o rimosso dalla caldaia una scheda di controllo, eseguire un rilevamento automatico.

9 Risoluzione dei problemi

9.1 Codici di errore

La caldaia è dotata di una regolazione elettronica e di un'unità di controllo. Il cuore del sistema di controllo è un microprocessore , che controlla e protegge la caldaia. In caso di errore è visualizzato il rispettivo codice.

Tab.40 I codici di errore sono visualizzati su tre livelli differenti

Codice	Tipo	Descrizione
A00.00(1)	Avvertenza	La caldaia continua a funzionare, ma deve essere individuata la causa della segnalazione. Una segnalazione può causare un blocco provvisorio o un blocco permanente.
H00.00(1)	Blocco provvisorio	L'apparecchio torna automaticamente in funzione quando la causa del blocco viene rimossa. Un blocco può diventare permanente.
E00.00(1)	Blocco permanente	La caldaia torna automaticamente in funzione quando la causa del blocco permanente viene rimossa e la caldaia è resettata manualmente.
(1) La prima lettera indica il tipo di errore.		

Il significato dei codici è descritto nelle varie tabelle dei codici di errore.

Importante
Il codice anomalia è necessario per individuare la causa dell'anomalia in modo rapido e corretto, e per ricevere assistenza da Paradigma.

9.1.1 Visualizzazione dei codici di errore

Fig.49 HMI T-control

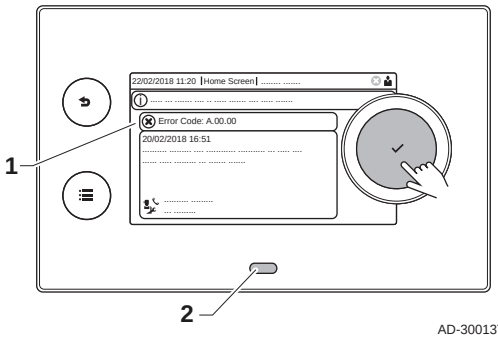

AD-3001379-01

Quando nell'impianto si verifica un errore, sul pannello di controllo è visualizzato quanto segue:

1 Il display visualizza il codice e il messaggio corrispondenti.
2 Il LED di stato del pannello di controllo indicherà:
- Verde fisso = Funzionamento normale
- Verde lampeggiante = Avviso
- Rosso fisso = Blocco
- Rosso lampeggiante = Blocco permanente

1. Premere e mantenere premuto il pulsante ✔ per resettare la caldaia.
   ⇨ La caldaia tornerà automaticamente in funzione non appena sarà stata risolta la causa dell'anomalia.
2. Se il codice di errore appare nuovamente, risolvere il problema seguendo le istruzioni presenti nelle tabelle dei codici di errore.
   ⇨ Il codice di errore rimane visibile finché l'anomalia non è rimossa.
3. Se non è possibile risolvere il problema, prendere nota del codice di errore.

9.1.2 Avvertenza

Tab.41 Codici di allarme

Codice	Testo visualizzato	Descrizione	Soluzione
A00.32	TEsterna apertura	Il sensore di temperatura esterna è rimosso o sta misurando una temperatura inferiore al range	Sonda di temperatura esterna aperta: • Errore di connessione: controllare il cablaggio e i connettori • Sensore non montato correttamente: verificare che il sensore sia montato correttamente • Il sensore non è presente. • Anomalia sensore: sostituire il sensore
A00.33	TEsterna chiusura	Il sensore di temperatura esterna è in corto o sta misurando una temperatura superiore al range	Cortocircuito nella sonda di temperatura esterna: • Errore di connessione: controllare il cablaggio e i connettori • Sensore non montato correttamente: verificare che il sensore sia montato correttamente • Anomalia sensore: sostituire il sensore
A00.34	T est. mancante	Sensore di temperatura esterna previsto ma non rilevato	Sonda esterna non rilevata: • Sonda esterna non collegata: Collegare la sonda • Sonda esterna non collegata correttamente: Collegare correttamente la sonda
A00.42	Press acqua mancante	Sensore di pressione acqua previsto ma non rilevato	Sensore di pressione dell'acqua non rilevato • Il sensore di pressione dell'acqua non è collegato: collegare il sensore • Il sensore di pressione dell'acqua non è collegato correttamente: collegare il sensore correttamente
A01.23	Cattiva combustione	Cattiva combustione	Errore di configurazione: Assenza della fiamma durante il funzionamento: • Nessuna corrente di ionizzazione: - Deaerare il tubo del gas per rimuovere l'aria. - Verificare che il rubinetto gas sia aperto correttamente. - Controllo pressione di alimentazione gas. - Controllare il corretto funzionamento e la regolazione dell'assieme valvola gas. - Verificare che non ci siano ostruzioni a livello dell'aspirazione dell'aria e dell'evacuazione dei fumi. - Verificare che non vi sia un ricircolo dei gas combusti.
A02.06	Avvert press acqua	Avvertenza pressione acqua attiva	Allarme pressione dell'acqua: • Pressione dell'acqua troppo bassa; controllare la pressione dell'acqua
A02.36	Dispos funz scolleg.	Il dispositivo di funzionamento è stato scollegato	SCB non trovato: • Errore di connessione: controllare il cablaggio e i connettori • SCB difettoso: Sostituire SCB
A02.37	Disp NonCritic Scoll	Il dispositivo non critico è stato scollegato	SCB non trovato: • Errore di connessione: controllare il cablaggio e i connettori • SCB difettoso: Sostituire SCB
A02.45	Full Can Conn Matrix	Full Can Connection Matrix	SCB non trovato: • Eseguire un rilevamento automatico
A02.46	Full Can Device Adm	Full Can Device Administration	SCB non trovato: • Eseguire un rilevamento automatico

Codice	Testo visualizzato	Descrizione	Soluzione
A02.48	GuastoConfigGrFunz	Guasto configurazione gruppi funzione	SCB non trovato: • Eseguire un rilevamento automatico
A02.49	Iniz. nodo imposs.	Inizializzazione nodo non riuscita	SCB non trovato: • Eseguire un rilevamento automatico
A02.55	N.serie inv./manc.	N. serie dispositivo non valido/ mancante	Contattate il vostro fornitore.
A02.69	Modal. fiera attiva	Modalità fiera attiva	Contattate il vostro fornitore.
A02.76	Memoria piena	Lo spazio riservato in memoria per i parametri personaliz. è pieno. Impossibili ulter. modif. utente	Errore di configurazione: • Reimpostare **CN1** e **CN2** • CSU difettoso: Sostituire CSU • Sostituire il CU-GH
A08.02	Tempo Doccia Scaduto	Il tempo riservato alla doccia è scaduto	Regolare il parametro **DP357** all'orario della doccia desiderato.
A10.33	SensSACS ZonaDaperto	Sensore Superiore Temperatura Bollitore Acqua Calda Sanitaria Zona ACS aperto	Sensore superiore della temperatura dell'acqua calda sanitaria aperto: • Errore di connessione: controllare il cablaggio e i connettori • Sensore non montato correttamente: verificare che il sensore sia montato correttamente • Il sensore non è presente. • Anomalia sensore: sostituire il sensore
A10.34	SensSACS ZonaDchiuso	Sensore Superiore Temperatura Bollitore Acqua Calda Sanitaria Zona ACS chiuso	Sensore superiore di temperatura dell'acqua calda sanitaria in corto circuito: • Errore di connessione: controllare il cablaggio e i connettori • Sensore non montato correttamente: verificare che il sensore sia montato correttamente • Anomalia sensore: sostituire il sensore
A10.45	Tamb Zona A mancante	Temperatura ambiente Zona A mancante	Sensore temperatura ambiente non rilevato nella zona A: • Il sensore della temperatura ambiente non è collegato: collegare il sensore • Il sensore della temperatura ambiente non è collegato correttamente: collegare correttamente il sensore • Anomalia sensore: sostituire il sensore
A10.46	Tamb Zona B mancante	Temperatura ambiente Zona B mancante	Sensore della temperatura ambiente non rilevato nella zona B: • Il sensore della temperatura ambiente non è collegato: collegare il sensore • Il sensore della temperatura ambiente non è collegato correttamente: collegare correttamente il sensore • Anomalia sensore: sostituire il sensore
A10.47	Tamb Zona C mancante	La misura della temperatura ambiente della Zona C è mancante	Sensore di temperatura ambiente non rilevato nella zona C: • Il sensore della temperatura ambiente non è collegato: collegare il sensore • Il sensore della temperatura ambiente non è collegato correttamente: collegare correttamente il sensore • Anomalia sensore: sostituire il sensore

Codice	Testo visualizzato	Descrizione	Soluzione
A10.50	T ACSsup ZonaDmanca	Sensore di temperatura Acqua Calda Sanitaria superiore per la zona ACS assente	Sensore della temperatura dell'acqua calda sanitaria non rilevato nella zona ACS: • Il sensore della temperatura dell'acqua calda sanitaria non è collegato: collegare il sensore • Il sensore della temperatura dell'acqua calda sanitaria non è collegato correttamente: collegare correttamente il sensore • Anomalia sensore: sostituire il sensore
A10.54	T Zona ACS assente	Il sensore di temperatura zona ACS è assente	Sensore di temperatura non rilevato nella zona ACS: • Il sensore di temperatura non è collegato: collegare il sensore • Il sensore di temperatura non è collegato correttamente: collegare correttamente il sensore • Anomalia sensore: sostituire il sensore
A10.56	T_ACS Zona AUX ass.	Il sensore di temperatura Acqua Calda Sanitaria per la zona AUX è assente	Sensore di temperatura dell'acqua calda sanitaria non rilevato nella zona AUX: • Il sensore della temperatura dell'acqua calda sanitaria non è collegato: collegare il sensore • Il sensore della temperatura dell'acqua calda sanitaria non è collegato correttamente: collegare correttamente il sensore • Anomalia sensore: sostituire il sensore

9.1.3 Blocco provvisorio

Tab.42 Codici di blocco provvisorio

Codice	Testo visualizzato	Descrizione	Soluzione
H00.69	TserbAcc aperto	Sensore serbatio d'accumulo rimosso/sopra range	Sonda di temperatura del bollitore di accumulo aperta: • Errore di connessione: controllare il cablaggio e i connettori • Sensore non montato correttamente: verificare che il sensore sia montato correttamente • Il sensore non è presente. • Anomalia sensore: sostituire il sensore
H00.70	TserbAcc chiuso	Sensore serbatio d'accumulo in corto/sotto range	Sensore della temperatura del bollitore in corto circuito: • Errore di connessione: controllare il cablaggio e i connettori • Sensore non montato correttamente: verificare che il sensore sia montato correttamente • Anomalia sensore: sostituire il sensore
H00.71	TserbAcc sup. aperto	Sensore superiore serbatoio d'accumulo rimosso	Sonda di temperatura nella parte superiore del bollitore di accumulo aperta: • Errore di connessione: controllare il cablaggio e i connettori • Sensore non montato correttamente: verificare che il sensore sia montato correttamente • Il sensore non è presente. • Anomalia sensore: sostituire il sensore
H00.72	TserbAcc sup. chiuso	Sensore serbatio d'accumulo superiore in corto/sotto range	Sensore di temperatura del bollitore in corto circuito: • Errore di connessione: controllare il cablaggio e i connettori • Sensore non montato correttamente: verificare che il sensore sia montato correttamente • Anomalia sensore: sostituire il sensore

Codice	Testo visualizzato	Descrizione	Soluzione
H00.74	TSerbAccMancante	Sensore temperatura serbatoio d'accumulo mancante	Sensore di temperatura del bollitore non rilevato: • Il sensore di temperatura del bollitore non è collegato: Collegare il sensore • Il sensore di temperatura del bollitore non è collegato correttamente: Collegare correttamente il sensore • Anomalia sensore: sostituire il sensore
H00.75	TSerbAccSupMancante	Sensore temperatura serbatoio d'accumulo superiore mancante	Sensore di temperatura nella parte superiore del bollitore non rilevato: • Il sensore di temperatura nella parte superiore del bollitore non è collegato: Collegare il sensore • Il sensore di temperatura nella parte superiore del bollitore non è collegato correttamente: Collegare correttamente il sensore
H00.76	Tman cascata aperto	Sensore mandata cascata rimosso/ sopra range	Sensore della temperatura di mandata della cascata aperto: • Errore di connessione: controllare il cablaggio e i connettori • Sensore non montato correttamente: verificare che il sensore sia montato correttamente • Il sensore non è presente. • Anomalia sensore: sostituire il sensore
H00.77	Tman cascata chiuso	Sensore mandata cascata in corto/ sotto range	Cortocircuito del sensore della temperatura di mandata della cascata: • Errore di connessione: controllare il cablaggio e i connettori • Sensore non montato correttamente: verificare che il sensore sia montato correttamente • Anomalia sensore: sostituire il sensore
H00.78	Tman cascata mancan.	Sensore mandata cascata mancante	Sensore della temperatura di mandata della cascata non rilevato: • Il sensore della temperatura di mandata della cascata non è collegato: Collegare il sensore • Il sensore della temperatura di mandata della cascata non è collegato correttamente: Collegare correttamente il sensore • Anomalia sensore: sostituire il sensore
H00.81	T ambente mancante	Sensore temperatura ambiente mancante	Sensore della temperatura ambiente non rilevato: • Sensore della temperatura ambiente non collegato: Collegare il sensore • Sensore della temperatura ambiente non collegato correttamente: Collegare correttamente il sensore
H01.00	Errore di comun	Si è verificato un errore di comunicazione	Errore comunicazione con il kernel di sicurezza: • Rimettere in funzione la caldaia • Sostituire il CU-GH

Codice	Testo visualizzato	Descrizione	Soluzione
H01.05	Max Δ Tmand- Tritor	Differenza massima tra temperatura di mandata e temperatura di ritorno	Superamento differenza massima tra temperatura di mandata e di ritorno: • Mandata assente o insufficiente: - Controllare la mandata (direzione, pompa, valvole) - Controllare la pressione dell'acqua - Controllare lo stato di pulizia dello scambiatore primario • Errore sensore: - Verificare che le sonde funzionino correttamente - Controllare che il sensore sia stato montato correttamente
H01.08	Grad Temp Risc Liv 3	Gradiente temperatura Risc max livello 3 superato	L'aumento di temperatura nello scambiatore primario ha superato il limite: • Mandata assente o insufficiente: - Controllare la circolazione (direzione, pompa, valvole) - Controllare la pressione dell'acqua - Controllare lo stato di pulizia dello scambiatore primario - Verificare che l'impianto di riscaldamento sia stato degasato correttamente, in modo da rimuovere tutta l'aria presente al suo interno • Errore sensore: - Verificare che le sonde funzionino correttamente - Controllare che il sensore sia stato montato correttamente
H01.14	Tmandata max	La temperatura di mandata ha superato il valore massimo di funzionamento	Sensore temperatura di mandata superiore al normale range: • Errore di connessione: controllare il cablaggio e i connettori • Mandata assente o insufficiente: - Controllare la circolazione (direzione, pompa, valvole) - Controllare la pressione dell'acqua - Controllare lo stato di pulizia dello scambiatore primario
H01.15	TFumi max	La temperatura dei fumi ha superato il valore massimo di funzionamento	Superata la temperatura max gas combusti: • Verificare il sistema dell'uscita fumi • Controllare lo scambiatore di calore in modo da accertarsi che il lato fumi non sia ostruito • Anomalia sensore: sostituire il sensore
H02.00	Reset in corso	Reset in corso	Procedura di reset attiva: • Nessuna azione
H02.02	Attesa NumConfiguraz	In attesa del numero di configurazione	Errore di configurazione o numero di configurazione sconosciuto: • Reimpostare **CN1** e **CN2**
H02.03	Errore configuraz	Errore di configurazione	Errore di configurazione o numero di configurazione sconosciuto: • Reimpostare **CN1** e **CN2**
H02.04	Errore parametro	Errore parametro	Impostazioni di fabbrica errate: • Parametri errati: - Rimettere in funzione la caldaia - Reimpostare **CN1** e **CN2** - Sostituire la PCB CU-GH
H02.05	No corrisp. CSU/CU	CSU non corrisponde al tipo di CU	Errore di configurazione: • Reimpostare **CN1** e **CN2**

Codice	Testo visualizzato	Descrizione	Soluzione
H02.09	Blocco parziale	Blocco parziale del dispositivo riconosciuto	Ingresso di blocco o protezione antigelo attivi: • Causa esterna: rimuovere la causa esterna • Errore set di parametri: verificare i parametri • Errore di connessione: controllare il collegamento
H02.10	Blocco completo	Blocco completo del dispositivo riconosciuto	Ingresso di blocco attivo (senza protezione antigelo): • Causa esterna: rimuovere la causa esterna • Errore set di parametri: verificare i parametri • Errore di connessione: controllare il collegamento
H02.12	Segnale di rilascio	Ingresso segnale di rilascio della Control Unit dall'ambiente esterno al dispositivo	Il tempo di attesa del segnale di sblocco è scaduto: • Causa esterna: rimuovere la causa esterna • Errore set di parametri: verificare i parametri • Errore di connessione: controllare il collegamento
H02.16	Timeout esterno CSU	Timeout esterno CSU	Errore di configurazione: • Resettare **CN1** e **CN2** • Sostituire il PCB
H02.36	Dispos funz scolleg.	Il dispositivo di funzionamento è stato scollegato	Errore di comunicazione con il PCB SCB: • Errore di connessione con il BUS: controllare il cablaggio. • Nessun PCB: ricollegare il PCB o recuperarlo dalla memoria tramite la funzione Auto-detect.
H02.40	Funz non disponibile	Funzione non disponibile	Contattate il vostro fornitore
H02.45	Full Can Conn Matrix	Full Can Connection Matrix	SCB non trovato: • Eseguire un rilevamento automatico
H02.46	Full Can Device Adm	Full Can Device Administration	SCB non trovato: • Eseguire un rilevamento automatico
H02.47	ConnGruppiFunzImp	Connessione gruppi funzione non riuscita	Gruppo di funzioni non trovato: • Eseguire un rilevamento automatico • Rimettere in funzione la caldaia • Sostituire il CU-GH
H02.48	GuastoConfigGrFunz	Guasto configurazione gruppi funzione	SCB non trovato: • Eseguire un rilevamento automatico
H02.49	Iniz. nodo imposs.	Inizializzazione nodo non riuscita	SCB non trovato: • Eseguire un rilevamento automatico
H02.55	N.serie inv./manc.	N. serie dispositivo non valido/ mancante	Sostituire la PCB CU-GH
H02.61	Funz. non supp.	Funzione non supportata per la zona A	L'impostazione della funzione della zona A non è corretta oppure non è consentita su questo circuito: • Verificare l'impostazione del parametro **CP020**.
H02.62	Funz. non supp.	Funzione non supportata per la zona B	L'impostazione della funzione della zona B non è corretta oppure non è consentita su questo circuito: • Verificare l'impostazione del parametro **CP021**.
H02.63	Funz. non supp.	Funzione non supportata per la zona C	L'impostazione della funzione della zona C non è corretta oppure non è consentita su questo circuito: • Verificare l'impostazione del parametro **CP023**.

Codice	Testo visualizzato	Descrizione	Soluzione
H02.64	Funz. non supp.	Funzione non supportata per la zona D	L'impostazione nella zona C della funzione (DHW) non è corretta oppure non è consentita su questo circuito: • Verificare l'impostazione del parametro **CP022**.
H02.65	Funz. non supp.	Funzione non supportata per la zona E	L'impostazione nella zona E della funzione (AUX) non è corretta oppure non è consentita su questo circuito: • Verificare l'impostazione del parametro **CP024**.
H02.66	TAS non collegato	Protezione anti corrosione ACS non collegata	Anodo di protezione contro la corrosione (TAS) non rilevato: • L'anodo non è collegato: Collegare l'anodo • L'anodo non è collegato correttamente: Collegare correttamente l'anodo
H02.67	Cortocircuito TAS	Protezione anti corrosione ACS è corta	Anodo di protezione contro la corrosione (TAS) mancante o cortocircuitato: • Errore di connessione: controllare il cablaggio e i connettori • Sensore non montato correttamente: verificare che il sensore sia montato correttamente • Anomalia sensore: sostituire il sensore
H02.70	Errore test HRU	Test di recupero calore dell' unità esterna fallito	Controllare il sistema di recupero del calore esterno.
H02.79	Bus S app perso	Nessun apparecchio presente sul bus sistema (cascata).	Dispositivi collegati al connettore S-Bus mancanti: • Errore di connessione: controllare il cablaggio e i connettori • Connettori non inseriti correttamente: verificare che i connettori siano correttamente inseriti • I connettori terminali (dotati di resistore) sono mancanti o non connessi correttamente: controllare il cablaggio e i connettori • Accertarsi che i dispositivi connessi siano attivi
H03.00	Errore parametro	Parametri livello 2, 3, 4 scorretti o mancanti	Errore parametro: kernel di sicurezza • Rimettere in funzione la caldaia • Sostituire il CU-GH
H03.01	Err dati da CU a CVG	Non ci sono dati da CU a CVG	Errore di comunicazione con CU-GH: • Rimettere in funzione la caldaia
H03.02	Rilev. perd. fiamma	Bassa corrente di ionizzazione misurata	Assenza della fiamma durante il funzionamento: • Nessuna corrente di ionizzazione: - Spurgare il tubo di alimentazione del gas per far defluire l'aria - Verificare che la valvola del gas sia completamente aperta - Verificare la pressione di alimentazione del gas - Verificare il funzionamento e l'impostazione dell'unità valvola gas - Verificare che l'ingresso dell'aria e l'uscita dei gas di scarico non siano ostruiti - Verificare che non vi sia un ricircolo di fumi
H03.05	Blocco interno	Blocco interno Controllo Valvola Gas	Errore kernel di sicurezza: • Rimettere in funzione la caldaia • Sostituire il CU-GH
H03.17	Controllo sicurezza	Controllo di sicurezza in corso	• Rimettere in funzione la caldaia • Sostituire il CU-GH

Codice	Testo visualizzato	Descrizione	Soluzione
H10.00	T man. ZonaA aperto	Sensore tempertaura di mandata Zona A aperto	Sensore della temperatura di mandata nella zona A aperto: • Errore di connessione: controllare il cablaggio e i connettori • Sensore non montato correttamente: verificare che il sensore sia montato correttamente • Il sensore non è presente. • Anomalia sensore: sostituire il sensore
H10.01	T man. ZonaA chiuso	Sensore temperatura di mandata Zona A chiuso	Sensore della temperatura di mandata nella zona A in corto circuito: • Errore di connessione: controllare il cablaggio e i connettori • Sensore non montato correttamente: verificare che il sensore sia montato correttamente • Anomalia sensore: sostituire il sensore
H10.02	T ACS Zona A aperto	Sensore temperatura ACS Zona A aperto	Sensore di temperatura dell'acqua calda sanitaria nella zona A aperto: • Errore di connessione: controllare il cablaggio e i connettori • Sensore non montato correttamente: verificare che il sensore sia montato correttamente • Il sensore non è presente. • Anomalia sensore: sostituire il sensore
H10.03	T ACS Zona A chiuso	Sensore temperatura ACS Zona A chiuso	Sensore di temperatura dell'acqua calda sanitaria nella zona A in corto circuito: • Errore di connessione: controllare il cablaggio e i connettori • Sensore non montato correttamente: verificare che il sensore sia montato correttamente • Anomalia sensore: sostituire il sensore • Quando viene utilizzato un termostato al posto della sonda: occorre impostare il parametro **CP500** su "off" (=disabilita)
H10.04	T piscinaZonaAaperto	Sensore temperatura piscina Zona A aperto	Sensore di temperatura piscina A aperto: • Errore di connessione: controllare il cablaggio e i connettori • Sensore non montato correttamente: verificare che il sensore sia montato correttamente • Il sensore non è presente. • Anomalia sensore: sostituire il sensore
H10.05	T piscinaZonaAchiuso	Sensore temperatura piscina Zona A chiuso	Sensore di temperatura della piscina nella zona A in corto circuito: • Errore di connessione: controllare il cablaggio e i connettori • Sensore non montato correttamente: verificare che il sensore sia montato correttamente • Anomalia sensore: sostituire il sensore
H10.09	T man. ZonaB aperto	Sensore temperatura di mandata Zona B aperto	Sensore della temperatura di mandata nella zona B aperto: • Errore di connessione: controllare il cablaggio e i connettori • Sensore non montato correttamente: verificare che il sensore sia montato correttamente • Il sensore non è presente. • Anomalia sensore: sostituire il sensore

Codice	Testo visualizzato	Descrizione	Soluzione
H10.10	T man. ZonaB chiuso	Sensore temperatura di mandata Zona B chiuso	Sensore della temperatura di mandata nella zona B in corto circuito: • Errore di connessione: controllare il cablaggio e i connettori • Sensore non montato correttamente: verificare che il sensore sia montato correttamente • Anomalia sensore: sostituire il sensore
H10.11	T ACS ZonaB aperto	Sensore ACS Zona B aperto	Sensore di temperatura dell'acqua calda sanitaria nella zona B aperto: • Errore di connessione: controllare il cablaggio e i connettori • Sensore non montato correttamente: verificare che il sensore sia montato correttamente • Il sensore non è presente. • Anomalia sensore: sostituire il sensore
H10.12	T ACS ZonaB chiuso	Sensore ACS Zona B chiuso	Sensore di temperatura dell'acqua calda sanitaria nella zona B in corto circuito: • Errore di connessione: controllare il cablaggio e i connettori • Sensore non montato correttamente: verificare che il sensore sia montato correttamente • Anomalia sensore: sostituire il sensore • Quando viene utilizzato un termostato al posto della sonda: occorre impostare il parametro **CP501** su "off" (=disabilita)
H10.13	T piscinaZonaBaperto	Sensore temperatura piscina Zona B aperto	Sensore di temperatura piscina B aperto: • Errore di connessione: controllare il cablaggio e i connettori • Sensore non montato correttamente: verificare che il sensore sia montato correttamente • Il sensore non è presente. • Anomalia sensore: sostituire il sensore
H10.14	T piscinaZonaBchiuso	Sensore temperatura piscina Zona B chiuso	Sensore di temperatura della piscina nella zona B in corto circuito: • Errore di connessione: controllare il cablaggio e i connettori • Sensore non montato correttamente: verificare che il sensore sia montato correttamente • Anomalia sensore: sostituire il sensore
H10.18	T man. ZonaC aperto	Sensore temperatura di mandata Zona C aperto	Sensore della temperatura di mandata nella zona C aperto: • Errore di connessione: controllare il cablaggio e i connettori • Sensore non montato correttamente: verificare che il sensore sia montato correttamente • Il sensore non è presente. • Anomalia sensore: sostituire il sensore
H10.19	T man. ZonaC chiuso	Sensore temperatura di mandata Zona C chiuso	Sensore della temperatura di mandata nella zona C in corto circuito: • Errore di connessione: controllare il cablaggio e i connettori • Sensore non montato correttamente: verificare che il sensore sia montato correttamente • Anomalia sensore: sostituire il sensore

Codice	Testo visualizzato	Descrizione	Soluzione
H10.20	T ACS ZonaC aperto	Sensore ACS Zona C aperto	Sensore di temperatura dell'acqua calda sanitaria nella zona C aperto: • Errore di connessione: controllare il cablaggio e i connettori • Sensore non montato correttamente: verificare che il sensore sia montato correttamente • Il sensore non è presente. • Anomalia sensore: sostituire il sensore
H10.21	T ACS ZonaC chiuso	Sensore ACS Zona C chiuso	Sensore di temperatura dell'acqua calda sanitaria nella zona C in corto circuito: • Errore di connessione: controllare il cablaggio e i connettori • Sensore non montato correttamente: verificare che il sensore sia montato correttamente • Anomalia sensore: sostituire il sensore • Quando viene utilizzato un termostato al posto della sonda: occorre impostare il parametro **CP503** su "off" (=disabilita)
H10.22	T piscinaZonaCaperto	Sensore temperatura piscina Zona C aperto	Sensore di temperatura piscina C aperto: • Errore di connessione: controllare il cablaggio e i connettori • Sensore non montato correttamente: verificare che il sensore sia montato correttamente • Il sensore non è presente. • Anomalia sensore: sostituire il sensore
H10.23	T piscinaZonaCchiuso	Sensore temperatura piscina Zona C chiuso	Sensore di temperatura della piscina nella zona C in corto circuito: • Errore di connessione: controllare il cablaggio e i connettori • Sensore non montato correttamente: verificare che il sensore sia montato correttamente • Anomalia sensore: sostituire il sensore
H10.27	TMandZona ACS aperto	Sensore temperatura di mandata Zona ACS aperto	Sensore della temperatura di mandata nella zona DHW aperto: • Errore di connessione: controllare il cablaggio e i connettori • Sensore non montato correttamente: verificare che il sensore sia montato correttamente • Il sensore non è presente. • Anomalia sensore: sostituire il sensore
H10.28	Sens. ZonaACS chiuso	Sensore temperatura di mandata Zona ACS chiuso	Sensore della temperatura di mandata nella zona DHW in corto circuito: • Errore di connessione: controllare il cablaggio e i connettori • Sensore non montato correttamente: verificare che il sensore sia montato correttamente • Anomalia sensore: sostituire il sensore
H10.29	Sens.ZonaACS aperto	Sensore temperatura Zona ACS aperto	Sensore di temperatura dell'acqua calda sanitaria nella zona DHW aperto: • Errore di connessione: controllare il cablaggio e i connettori • Sensore non montato correttamente: verificare che il sensore sia montato correttamente • Il sensore non è presente. • Anomalia sensore: sostituire il sensore

Codice	Testo visualizzato	Descrizione	Soluzione
H10.30	T Zona ACS chiuso	Sensore di temperatura acqua calda sanitaria Zona ACS chiuso	Sensore di temperatura dell'acqua calda sanitaria nella zona DHW in corto circuito: • Errore di connessione: controllare il cablaggio e i connettori • Sensore non montato correttamente: verificare che il sensore sia montato correttamente • Anomalia sensore: sostituire il sensore • Quando viene utilizzato un termostato al posto della sonda: occorre impostare il parametro **CP502** su "off" (=disabilita)
H10.36	Sens.ZonaAUX aperto	Sensore temperatura di mandata Zona AUX aperto	Sensore della temperatura di mandata nella zona AUX aperto: • Errore di connessione: controllare il cablaggio e i connettori • Sensore non montato correttamente: verificare che il sensore sia montato correttamente • Il sensore non è presente. • Anomalia sensore: sostituire il sensore
H10.37	Sens.ZonaAUX chiuso	Sensore temperatura di mandata Zona AUX chiuso	Sensore della temperatura di mandata nella zona AUX in corto circuito: • Errore di connessione: controllare il cablaggio e i connettori • Sensore non montato correttamente: verificare che il sensore sia montato correttamente • Anomalia sensore: sostituire il sensore
H10.38	TMandZona AUX aperto	Sensore temperatura Acqua Calda Sanitaria Zona AUX aperto	Sensore di temperatura dell'acqua calda sanitaria nella zona AUX aperto: • Errore di connessione: controllare il cablaggio e i connettori • Sensore non montato correttamente: verificare che il sensore sia montato correttamente • Il sensore non è presente. • Anomalia sensore: sostituire il sensore
H10.39	Sens.ZonaAUX chiuso	Sensore temperatura Acqua Calda Sanitaria Zona AUX chiuso	Sensore di temperatura dell'acqua calda sanitaria nella zona AUX in corto circuito: • Errore di connessione: controllare il cablaggio e i connettori • Sensore non montato correttamente: verificare che il sensore sia montato correttamente • Anomalia sensore: sostituire il sensore • Quando viene utilizzato un termostato al posto della sonda: occorre impostare il parametro **CP504** su "off" (=disabilita)

9.1.4 Blocco permanente

Tab.43 Codici di bloccaggio

Codice	Testo visualizzato	Descrizione	Soluzione
E00.04	Sond T Ritorn rimoss	La sonda di temperatura sul ritorno è rimossa o sta misurando una temperatura inferiore al range	Sonda temperatura di ritorno aperta: • Errore di connessione: controllare il cablaggio e i connettori • Sonda non montata correttamente: verificare che la sonda sia montata correttamente • Anomalia sensore: sostituire il sensore
E00.05	Sonda T Ritorn corto	La sonda di temperatura sul ritorno è in corto o sta misurando una temperatura superiore al range	Cortocircuito del sensore della temperatura di ritorno: • Errore di connessione: controllare il cablaggio e i connettori • Sonda non montata correttamente: verificare che la sonda sia montata correttamente • Anomalia sensore: sostituire il sensore
E00.06	Sond T Ritorn mancan	Sonda di temperatura sul ritorno prevista ma non rilevata	Il sensore della temperatura di ritorno non è collegato: • Errore collegamento: controllare il cablaggio e i connettori. • Errore sensore: sostituire il sensore
E00.07	Δ Tritor troppo alta	La differenza di temperatura sul ritorno è troppo grande	Differenza eccessiva tra la temperatura di mandata e di ritorno: • Assenza di circolazione: - Degasare l'impianto di riscaldamento, in modo da rimuovere l'aria - Controllare la pressione dell'acqua - Se presente: verificare l'impostazione del parametro del tipo di caldaia - Verificare la circolazione (direzione, pompa, valvole) - Verificare che la pompa di riscaldamento funzioni correttamente - Controllare lo stato di pulizia dello scambiatore primario • Sensore non collegato o collegato in modo errato: - Verificare che le sonde funzionino correttamente - Controllare che il sensore sia stato montato correttamente • Sensore difettoso: sostituire il sensore, se necessario
E00.16	Sond TserbACS rimoss	La sonda di temp del serbatoio acs è rimossa o sta misurando una temperatura inferiore al range	Sensore bollitore aperto: • Errore di connessione: controllare il cablaggio e i connettori • Anomalia sensore: sostituire il sensore
E00.17	Sond TserbACS corto	La sonda di temp del serbatoio acs è in corto o sta misurando una temperatura superiore al range	Sensore bollitore in cortocircuito: • Errore di connessione: controllare il cablaggio e i connettori • Anomalia sensore: sostituire il sensore

Codice	Testo visualizzato	Descrizione	Soluzione
E01.04	Err perdita fiamma	Errore per perdita di fiamma imprevista	Perdita di fiamma per 5 volte consecutive: • Deaerare il tubo di alimentazione del gas per far defluire l'aria • Verificare che la valvola del gas sia completamente aperta • Verificare la pressione di alimentazione del gas • Verificare il funzionamento e l'impostazione dell'unità valvola gas • Verificare che l'ingresso dell'aria e l'uscita dei gas di scarico non siano ostruiti • Verificare che non vi sia un ricircolo di fumi
E01.11	Vent Fuori NorInterv	La velocità della ventilatore ha superato il normale intervallo di funzionamento	Errore ventilatore: • Errore collegamento: controllare il cablaggio e i connettori. • Errore ventilatore: sostituire il ventilatore • Il ventilatore funziona quando dovrebbe essere spento: verificare un eventuale eccessivo tiraggio del camino
E01.12	Temp. Rit > Mandata	La temperatura di ritorno ha un valore più elevato rispetto alla temperatura di mandata	Mandata e ritorno invertiti: • Errore di connessione: controllare il cablaggio e i connettori • Errore senso di circolazione dell'acqua: verificare la circolazione (direzione, pompa, valvole) • Sonda non montata correttamente: verificare che la sonda sia montata correttamente • Malfunzionamento del sensore: verificare il valore resistivo del sensore • Anomalia sensore: sostituire il sensore
E01.24	Errore combustione	Presenza di diversi errori di combustione nel giro di 24 ore	Corrente di ionizzazione bassa: • Degasare il tubo di alimentazione del gas per far defluire l'aria. • Verificare che la valvola del gas sia completamente aperta. • Controllare la pressione di alimentazione del gas. • Controllare il corretto funzionamento e la regolazione dell'assieme valvola gas. • Verificare che l'ingresso dell'aria comburente e l'uscita dei gas di scarico non siano ostruiti. • Verificare che non vi sia un ricircolo dei fumi.
E02.13	Arresto ingresso	Ingresso di blocco della Control Unit dall'ambiente esterno al dispositivo	Ingresso di blocco attivo: • Causa esterna: rimuovere la causa esterna • Errore set di parametri: verificare i parametri
E02.15	Timeout interno CSU	Timeout interno CSU	Time out CSU: • Errore di connessione: controllare il cablaggio e i connettori • CSU difettoso: Sostituire CSU
E02.17	Sup Tempo ValContGas	La comunicazione della valvola di controllo del gas ha superato il tempo di feedback	Errore comunicazione con il kernel di sicurezza: • Rimettere in funzione la caldaia • Sostituire il CU-GH
E02.35	Disp sicurez scolleg	Il dispositivo critico di sicurezza è stato scollegato	Errore di comunicazione • Eseguire un rilevamento automatico
E02.47	ConnGruppiFunzImp	Connessione gruppi funzione non riuscita	Gruppo di funzioni non trovato: • Eseguire un rilevamento automatico • Rimettere in funzione la caldaia • Sostituire il CU-GH
E04.00	Errore parametro	Parametri di sicurezza Livello 5 non corretti o mancanti	Sostituire CU-GH

Codice	Testo visualizzato	Descrizione	Soluzione
E04.01	Temp man. chiuso	Sensore temperatura mandata in corto/superiore al range	Sensore della temperatura di mandata in cortocircuito: • Errore di connessione: controllare il cablaggio e i connettori • Sonda non montata correttamente: verificare che la sonda sia montata correttamente • Anomalia sensore: sostituire il sensore
E04.02	Temp man. aperto	Sensore temperatura mandata rimosso/inferiore al range	Sensore della temperatura di mandata aperto: • Errore di connessione: controllare il cablaggio e i connettori • Anomalia sensore: sostituire il sensore
E04.03	temperatura man. max	Temperatura mandata sopra limite massimo	Mandata assente o insufficiente: • Controllare la circolazione (direzione, pompa, valvole) • Controllare la pressione dell'acqua • Controllare lo stato di pulizia dello scambiatore primario
E04.07	Sensore temp. man.	Deviazione temperatura mandata nel sensore 1 e 2	Deviazione sensore temperatura di mandata: • Errore di connessione: controllare il collegamento • Anomalia sensore: sostituire il sensore
E04.10	Avvio non riuscito	Avviamento del bruciatore non riuscito	Cinque mancate accensioni del bruciatore: • Assenza della scarica di accensione: - Verificare il cablaggio tra CU-GH e il trasformatore di accensione - Controllare l'elettrodo di ionizzazione/accensione - Verificare l'eventuale presenza di un corto verso terra - Verificare lo stato del coperchio del bruciatore - Verificare la messa a terra - Sostituire il CU-GH • Assenza di fiamma nonostante la scarica di accensione: - Effettuare la deareazione dei tubi di alimentazione del gas per fare defluire l'aria - Verificare che l'ingresso dell'aria comburente e l'uscita dei gas di scarico non siano ostruiti - Verificare che la valvola del gas sia completamente aperta - Verificare la pressione di alimentazione del gas - Verificare il funzionamento e l'impostazione della valvola gas - Verificare il cablaggio della valvola gas - Sostituire il CU-GH • Fiamma presente, ma ionizzazione non riuscita o inadeguata: - Verificare che la valvola del gas sia completamente aperta - Verificare la pressione di alimentazione del gas - Controllare l'elettrodo di ionizzazione/accensione - Verificare la messa a terra - Controllare il cablaggio dell'elettrodo di ionizzazione/accensione.

Codice	Testo visualizzato	Descrizione	Soluzione
E04.12	Falsa fiamma	Falsa fiamma rilevata prima di accensione	Falso segnale di fiamma: • Il bruciatore rimane molto caldo: Impostare l'O_2 • Corrente di ionizzazione misurata in assenza di fiamma: controllare l'elettrodo di ionizzazione e accensione • Valvola gas difettosa: sostituire la valvola gas • Trasformatore di accensione difettoso: sostituire il trasformatore di accensione
E04.13	Ventilatore	GIRI/MIN ventilatore superiore alla norma	Errore ventilatore: • Errore collegamento: controllare il cablaggio e i connettori. • Il ventilatore funziona quando dovrebbe essere spento: verificare un eventuale eccessivo tiraggio del camino • Anomalia ventilatore: sostituire il ventilatore
E04.17	Err.Att. Valvola Gas	L'attuatore della valvola gas è fuori servizio	Errore assieme valvola gas: • Errore di connessione: controllare il cablaggio e i connettori • Assieme valvola gas difettoso: Sostituire l'assieme valvola gas
E04.23	Errore interno	Controllo Valvola Gas,bloccaggio interno	• Rimettere in funzione la caldaia • Sostituire il CU-GH

9.2 Cronologia errori

Il pannello di controllo è dotato di una memoria di errore, in grado di memorizzare la cronologia degli ultimi 32 errori. È possibile consultare i dettagli della caldaia al momento dell'errore. Per esempio;

- stato
- substato
- temperatura di mandata
- temperatura di ritorno

Questi e altri dettagli possono contribuire all'eliminazione dell'errore.

9.2.1 Lettura e cancellazione della memoria degli errori

La memoria degli errori conserva le informazioni degli errori più recenti.

1. Selezionare il riquadro [ ].
2. Per confermare la selezione, premere il pulsante ✔.
3. Selezionare il codice di selezione mediante la manopola: **0012**
4. Per confermare la selezione, premere il pulsante ✔.
   ⇨ Quando il livello installatore è abilitato, lo stato del riquadro [ ] passa da **Spento** a **Acceso**.
5. Premere il pulsante ≡.
6. Usare la manopola per selezionare **Storico degli errori**.
7. Per confermare la selezione, premere il pulsante ✔.
   ⇨ Viene visualizzato un elenco dei 32 errori più recenti, i relativi codici di errore, una breve descrizione e la data.
8. Utilizzare la manopola per selezionare il codice di errore che si vuole analizzare.

Fig.50 Livello installatore

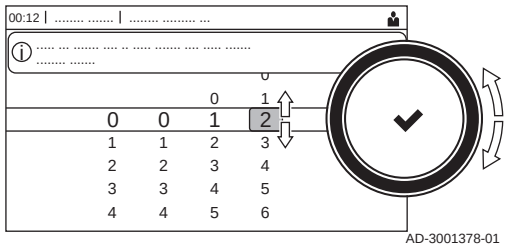

Fig.51 Dettagli errore

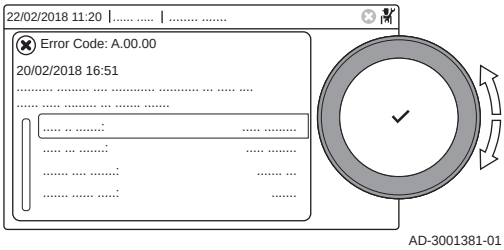

9. Per confermare la selezione, premere il pulsante ✔.
   ⇨ Il display visualizza la spiegazione del codice di errore ed alcuni dettagli della caldaia quando si è verificato l'errore.
10. Per cancellare la memoria degli errori, tenere premuto il pulsante ✔.

10 Caratteristiche Tecniche

10.1 Schema elettrico

Fig.52 Schema elettrico

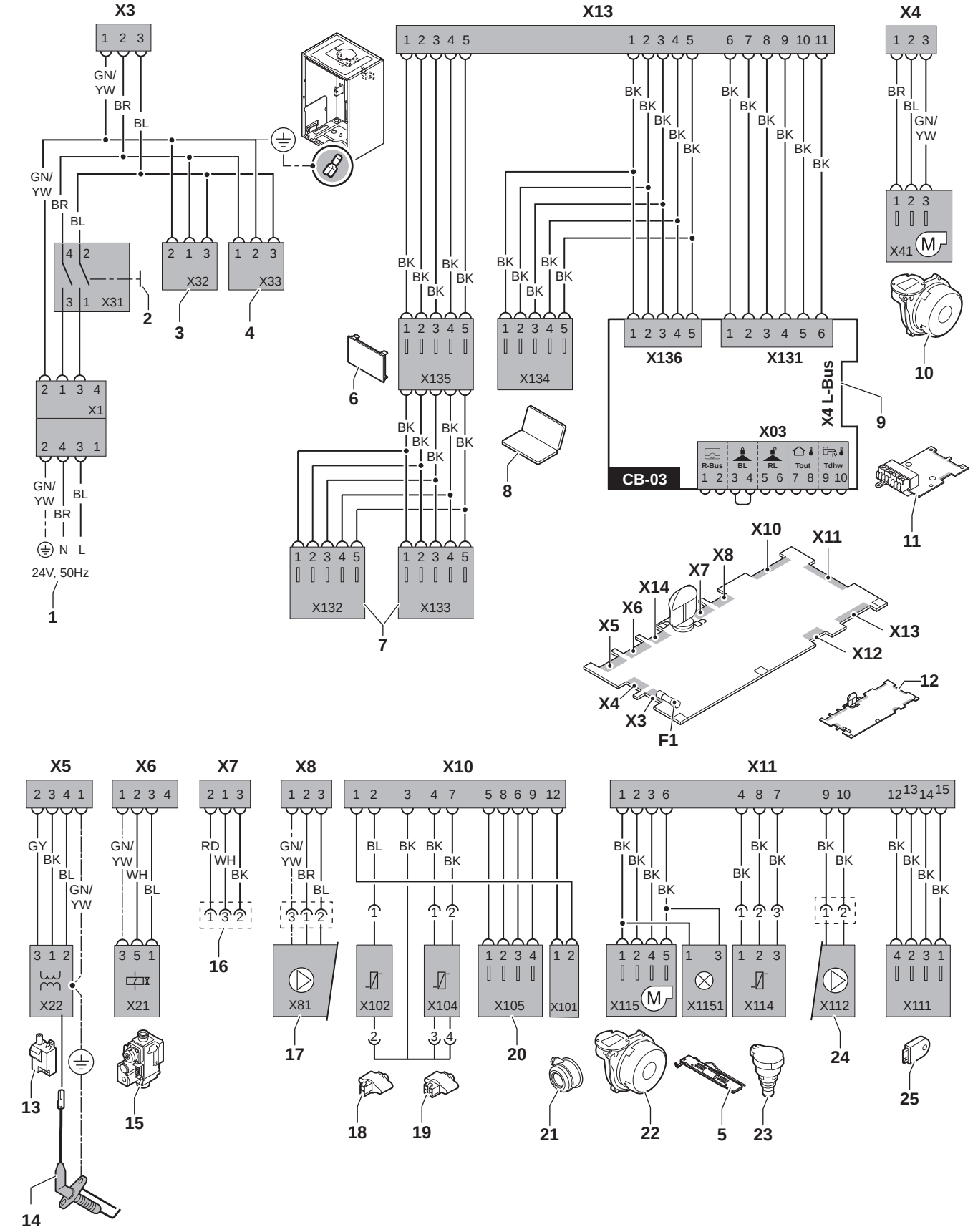

1 Alimentazione
2 Interruttore Acceso/Spento
3 Alimentazione per le schede di controllo SCB-xx
4 Alimentazione per la scheda di controllo IF-01
5 Illuminazione interna
6 Visualizzazione
7 Punti di collegamento per le schede di controllo aggiuntive SCB-xx
8 Collegamento per il Service
9 Collegamento L-Bus per schede di controllo SCB-xx
10 Alimentazione ventilatore
11 CB-03Scheda di controllo standard
12 Unità di controllo CU-GH08
13 Trasformatore di accensione
14 Elettrodo di ionizzazione/accensione
15 Unità valvola gas combinata
16 Collegamento alla scheda CB-08 (per valvola a tre vie alimentata a 24 V o a 230 V)
17 Alimentazione della pompa
18 Sonda di ritorno (NTC 10 kΩ/25°C)
19 Sonda di mandata (NTC 10 kΩ/25°C)
20 Punto di collegamento per la sonda dei fumi (PTC <20Ω/25°C)
21 Collegamento per il pressostato aria differenziale
22 Comando ventola
23 Sonda di pressione
24 Comando per la pompa PWM
25 Informazioni di archiviazione (CSU)
BK Nero
BL Blu
BR Marrone
GN Verde
GY Grigio
RD Rosso
WH Bianco
YW Giallo

11 Ricambi

11.1 Generalità

Sostituire i componenti difettosi o usurati della caldaia solo con ricambi originali o raccomandati.

11.2 Componenti

Fig.53 Modula Plus 115

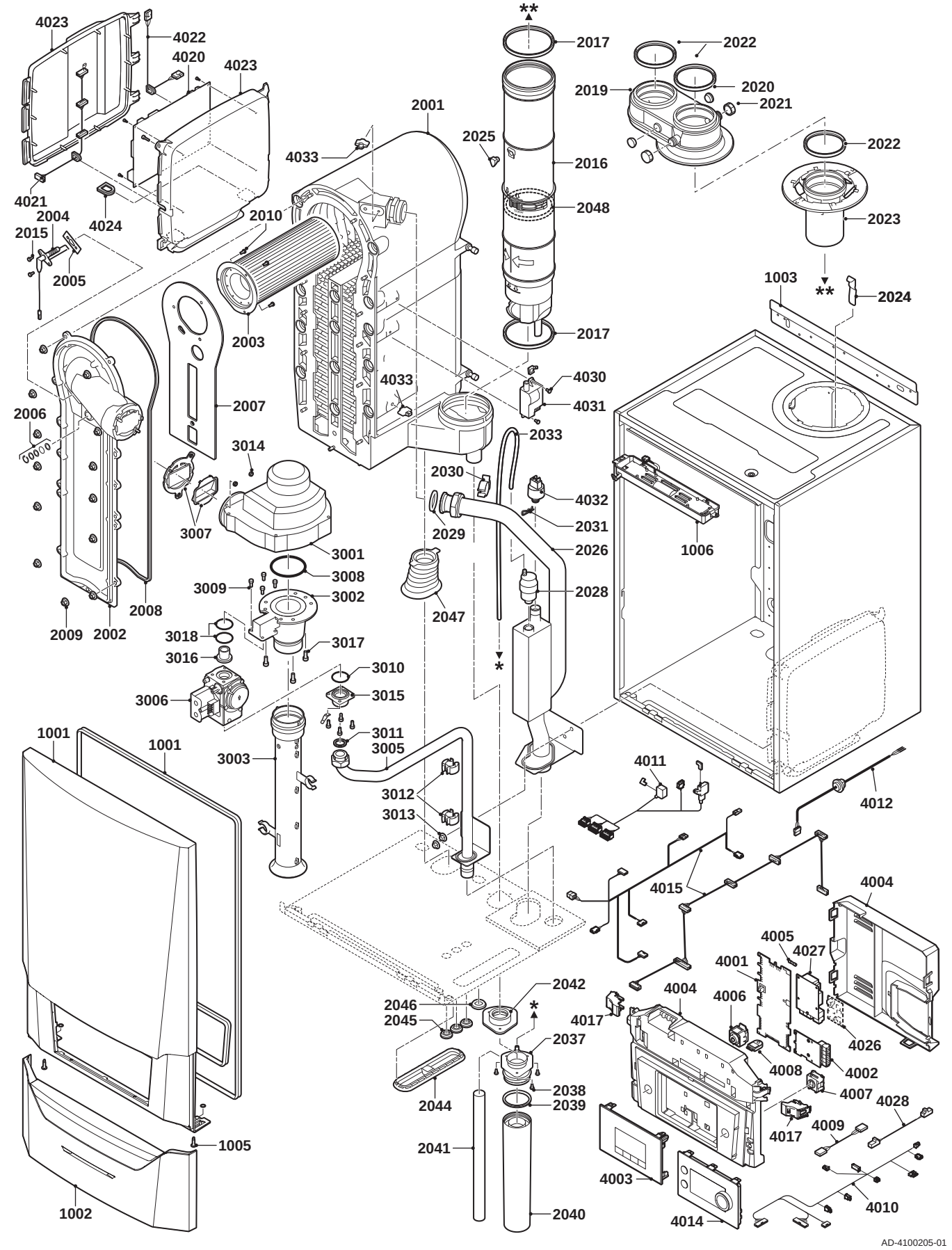

© Copyright

Le informazioni tecniche e tecnologiche contenute nelle presenti istruzioni tecniche, nonché descrizioni tecniche e disegni eventualmente forniti, rimangono di nostra proprietà e non possono essere riprodotti senza nostro previo consenso scritto. Soggetto a modifiche.

Paradigma Italia srl
Via C. Maffei, 3
38089 Darzo (TN)
Tel. +39-0465-684701
info@paradigmaitalia.it
www.paradigmaitalia.it

THIT9603_V1.0_1219 (7742323 - v.01 - 06112019)

7742323