Lampada UV per ventilconvettori Vayu

La lampada UV per ventilconvettori Vayu sfrutta la tecnologia ultravioletta per purificare l'aria circolante nei ventilconvettori installati in tutti gli ambienti chiusi.

La radiazione ultravioletta è in grado di interagire con la struttura molecolare del DNA dei microrganismi contenuti nell'aria, i quali, una volta esposti, vengono distrutti o inattivati. Questa tecnologia agisce in modo sicuro, senza impiego di sostanze chimiche e senza alterare le prestazioni dei ventilconvettori.

La lampada UV può essere installata sui ventilconvettori Vayu e garantisce un'efficace azione biocida per l'aria, garantendo elevate prestazioni grazie ad un'alta emissione ultravioletta e ad una lunga durata.

Lampada UV per ventilconvettori Vayu

VA_359_REV.00

Vantaggi:

- Eliminazione di agenti patogeni e riduzione dei rischi per la salute (asma, allergie, infezioni virali e batteriche)
- Riduzione degli odori che si generano negli impianti di areazione
- Riduzione della manutenzione necessaria per la pulizia di impianti e terminali
- Tecnologia sicura ed ecosostenibilie: nessun utilizzo di sostanze chimiche

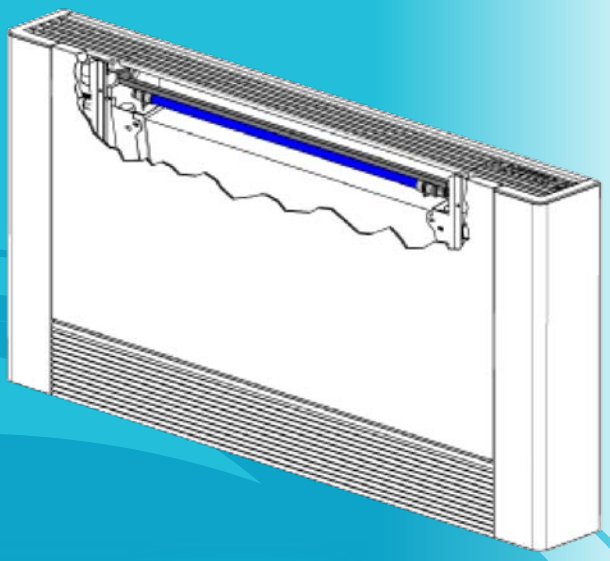

Applicazioni:

- Edifici commerciali
- Edifici industriali
- Edifici residenziali
- Strutture sanitarie
- Istituti scolastici

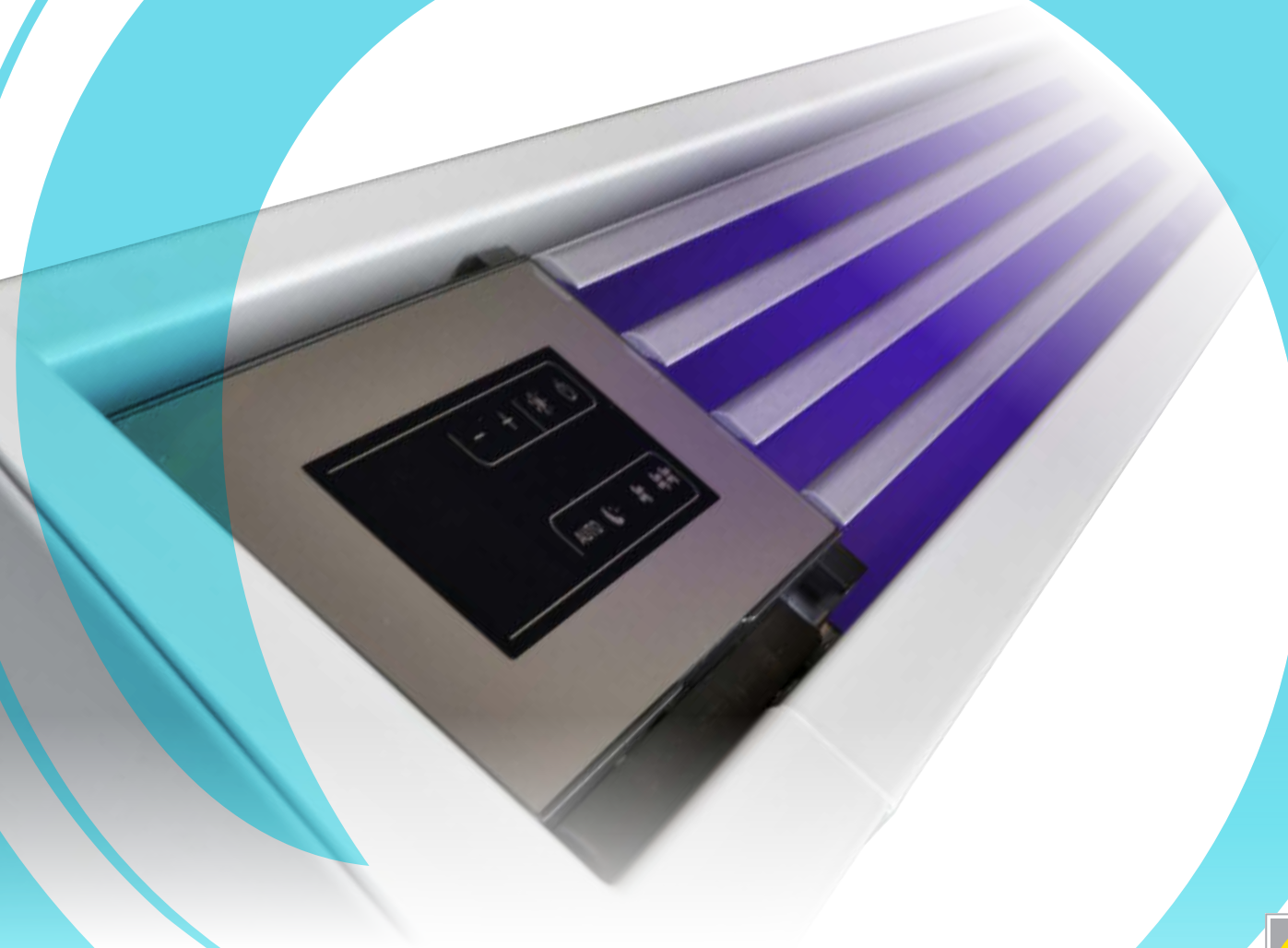

Paradigma Italia S.r.l. socio unico
Via Campagnola, 19/21 - 25011 Calcinato (BS) - Tel. +39 0309980951 - commerciale@paradigmaitalia.it

Maggiori informazioni su
www.paradigmaitalia.it

Seguici su
facebook.com/paradigmaitalia

Sistemi di riscaldamento ecologico
PARA DIGMA