ionisan
PLUS

Indice

1 Indicazioni generali **3**
1.1 Premessa 3
1.2 Marcatura dispositivo 3
1.3 Responsabilità 4

2 Avvertenze generali **5**

3 Principio di funzionamento **6**
3.1 Benefici di Ionisan Plus 6

4 Descrizione del dispositivo **7**
4.1 Descrizione componenti 7
4.2 Caratteristiche tecniche 7

5 Linee guida all'utilizzo **8**
5.1 Impiego di Ionisan Plus e gestione del Covid-19 8

6 Ricezione, tarsporto e stoccaggio **10**
6.1 Imballaggio 10
6.2 Movimentazione e tarsporto 10
6.3 Controllo al ricevimento 10
6.4 Stoccaggio 10
6.5 Movimentazione del dipositivo in condizioni operative 10

7 Installazione e messa in servizio **11**
7.1 Definizioni 11
7.2 Norme di sicurezza 11
7.3 Operazioni preliminari 12
7.4 Scelta del luogo di installazione 13
7.5 Collegamenti elettrici 13
7.6 Alimentazione elettrica 13
7.7 Uso del dispositivo 13
7.8 Posizionamento del dispositivo 13
7.9 Accensione del dispositivo 13

8 Manutenzione **14**
8.1 Avvertenze 14
8.2 Manutenzione ordinaria 14
8.3 Pulizia esterna dell'apparecchiatura 15
8.4 Controllo malfunzionamenti ed eventuali guasti 15

9 Smaltimento **15**

Questo manuale riporta le informazioni e quanto ritenuto necessario per il trasporto, l'installazione, l'uso e la manutenzione di Ionisan Plus.
Una inadeguata installazione del dispositivo e/o la mancata osservanza di quanto descritto in questo manuale, possono essere causa di annullamento della garanzia che la Ditta Costruttrice concede per i propri prodotti.
La Ditta Costruttrice inoltre non risponde di eventuali danni diretti e/o indiretti dovuti ad errate installazioni o di danni causati da unità installate da personale inesperto e/o non autorizzato.
Verificare, all'atto dell'acquisto, che il dispositivo sia integro e completo.
Il Produttore non si assume alcuna responsabilità in caso di danni a cose o a persone causati da un utilizzo inadeguato o dalla mancata osservanza delle indicazioni di sicurezza e di utilizzo riportati su questo manuale. In tali casi decade ogni diritto di garanzia.
Eventuali reclami dovranno essere presentati per iscritto entro 8 giorni dal ricevimento della merce.

Simbologia
Prestare la massima attenzione ai seguenti simboli ed al loro significato. La loro funzione è dare rilievo ad informazioni particolari quali:

AVVERTENZA
In riferimento ad integrazioni o suggerimenti per l'uso corretto del dispositivo.

PERICOLO
In riferimento a situazioni di pericolo che si possono verificare con l'uso del dispositivo per garantire la sicurezza alle persone.

VIETATO
Questo simbolo richiama l'attenzione per operazioni che sono assolutamente da evitare, quindi proibite.

PERICOLO ALTA TENSIONE
Non aprire o togliere sportelli o protezioni prima di aver tolto l'alimentazione della tensione.

Diritti d'autore
Tutte le informazioni riportate in questo documento tecnico, così come i disegni e le descrizioni tecniche da noi messi a dispodizione, restano di nostra proprietà e non possono essere riprodotti senza autorizzazione scritta.

1. Indicazioni generali

1.1 Premessa

In conformità alle norme vigenti, i dispositivi oggetto del presente "Manuale di uso e manutenzione" sono stati progettati e costruiti nel rispetto delle prescrizioni di buona tecnica per tutti i componenti.
Il presente “Manuale di uso e manutenzione” è stato redatto secondo la Direttiva 2006/42/CE, secondo la quale il dispositivo è considerato una macchina, e tenendo conto delle normali condizioni di uso allo scopo di fornire le informazioni necessarie per:

- eseguire in maniera sicura le operazioni previste durante le fasi di installazione, messa in servizio, uso, manutenzione e demolizione del dispositivo stesso;
- informare gli utilizzatori sui rischi residui che lo stesso presenta per garantirne la sicurezza e la tutela della salute;
- assicurare la qualità e l'efficienza del funzionamento del dispositivo.

Il fabbricante declina qualsiasi responsabilità civile e penale derivante dalla inosservanza delle istruzioni contenute nel presente Manuale.
Tutte le informazioni, i disegni, gli schemi e quant’altro contenuto nel presente Manuale e nella documentazione a corredo sono di natura riservata: nessuna di tali informazioni può essere riprodotta o comunicata a terzi senza la preventiva autorizzazione scritta della Ditta Costruttrice, che ne è la proprietaria esclusiva.

⚠ Eneretica Spa si riserva il diritto di apportare le modifiche, di carattere costruttivo o commerciale, che riterrà opportune per il miglioramento del filtro in qualsiasi momento, senza obblighi di aggiornamento rapido di questa pubblicazione.

1.2 Marcatura dispositivo

La marcatura CE attesta la conformità del dispositivo ai requisiti essenziali di sicurezza e di salute previsti dalle Direttive Europee riportate nella dichiarazione CE di conformità.
È costituita da una targhetta in materiale plastico con stampa serigrafata, applicata sul dispositivo

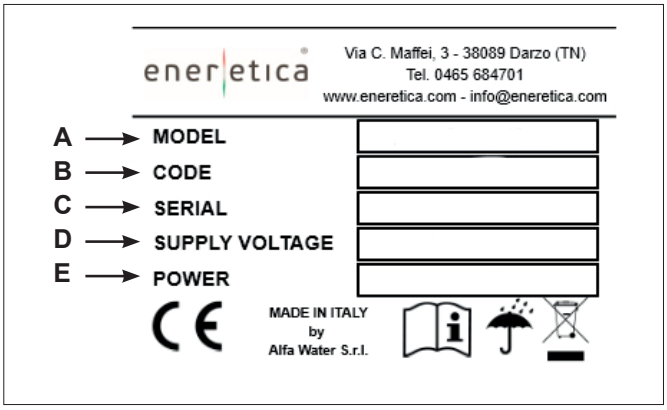

A. Nome commerciale
B. Codice Articolo
C. Numero di serie
D. Tipo alimentazione elettrica
E. Consumo elettrico

Lo ionizzatore Ionisan Plus è marcato CE secondo le direttive:
- 2006/42/CE,
- 2011/65/UE,
- 2014/30/UE,
- 2014/35/UE
- ed eventuali successive modifiche.

Il prodotto è un dispositivo medico di Classe I conforme alla direttiva 93/42/CEE e registrato presso il Ministero della Salute.

Ionisan Plus è progettato e costruito per la sanificazione dell'aria in ambienti civili (case, uffici, negozi) e industriali incompatibili con gas tossici ed infiammabili. Quindi se ne fa esplicito divieto di utilizzo in quegli ambienti dove l'aria risulti mescolata e/o alterata da altri composti gassosi e/o particelle solide. L'utilizzo per scopi diversi da quelli previsti, e non conformi a quanto descritto in questo manuale, farà decadere automaticamente qualsiasi responsabilità diretta e/o indiretta della Ditta Costruttrice e dei suoi Distributori.

1.3 Responsabilità

Il mancato rispetto delle istruzioni contenute nel presente Manuale d'Uso e Manutenzione esime il Costruttore da qualsiasi responsabilità. Per qualsiasi dato non compreso o non deducibile dalle pagine a seguire si raccomanda di consultare direttamente il costruttore.

In particolare, se la manutenzione dell'apparecchio viene eseguita in modo non conforme alle istruzioni fornite, o comunque in modo tale da pregiudicarne l'integrità o modificarne le caratteristiche, Eneretica spa si ritiene sollevata da qualsiasi responsabilità inerente la sicurezza delle persone ed il funzionamento difettoso delle apparecchiature.

2. Avvertenze generali

Questo libretto d'istruzione è parte integrante del dispositivo e di conseguenza deve essere conservato con cura e dovrà SEMPRE accompagnare il dispositivo anche in caso di sua cessione ad altro proprietario o utente. In caso di suo danneggiamento o smarrimento richiederne un altro esemplare a Eneretica spa.

Gli interventi di riparazione o manutenzione devono essere eseguiti da personale autorizzato da Eneretica spa o da personale qualificato secondo quanto previsto dal presente libretto. Non modificare o manomettere il dispositivo in quanto si possono creare situazioni di pericolo ed il costruttore del dispositivo non sarà responsabile di eventuali danni provocati.

Dopo aver tolto l'imballo assicurarsi dell'integrità e della completezza del contenuto. In caso di non rispondenza rivolgersi alla Ditta che ha venduto il dispositivo.

L'installazione e il funzionamento di questo prodotto devono essere eseguiti solo prendendo in considerazione i requisiti e le istruzioni specificate in questo manuale.

È esclusa qualsiasi responsabilità di Eneretica spa per danni causati a persone, animali o cose, da errori di installazione, di regolazione e di manutenzione o da usi impropri.

Ricordiamo che l'utilizzo di prodotti che impiegano energia elettrica, comporta l'osservanza di alcune regole fondamentali di sicurezza quali:

Questo apparecchio non è destinato all'uso da parte di persone (inclusi bambini) con ridotte capacità fisiche, mentali o sensoriali, o con mancanza di esperienza e conoscenza, a meno che non siano supervisionati o vengano forniti di istruzioni riguardanti l'uso dell'apparecchio da parte di una persona responsabile della loro sicurezza. Adottare le dovute precauzioni affinché i bambini non giochino con l'apparecchio.

È vietato toccare il dispositivo se si è a piedi nudi e con parti del corpo bagnate o umide e spruzzare o gettare acqua o altri liquidi direttamente sul dispositivo.

È vietata qualsiasi operazione di manutenzione o pulizia, prima di aver scollegato il dispositivo dalla rete di alimentazione elettrica posizionando l'interruttore generale del dispositivo su "SPENTO".

È vietato modificare i dispositivi di sicurezza o di regolazione senza l'autorizzazione e le indicazioni del costruttore del dispositivo.

È vietato tirare, staccare, torcere i cavi elettrici fuoriuscenti dal dispositivo, anche se questo è scollegato dalla rete di alimentazione elettrica.

È vietato salire con i piedi sul dispositivo, sedervisi e/o appoggiarvi qualsiasi tipo di oggetto.

È vietato aprire gli sportelli di accesso alle parti interne del dispositivo, senza aver staccato l'alimentazione elettrica.

È vietato disperdere, abbandonare o lasciare alla portata di bambini il materiale dell'imballo in quanto può essere potenziale fonte di pericolo.

3. Principio di funzionamento

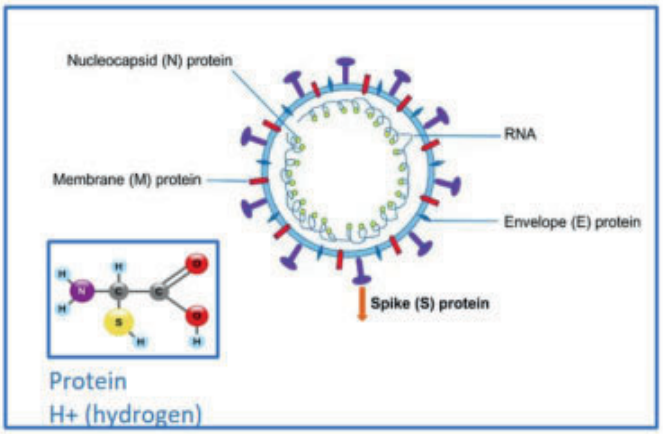

Ionisan Plus è un purificatore d'aria che dispone di un apparato elettronico in grado di produrre ioni negativi e positivi di specie diverse di ossidrili, ma tutte dotate di un forte potere ossidante e quindi di disinfezione.
L'apparato elettronico riproduce l'effetto della radiazione solare nell'atmosfera: per cui all'aperto, in zone di montagna o in prossimità del mare, in aree quindi prive di inquinamento, si raggiungono concentrazioni di ioni fino a 50.000 ioni per cm^3.
Le particolari specie ioniche prodotte sono scientificamente provate essere benefiche per le persone; quelle a carica elettrica negativa risultano essere particolarmente attive nel distruggere il RNA dei virus e il DNA di patogeni più evoluti.

La figura a fianco, in modo molto schematico, illustra come gli ioni negativi "rubando" l'idrogeno H+ dalla membrana proteica del virus, lo inattiva.
In questo modo vengono inattivati i patogeni presenti nell'aria e sulle superfici.

3.2 Benefici di Ionisan Plus

- Inattiva batteri, i virus e muffe
- Riduce i VOC (Componenti Organici Volatili)
- Riduce la polvere e la muffa
- Rimuove gli odori stagnanti
- Elimina l'elettricità statica
- Riduce significativamente la manutenzione dei sistemi Aria condizionata
- Diminuisce gli apporti di aria dall'esterno, consentendo di ridurre lo spreco energetico

La tecnologia a ioni bi-polari di Ionisan Plus non produce derivati nocivi e non utilizza sostanze chimiche.

Ionisan Plus non genera Ozono a livelli rilevabili (< 5 ppb)

4. Descrizione del dispositivo

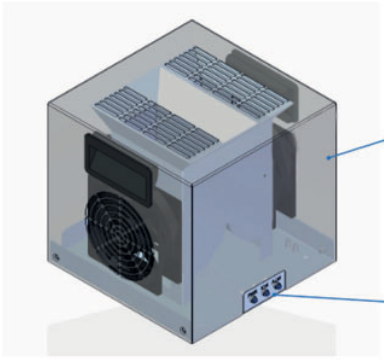

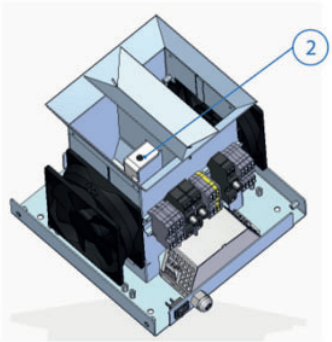

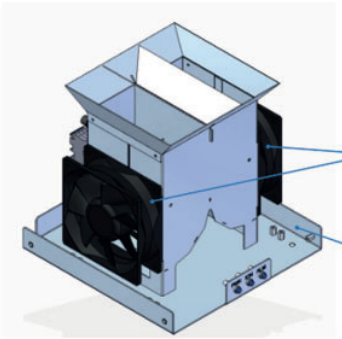

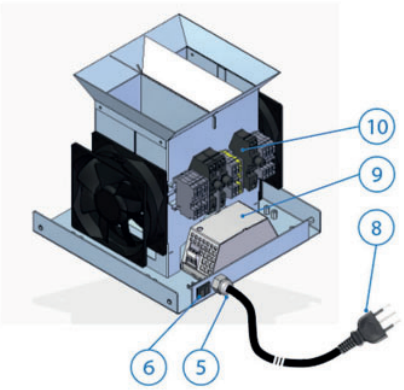

4.1 Descrizione componenti

Il dispositivo Ionisan Plus nei suoi elementi principali è costituito da:

- coperchio amovibile (1) in acciaio inox;
- struttura portante (7) in acciaio inox su cui sono è fissato:
  - il dispositivo elettronico (ionizzatore) per la produzione degli ioni (2);
  - nr. 2 ventole (4) che realizzano un flusso d'aria verso il dispositivo
  - il punto di alimentazione elettrico (5);
  - il pulsante (6) di messa in marcia/spegnimento (ON/OFF) del dispositivo;
  - il led (3) di segnalazione funzionamento ionizzatore;
  - un trasformatore (9);
  - una morsettiera (10),
- il cavo di alimentazione (8) da collegare alla rete elettrica del locale.

Il dispositivo viene attivato tramite il pulsante di ON/OFF. Alla sua messa in marcia, le ventole (4) muovono un flusso d'aria che attraverserà il campo elettrico prodotto dal dispositivo elettronico (ionizzatore) con la conseguente formazione dell'effetto descritto nel principio di funzionamento. L'illuminazione dei led (3) indica che lo ionizzatore è in funzionamento. Il dispositivo una volta acceso funziona in continuo fino a quando non si decide il suo spegnimento agendo ancora sul pulsante di ON/OFF.

4.2 Caratteristiche tecniche

L'unità è indicata per ambienti di grandi dimensioni. Può essere installato a muro, a soffitto oppure appoggiato su mensola o mobile. Il modello è in grado di generare una concentrazione di 10^{12} ioni/sec.
Nella tab.1 sono riportate le caratteristiche tecniche dell'unità.

Modello	Ionisan Plus
Dimensioni (LxPxH mm)	230x235x235
Alimentazione (V-Hz)	220/50 Hz
Consumo (W)	80
Peso (kg)	4,5

Ogni dispositivo Ionisan Plus ha due modalità: silenzioso (velocità 1) che consente di trattare ambienti con volume rispettivamente pari a 200 ÷ 300 m^3 e turbo (velocità 2) di 300 ÷ 400 m^3.

Queste condizioni possono essere influenzate dal numero delle persone presenti, dai ricircoli d'aria e da altri fattori ambientali.

5. Linee guida all’utilizzo

5.1 Impiego di Ionisan Plus e gestione del Covid-19

Ionisan Plus rientra tra le operazioni di sanificazione ambientale.

La sanificazione ambientale è un’operazione mirata ad eliminare a fondo qualsiasi batterio ed agente contaminante che, con le comuni pulizie e detersioni, non è possibile rimuovere. Ha come fine quello di riportare la carica microbica e virale entro degli standard igienici ottimali. Nella sanificazione degli ambienti sono comprese non solo la pulizia e la disinfezione, ma se è il caso anche la disinfestazione e derattizzazione. Le due pratiche sono volte ad eliminare per lo più parassiti e animali infestanti. Rientrano nella sanificazione degli ambienti anche gli interventi atti a ristabilire il microclima adeguato indoor (temperatura, ventilazione, grado di umidità relativa, presenza di polveri e agenti virali/patogeni etc…) ed in questo specifico cotesto si inserisce l’azione di Ionisan Plus.

Per garantire efficacia e durata dei suoi effetti benefici, la sanificazione ambientale con Ionisan Plus va effettuata come un'attività ordinaria sia per rispettare le imposizioni delle leggi vigenti, sia per poter tutelare al meglio la salute del prossimo.

Non vi è un momento “ideale” per effettuare la sanificazione ambientale: è corretto che essa sia costante, sia in inverno che in estate.
Ionisan Plus è un sistema innovativo di sanificazione in continuo 24/7 che garantisce un livello costante di qualità dell’aria. Il sistema rimane attivo in presenza delle persone, senza condizionarne la normale attività lavorativa/sportiva/domestica, e non richiede in alcun caso la sospensione delle attività in svolgimento o l’allontanamento delle persone per essere applicato.
Ionisan Plus può essere utilizzato come sistema di sanificazione dell’aria indoor dei locali, in modo da abbattere la carica degli inquinanti e la riduzione significativa della presenza di batteri e virus aero-dispersi.

Il sistema è particolarmente indicato per ambienti con scarso ricircolo dell’aria naturale, in ambienti con elevati affollamenti e con sistemi di areazione e condizionamento artificiale in quanto permette di ridurre la presenza di batteri e virus anche nell’aria filtrata dagli impianti di areazione con conseguente prolungamento della vita degli stessi.
L’attrezzatura può essere utilizzata negli ambienti contemporaneamente alla presenza dei lavoratori, e per massimizzare l’efficacia del trattamento dell’aria è necessario che la stessa rimanga in funzione durante l’intera durata del turno lavorativo.
Il numero delle attrezzature installate deve essere adeguato in relazione alla capacità di trattamento della macchina e al volume dell’ambiente in cui sono installate, risulta quindi importate anche la corretta scelta del punto di installazione.

Lo stesso infatti deve essere scelto in modo che l’attrezzatura abbia la possibilità di processare tutto il volume di aria presente nell’ambiente. Evitare quindi di chiudere le porte dei vari locali causando quindi difficolta di circolazione dell’aria stessa.
Il sistema come indicato è in grado di purificare l’aria presente nei locali di lavoro, permette la sanificazione delle superfici direttamente esposte all’all’aria ionizzata (strutture, arredi, attrezzature), ma il sistema non è sostitutivo delle adeguate operazioni di pulizia e sanificazione mediante l’utilizzo di prodotti sanificanti (alcol 70% o cloro 0,1%).

Il dispositivo è da intendersi come sistema migliorativo delle condizioni di igiene e salute dell’ambiente di lavoro, riduce ma non può eliminare il rischio da contaminazione e contagio degli occupanti degli ambienti in cui esso è installato.

Per un corretto impiego del dispositivo e gestione della salute e igiene è opportuno seguire le seguenti indicazioni.

- Installare il dispositivo in una zona che permetta un buon ricircolo dell’aria
- Installare uno più dispositivi in relazione al volume di aria da trattare come da specifiche tecniche (vedi Cap. “4.2 Caratteristiche tecniche")
- Mantenere in funzione il dispositivo durante tutto l’orario di lavoro e se possibile 24/24h
- Evitare di spostare il dispositivo in stanze diverse per brevi periodi
- Procedere a pulizia giornaliera delle postazioni di lavoro e delle zone a maggior contatto delle persone (maniglie delle porte, finestre, pulsanti per l’illuminazione, WC e dispenser per sapone e asciugamani)
- Periodicamente procedere a una pulizia e sanificazione più intensiva di tutti i luoghi mediante l’utilizzo di prodotti igienizzanti (alcol 70% o cloro 0,1%) o con sistemi equivalenti

6. Ricezione, trasporto e stoccaggio

6.1 Imballaggio

Ionisan Plus, unitamente agli accessori, viene spedito in appositi imballi di protezione. I materiali che non sono stati installati per esigenze tecniche vengono forniti imballati con involucro idoneo fissato all'interno o all'esterno del dispositivo stesso. L'imballo comprende:

- Ionisan Plus
- Spina di alimentazione
- Manuale d'uso e manutenzione
- Dichiarazione di Conformità

6.2 Movimentazione e trasporto

Per la movimentazione utilizzare, in funzione del peso, mezzi adeguati come previsto dalla direttiva 89/391/ CEE e successive modifiche.

Si prega di porre la massima cura nel maneggiare i dispositivi durante lo scarico e il posizionamento, onde evitare danni all'involucro o ai componenti. Evitare rotazioni senza controllo.

6.3 Controllo al ricevimento

Al ricevimento del dispositivo Vi preghiamo di effettuare un controllo di tutte le parti, al fine di verificare che il trasporto non abbia causato danneggiamenti.
I danni eventualmente presenti devono essere comunicati al vettore, apponendo la clausola di riserva sulla bolla di accompagnamento, specificando il tipo di danno.

Qualsiasi tipo di reclamo deve giungere per iscritto entro 8 giorni dalla data di ricevimento della merce.

6.4 Stoccaggio

In caso di stoccaggio prolungato mantenere i dispositivi protetti dalla polvere e lontano da fonti di vibrazioni e di calore.

La Ditta costruttrice declina ogni responsabilità per danneggiamenti dovuti a cattivo scarico o per mancata protezione dagli agenti atmosferici.

6.5 Movimentazione del dispositivo in condizioni operative

Ionisan Plus risulta facilmente movimentabile nei vari ambienti, in quanto provvisto di ingombri ridotti (vedi Cap. "4.2 Caratteristiche tecniche").

7. Installazione e messa in servizio

⚠ **ATTENZIONE! Prima di compiere qualsiasi operazione sui dispositivi leggere attentamente TUTTE le istruzioni contenute in questo manuale.**

7.1 Definizioni

UTENTE
Persona, ente o società che ha acquistato o affittato il dispositivo e che intende usarlo per gli scopi concepiti.

UTILIZZATORE/OPERATORE
Persona fisica che è stata autorizzata dall'utente ad operare con il dispositivo.

PERSONALE SPECIALIZZATO
Persone fisiche che hanno conseguito uno studio specifico e che sono quindi in grado di riconoscere i pericoli derivati dall'utilizzo di questo dispositivo e sono in grado di evitarli.

7.2 Norme di sicurezza

⚠ La ditta Costruttrice declina qualsiasi responsabilità per la mancata osservanza delle norme di sicurezza e di prevenzione di seguito descritte.
Declina inoltre ogni responsabilità per danni causati da un uso improprio dei sanificatori e/o da modifiche eseguite senza autorizzazione.

- L'installazione deve essere effettuata attenendosi scrupolosamente alle indicazioni del presente manuale.
- Rispettare le leggi in vigore nel Paese in cui viene installato il dispositivo, relativamente all'uso e allo smaltimento dell'imballo e dei prodotti impiegati per la pulizia e la manutenzione del dispositivo, nonché osservare quanto raccomanda il produttore di tali prodotti.
- Prima di mettere in funzione il dispositivo controllare la perfetta integrità dei vari componenti e dell'impianto elettrico a cui va collegato assicurandosi della presenza di interruttore magnetotermico differenziale di protezione a monte della linea di alimentazione come indicato nel presente manuale.
- Evitare assolutamente di introdurre oggetti di alcun genere all'interno del dispositivo, in quanto entrando in contatto con punti di voltaggio o terminazioni elettriche potrebbero provocare incendi o scosse elettriche.
- Non procedere con lavori di manutenzione e pulizia, se prima non è stata disinserita la linea elettrica.
- La manutenzione e la sostituzione delle parti danneggiate o usurate deve essere effettuata solamente da personale specializzato e seguendo le indicazioni riportate in questo manuale.
- Le parti di ricambio devono essere approvate dal Costruttore.
- In caso di dismissione e smantellamento del dispositivo, attenersi alle normative antinquinamento previste dal Paese in cui viene installato il dispositivo stesso.
- Non versare acqua o liquidi in genere sul dispositivo.
- Collocare il dispositivo in modo che il cavo di alimentazione non venga calpestato.

- Utilizzare il tipo di alimentazione indicato sull'etichetta. Se non si è certi del tipo di alimentazione disponibile, rivolgersi al proprio rivenditore o alla società erogatrice di zona.
- Non toccare le parti interne del dispositivo, salvo quando diversamente indicato nelle istruzioni riportate in questo manuale.
- Non forzare mai i componenti nelle operazioni di montaggio: sebbene siano costruiti con materiali molto resistenti le parti costituenti il dispositivo possono subire danni se maneggiate in modo improprio.
- Non tentare di effettuare interventi di manutenzione sul dispositivo, salvo quando espressamente indicato in questo manuale. L'apertura o rimozione dell'involucro esterno potrebbe esporre a punti di voltaggio pericolosi o comportare altri rischi. Tutti gli interventi di manutenzione devono essere effettuati da personale addetto, salvo i casi espressamente indicati in questo manuale.
- Scollegare il dispositivo dalla corrente e rivolgersi a personale qualificato per l'assistenza quando si rientra in uno dei seguenti casi:
  - il dispositivo sia entrato a contatto con acqua o liquidi di qualsiasi natura.
  - il dispositivo sia rimasto esposto agli agenti atmosferici.
  - persista un malfunzionamento nonostante siano state eseguite correttamente tutte le procedure di installazione e/o manutenzione.
- Il dispositivo è dotato di fessure e aperture utili per la ventilazione, non ostruire o coprire tali fessure.
- Assicurarsi di lasciare sempre lo spazio necessario per una ventilazione adeguata sia sul fondo che sulle fessure laterali del dispositivo.
- Posizionare il dispositivo su superfici stabili (evitare letti, divani, coperte, tappeti e così via).

L'installatore e l'utilizzatore, nell'uso del dispositivo Ionisan Plus devono tenere conto e porre rimedio a tutti gli altri tipi di rischio connessi con l'impianto. Ad esempio rischi derivanti da ingresso di corpi estranei, oppure rischi dovuti al convogliamento di gas pericolosi infiammabili o tossici ad alta temperatura.

7.3 Operazioni preliminari

Verificare la perfetta integrità dei vari componenti del dispositivo.
Controllare che nell'imballo siano contenuti la documentazione e gli eventuali accessori per l'installazione.

Trasportare il dispositivo imballato il più vicino possibile al luogo di installazione.
Non appoggiare pesi o attrezzi sul dispositivo, né collocarlo su superfici instabili.

7.4 Scelta del luogo di installazione

⚠ • Non posizionare il dispositivo in locali in cui sono presenti gas infiammabili, sostanze acide, aggressive e corrosive che possono danneggiare i vari componenti in maniera irreparabile.
• Prevedere uno spazio libero minimo, al fine di rendere possibile l'installazione e la manutenzione ordinaria e straordinaria.

7.5 Collegamenti elettrici

⚠ **ATTENZIONE! Prima di iniziare qualsiasi operazione assicirarsi che la linea di alimentazione generale sia sezionata!**
• Assicurarsi che la tensione e la frequenza riportate sulla targhetta corrispondano a quelle della linea elettrica di allacciamento.
• La linea di alimentazione elettrica di Ionisan Plus deve essere dedicata, non ci devono essere altre apparecchiature alimentate dalla stessa linea. Non è consentito l'uso di adattatori, prese multiple.

7.6 Alimentazione elettrica

Ionisan Plus esce dalla fabbrica completamente cablato e necessita solamente di collegamento ad una presa di alimentazione elettrica di tipo civile come da specifiche riportate in targhetta. Prima di qualsiasi collegamento accertarsi che la tensione di rete sia conforme a quanto indicato sull'etichetta.

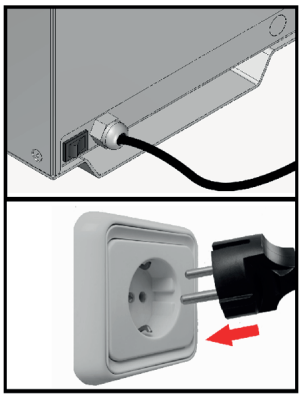

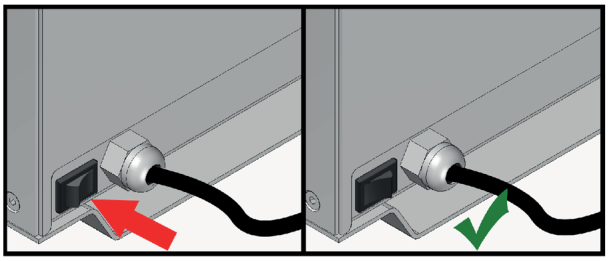

7.7 Uso del dispositivo

1. Collegare il dispositivo alla linea elettrica mediante il cavo elettrico in dotazione.

2. L'interruttore di ON/OFF è situato sulla parte inferiore dell'apparecchio (vedi capitolo 4). Per accendere l'apparecchio agire sul pulsante rosso 0/I portandolo in posizione I; si udirà un leggero sfrigolio provenire dall'interno del dispositivo e il led presente nella parte superiore del dispositivo si illuminerà indicando il funzionamento dell'apparecchio.

7.8 Posizionamento del dispositivo

Si consiglia di posizionare Ionisan Plus ad un'altezza di almeno 1 metro da terra, lasciando uno spazio intorno all'apparecchiatura di almeno 10 centimetri da eventuali pareti.

7.9 Accensione del dispositivo

Il dispositivo viene acceso premendo l'interruttore nella posizione ON.
Il led azzurro acceso segnala che l'apparecchio è in funzione.
Ionisan Plus può essere mantenuto acceso 24/24 h.

8. Manutenzione

8.1 Avvertenze

⚠ **Prima di intraprendere qualsiasi operazione manutentiva accertarsi che il dispositivo non sia e non possa casualmente o accidentalmente essere alimentato elettricamente. E' quindi necessario interrompere l'alimentazione elettrica ad ogni manutenzione.**
• E' dovere dell'utilizzatore eseguire sul dispositivo tutte le operazioni di manutenzione di seguito riportate.
• Nel caso si riscontri un malfunzionamento, disconnettere dalla rete e consultare personale specializzato (rivenditore, Ditta Costruttrice).

La frequenza delle operazioni da compiere per assicurare una corretta manutenzione dei dispositivi di sanificazione dipende principalmente dalla qualità dell'aria trattata.
La mancanza di un'adeguata e sistematica manutenzione può causare con il passare del tempo un decadimento strutturale e funzionale del dispositivo e delle sue prestazioni.

8.2 Manutenzione ordinaria

Ionisan Plus necessita di una ridotta manutenzione consistente nella pulizia periodica del dispositivo mediante un aspiratore di piccola taglia alimentato a batteria, per rimuovere tracce di polvere ed eventuali residui che ostacolino il flusso dell''aria. Questa pulizia è in genere da effettuare una volta ogni anno.

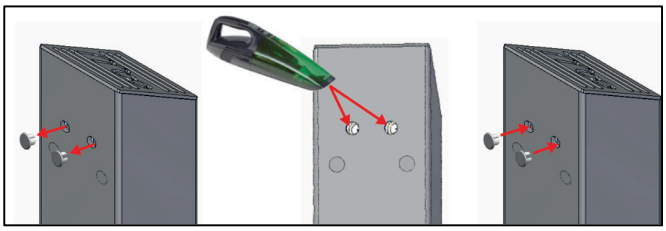

⊘ **E' vietato l'utilizzo di dispositivi aspiranti dotati di collegamento a rete elettrica, allo scopo di eliminare il rischio di scariche elettrostatiche.**

⊘ **E' vietato l'utilizzo di dispositivi soffianti e l'utilizzo di aria compressa.**

⊘ **Non utilizzare detergenti liquidi, o spray, saponi o simili.**

Apertura di Ionisan Plus per la manutenzione straordinaria
Svitare le viti poste nella parte inferiore di Ionisan Plus e sfilare il coperchio dalla base.

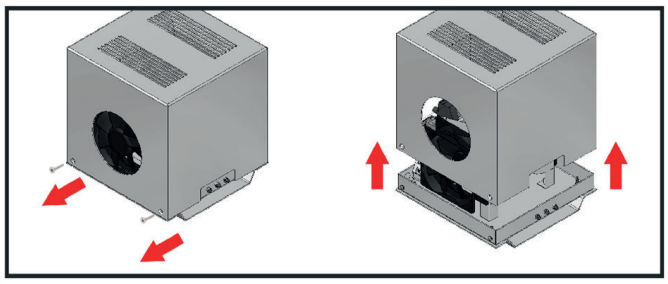

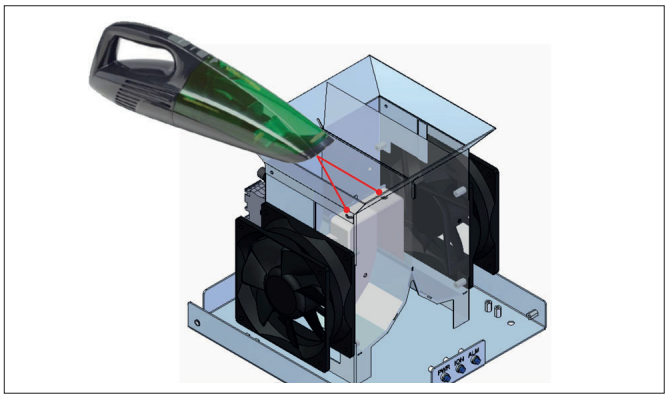

Pulizia del dispositivo per la produzione di ioni
Il dispositivo è dotato di sistema autopulente per cui non necessita di pulizia degli aghi: nel caso in cui l'ambiente risultasse molto polveroso potrebbero formarsi dei depositi in prossimità degli aghi in questo caso si consiglia di utilizzare un aspiratore di piccola taglia alimentato a batteria, per rimuovere tracce di polvere ed eventuali residui che ostacolino il corretto funzionamento del dispositivo per la produzione degli ioni.

8.3 Pulizia esterna dell'apparecchiatura

Pulire esternamente il dispositivo con un panno umido.

E' vietato l'utilizzo di dispositivi aspiranti dotati di collegamento a rete elettrica, allo scopo di eliminare il rischio di scariche elettrostatiche.

E' vietato l'utilizzo di dispositivi soffianti e l'utilizzo di aria compressa.

Non utilizzare detergenti liquidi, o spray, saponi o simili.

8.4 Controllo malfunzionamenti ed eventuali guasti

In questo paragrafo vengono riassunti i problemi più frequenti che potrebbero riscontrarsi durante l'utilizzo dell'unità. Prima di rivolgersi all'assistenza clienti, fare le verifiche descritte nella lista di seguito riportata.

PROBLEMA	POSSIBILE CAUSA	SOLUZIONE
Il led blu indicante il funzionamento del dispositivo ionizzante è spento.	Mancanza di limentazione all'unità.	Verificare che l'interruttore sia in posizione "I".
		Verificare che la spina sia collegata alla presa d'alimentazione di rete.
		Verificare che la spina sia collegata alla presa d'alimentazione sul dispositivo.
		Verificare che la presa di corrente dove è collegato l'apparecchio funzioni.

Nel caso si riscontri un malfunzionamento diverso da quanto sopra descritto rivolgersi a personale specializzato (rivenditore, Ditta Costruttrice).
Scollegare l'apparecchio dalla presa di corrente e rivolgersi al personale specializzato per l'assistenza anche quando si verifica uno o più dei seguenti casi:

- il cavo di alimentazione è danneggiato o deteriorato.
- la spina di alimentazione è danneggiata o deteriorata.
- acqua o del liquido è stato versato sull'apparecchio.
- nel caso di un malfunzionamento nonostante tutte le procedure di installazione siano state eseguite correttamente.

9. Smaltimento

A fine utilizzo, Ionisan Plus andrà smaltito in osservanza delle normative vigenti nel paese d'installazione.
I materiali che compongono le unità sono:

- acciaio inox
- alluminio
- vetro
- nylon
- plastica
- carta e cartone
- legno

Gestione dei rifiuti di apparecchiature elettriche ed elettroniche
Questo prodotto rientra nel campo di applicazione della Direttiva 2012/19/UE riguardante la gestione dei rifiuti di apparecchiature elettriche ed elettroniche (RAEE). L'apparecchio non deve essere eliminato con gli scarti domestici in quanto composto da diversi materiali che possono essere riciclati presso le strutture adeguate. Informarsi attraverso l'autorità comunale per quanto riguarda l'ubicazione delle piattaforme ecologiche atte a ricevere il prodotto per lo smaltimento ed il suo successivo corretto riciclaggio. Si ricorda, inoltre, che a fronte di acquisto di apparecchio equivalente, il distributore è tenuto al ritiro gratuito del prodotto da smaltire. Il prodotto non è potenzialmente pericoloso per la salute umana e l'ambiente, non contenendo sostanze dannose come da Direttiva 2011/65/UE (RoHS), ma se abbandonato nell'ambiente impatta negativamente sull' ecosistema. Leggere attentamente le istruzioni prima di utilizzare l'apparecchio per la prima volta. Si raccomanda di non usare assolutamente il prodotto per un uso diverso da quello a cui è stato destinato, essendoci pericolo di shock elettrico se usato impropriamente.

eneretica®

consulting | solution | service

Eneretica Spa
Via C. Maffei, 3
38089 Darzo (TN)
T +39 0465 684701
info@eneretica.com
P.iva: 02408370225
www.eneretica.com