Pompe di calore Paradigma

Libra IN Totem

Manuale utente

THIT9627_V1.1_08/20

Sistemi di riscaldamento ecologico

PARA DIGMA

Indice

1. Informazioni per l'utente **3**
1.1 Avvertenze generali 3
1.2 Gestione dell'apparecchio con il display touch screen ed il telecomando 4
1.3 Descrizione del funzionamento 5
1.4 Regolazione luminosità 8
1.5 Blocco tasti display touch screen 8
1.6 Funzione Hotel 8
1.7 Consigli per il risparmio energetico 8
1.8 Diagnosi degli inconvenienti 8
1.9 Anomalie e rimedi 10
1.10 Dati tecnici 11
1.11 Manutenzione periodica 12
1.12 Smaltimento 13

Conformità
Questa unità è conforme alle direttive Europee:
- 2014/35/UE Bassa tensione
- 2014/30/UE Compatibilità elettromagnetica
- 2011/65/UE Restrizione dell'uso di determinate sostanze pericolose nelle apparecchiature elettriche ed elettroniche (RoHS)
- 2012/19/EC Rifiuti di apparecchiature elettriche ed elettroniche (RAEE)
- 2014/517/UE Regolamento sui gas fluorurati ad effetto serra
- Direttiva Europea ErP 2009/125/UE

Simbologia
I pittogrammi riportati nel seguente capitolo consentono di fornire rapidamente ed in modo univoco informazioni necessarie alla corretta utilizzazione della macchina in condizioni di sicurezza.

Pittogrammi redazionali

U **Utente**
Contrassegna le pagine nelle quali sono contenute istruzioni o informazioni destinate all'utente.

I **Installatore**
Contrassegna le pagine nelle quali sono contenute istruzioni o informazioni destinate all'installatore.

S **Service**
Contrassegna le pagine nelle quali sono contenute istruzioni o informazioni destinate all'installatore SERVIZIO ASSISTENZA TECNICA CLIENTI.

Pittogrammi relativi alla sicurezza

⚠ **Avvertenza**
Indica azioni che richiedono particolare cautela ed adeguata preparazione.

⛔ **Divieto**
Contrassegna azioni che non si devono assolutamente fare.

Diritti d'autore
Tutte le informazioni riportate in questo documento tecnico, così come i disegni e le descrizioni tecniche da noi messi a dispodizione, restano di nostra proprietà e non possono essere riprodotti senza autorizzazione scritta.

1. Informazioni per l’utente

1.1 Avvertenze generali

⚠ Nessun oggetto od ostacolo strutturale (arredi, tende, piante, fogliame, tapparelle ecc.) dovrà mai ostruire il normale deflusso dell’aria sia dalle griglie interne che da quelle esterne.

⚠ Non appoggiare nel modo più assoluto alcun contenitore nella parte superiore dell'apparecchio, soprattutto se contenente liquidi. Si potrebbe causare un corto circuito, danneggiare l'apparecchio e/o essere esposti a pericolo di folgorazione.

⚠ Non appoggiarsi o peggio sedersi sulla scocca del climatizzatore per evitare di danneggiare l'apparecchio.

⚠ Nel caso vi fossero perdite d’acqua dall’apparecchio è necessario spegnerlo immediatamente e togliere l’alimentazione elettrica. Chiamare quindi il centro assistenza **TECO SERVICE** più vicino.

⚠ Durante il funzionamento in riscaldamento il climatizzatore periodicamente provvede ad eliminare il ghiaccio che si può formare sulla batteria esterna. In questa situazione la macchina continua a funzionare ma non invia aria calda in ambiente. La durata di questa fase può essere da 3 a un massimo di 10 minuti.

⚠ L’apparecchio non deve essere installato in locali dove si sviluppano gas esplosivi o dove vi sono condizioni di umidità e temperatura fuori dai limiti massimi definiti sul manuale di installazione.

⚠ Pulire regolarmente il filtro dell’aria come descritto nell’apposito paragrafo.

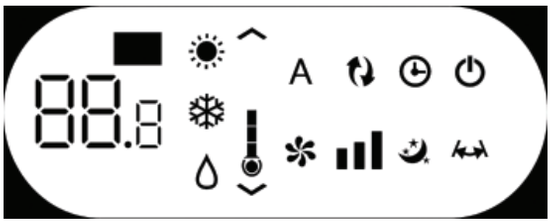

Display touch-screen

1.2 Gestione dell’apparecchio con il display touch screen ed il telecomando

TASTO / DISPLAY :			
	Setpoint		Tasto funzionamento in solo riscaldamento (display)
	Tasto su		Tasto benessere notturno
	Tasto giù		Tasto controllo della direzione del flusso d’aria
	Tasto accensione / spegnimento		Tasto controllo della velocità del ventilatore
	Tasto benessere (funzionamento automatico economico)		Tasto impostazione funzione Timer (telecomando)
	Tasto funzionamento in solo raffreddamento		Tasto impostazione funzione Timer (display)
	Tasto funzionamento in sola deumidificazione		Sensore di luminosità
	Tasto funzionamento in sola ventilazione		Termometro digitale; 1÷7 barrette rosse in inverno, blu in estate
	Tasto funzionamento in solo riscaldamento (telecomando)		Non utilizzato

Il display visualizza normalmente lo stato di funzionamento (vedi paragrafo Descrizione del funzionamento) ed eventuali allarmi (vedi paragrafo Visualizzazione allarmi a display).
Inoltre attraverso la pressione dei vari simboli è possibile selezionare le varie funzioni.

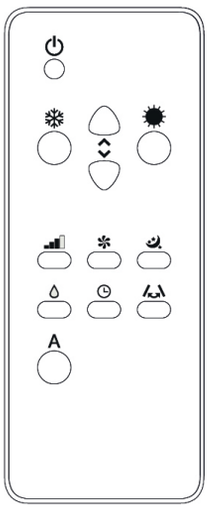

Telecomando

Attraverso la pressione dei tasti è possibile impostare le varie funzioni (vedi paragrafo Descrizione del funzionamento)

⚠ Il telecomando fornito a corredo dell’apparecchio è stato studiato in modo da conferirgli la massima robustezza ed un’eccezionale funzionalità, comunque esso deve essere maneggiato con alcune cautele.

Evitare di:
- lasciarlo esposto alla pioggia, versare liquidi sulla sua tastiera o farlo cadere in acqua
- fargli subire forti urti o lasciarlo cadere su superfici dure
- lasciarlo esposto ai raggi solari
- frapporre ostacoli tra il telecomando e l’apparecchio mentre si usa il telecomando stesso.

Inoltre:
- nel caso in cui nello stesso ambiente vengano usati altri apparecchi dotati di telecomando (TV, radio, gruppi stereo, etc.), si potrebbero verificare alcune interferenze
- le lampade elettroniche e fluorescenti possono interferire nelle comunicazioni tra il telecomando e l’apparecchio,
- estrarre la batteria in caso di prolungato inutilizzo del telecomando.

Inserimento batteria
Per il telecomando deve essere esclusivamente usata una batteria al litio secco CR2025 da 3 V (compresa nella fornitura). Le batterie esaurite, devono essere eliminate solamente tramite gli appositi punti di raccolta predisposti dalle Autorità Locali per i rifiuti di questo tipo.
Per inserire la batteria aprire l’apposito sportellino a scatto che si trova nella parte inferiore del telecomando. La batteria deve essere inserita rispettando scrupolosamente la polarità. Richiudere lo sportellino a scatto una volta inserita le batteria.

1.3 Descrizione del funzionamento

Accensione generale e gestione del funzionamento
Per poter gestire l’apparecchio tramite il telecomando o il display touch screen occorre avere inserito l’interruttore generale che è stato previsto sulla linea elettrica d’alimentazione (e sulla cui posizione potrà essere più preciso il tecnico che ha installato l’apparecchio), o introdurre la spina di alimentazione dell’apparecchio nella presa dell’impianto.
Una volta eseguite le operazioni descritte, attraverso la pressione dei simboli sul display touch screen, o con il telecomando, è possibile la gestione dell’impianto. Per trasmettere i comandi verso la unità interna occorre rivolgere la parte anteriore del telecomando verso il display dell’unita’ interna stessa. La ricezione del comando viene confermata dall’emissione di una nota da parte del cicalino e dalla relativa visualizzazione a display. La distanza massima alla quale può avvenire la ricezione dei comandi corrisponde ad 8 metri circa.

Tasto/Display	Operazione
⚠ I tasti del telecomando e del display touch screen eseguono la medesima funzione.	
88.8	Quando l’apparecchio è acceso sui 3 digit del display viene visualizzato il setpoint impostato.
^ v	• E’ possibile impostare tra 16 e 31°C il setpoint a cui il climatizzatore porterà l’ambiente. ⚠ Evitare di impostare una temperatura troppo bassa o troppo alta perché oltre che dannosa per la salute costituisce un inutile spreco di energia.
	Accensione/Spegnimento dell’apparecchio
	Tramite l’apposito pulsante è possibile spegnere (stand-by) o accendere l'apparecchio. Il sistema di controllo dell’apparecchio è dotato di memoria, per cui tutte le impostazioni non andranno perse né in caso di spegnimento né in caso di mancanza di tensione. Il pulsante in questione serve per l’attivazione e la disattivazione dell’apparecchio per brevi periodi. ⚠ In caso di prolungato arresto dell’ apparecchio, questo deve essere disattivato staccando l’interruttore generale, o togliendo la spina dalla presa di corrente
A	Tasto benessere (funzionamento automatico economico)
	Impostando questo funzionamento l'apparecchio si predispone in modo da ottenere nel locale climatizzato un comfort ottimale. In funzione della temperatura impostata, il climatizzatore seleziona automaticamente la modalità di funzionamento (raffreddamento, o riscaldamento), e la velocità di ventilazione in base alla temperatura del locale.
	Funzionamento in solo raffreddamento
	• Usando questa modalità l’apparecchio deumidifica e raffredda l’ambiente.
^ v	• E’ possibile impostare la temperatura desiderata tra i 16 ed i 31°C e, se tale temperatura è più bassa della temperatura ambiente, dopo tre minuti (come massimo) il compressore s’avvia e l’apparecchio inizia ad erogare aria fredda mantenendo attiva la ventilazione anche in caso di raggiungimento del setpoint.
	Funzionamento in sola deumidificazione
	Usando questa modalità l’apparecchio deumidifica l’ambiente. L’attivazione di questa funzione risulta quindi particolarmente utile nelle mezze stagioni, vale a dire in quelle giornate (come per esempio quelle piovose) nelle quali la temperatura è tutto sommato gradevole, ma l’eccessiva umidità fa avvertire un certo senso di disagio. In questa modalità viene ignorata sia l’impostazione della temperatura ambiente che l’impostazione della velocità del ventilatore che risulta corrispondente sempre alla minima. Con questa modalità è normale che l’apparecchio funzioni in modo intermittente.
	Funzionamento in sola ventilazione
	Attivando questa funzione il compressore non viene mai attivato e l’apparecchio non esercita alcuna azione né sulla temperatura né sull’umidità dell’aria in ambiente. È possibile effettuare la scelta della velocità del ventilatore
	Funzionamento in solo riscaldamento
	• Impostando questa modalità l’apparecchio riscalda l’ambiente. ⚠ In riscaldamento l’apparecchio provvede periodicamente ad effettuare uno sbrinamento della batteria di evaporazione, se necessario. Per tutta la durata di questa fase il climatizzatore non invia aria calda in ambiente, pur rimanendo accesi i vari organi interni ad esclusione del ventilatore dell’aria ambiente.
^ v	• E’ possibile impostare la temperatura desiderata tra i 16 ed i 31°C e, se tale temperatura è più alta della temperatura ambiente, dopo tre minuti (come massimo) il compressore s’avvia e l’apparecchio inizia ad erogare calore.

Tasto/Display	Operazione
	Tasto benessere notturno
	Con apparecchio acceso e modalità raffreddamento o riscaldamento selezionata la pressione del pulsante permette di eseguire molteplici funzioni atte a massimizzare la silenziosità dell’apparecchio, il risparmio di energia elettrica e la regolazione del benessere notturno. In questa modalità il funzionamento del ventilatore è impostato sulla velocità minima.Questa funzione dovrebbe essere attivata immediatamente prima d’addormentarsi • In raffreddamento il set di temperatura impostato viene aumentato di 1°C dopo un’ora e di un ulteriore °C dopo 2. Trascorsa le seconda ora l’impostazione del set di temperatura non viene ulteriormente alterato e dopo altre 6 ore l’apparecchio viene posto in stand-by. • In riscaldamento la temperatura impostata viene diminuita di 1°C dopo un’ora e di un ulteriore °C dopo 2 ore. Trascorsa le seconda ora l’impostazione del set di temperatura non viene ulteriormente alterato e dopo altre 6 ore l’apparecchio viene posto in stand-by. Questa funzione non è disponibile per il funzionamento in sola deumidificazione, sola ventilazione ed automatico economico e può essere esclusa in ogni momento (idealmente al risveglio) premendo un’altra volta il pulsante. In caso di simultanea impostazione della funzione Timer l’apparecchio si spegnerà allo scadere del tempo impostato.
	Controllo della direzione del flusso d'aria
	Premendo l’apposito pulsante è possibile impostare l'oscillazione continua del deflettore mobile uscita aria, nel qualcaso il simbolo a display è acceso o bloccarlo in una posizione qualsiasi. ⚠ IMPORTANTE: Il movimento del deflettore mobile non deve mai essere forzato manualmente. In raffrescamento e deumidificazione la posizione del deflettore viene resettata ogni 30 minuti onde evitare formazione di rugiada.
	Regolazione della potenza modelli inverter Libra IN 250 e 300 Totem
	Premendo sequenzialmente questo pulsante è possibile impostare la potenza fornita dall'apparecchio su 5 regolazioni: Minimo, Medio, Massimo, Dual Power ed Automatico. Tanto maggiore è la potenza impostata, tanto maggiore è la resa dell’apparecchio, ma tanto minore è la sua silenziosità. La funzione Dual Power (visibile attraverso il lampeggio delle 3 barre di velocità sul display e lo scorrimento delle 7 barrette, rosse o blu, del termometro digitale), disponibile solo in riscaldamento ed in raffreddamento, fornisce un Overboost per 30 minuti. Successivamente il controllore inibiscce la funzione e si porta in funzionamento automatico. Impostando la scelta Automatica (visibile attraverso lo scorrimento delle 3 barre di velocità sul display) il microprocessore di bordo regola la potenza automaticamente, mantenendola tanto più alta quanto è maggiore lo scostamento tra la temperatura in ambiente e quella impostata. In modalità sola deumidificazione e benessere notturno il controllo della potenza non è possibile in quanto l’apparecchio può funzionare esclusivamente alla minima.
	Impostazione funzione Timer
	• La logica dell’apparecchio mette a disposizione dell’Utente la possibilità di programmarne l'attivazione o la disattivazione, a piacere.
	• Mentre il condizionatore è acceso è possibile programmarne lo spegnimento premendo il tasto Timer, seguito dall’impostazione del numero di ore (da 1 a 24) dopo il quale l’apparecchio verrà posto in stand-by. • Quando il condizionatore è spento è possibile prestabilirne l‘accensione premendo il tasto Timer, seguito dall’impostazione del numero di ore (da 1 a 24) dopo il quale l’apparecchio verrà avviato.
	• Successiva pressione del tasto per conferma.
	Blocco tasti display touch screen
	• Tenendo premuto per 3 secondi il simbolo del Timer sul display touch screen si attiva la funzione blocco tasti. Qualsiasi azione è impedita all'utente. Il simbolo stand-by pulsa con la frequenza di 1 secondo. • Per disattivare il blocco ripremere il simbolo Timer per 3 secondi sul display touch screen. ⚠ Il blocco rimane attivo in caso di black out e anche in caso di azione dal telecomando!

1.4 Regolazione luminosità

Il sensore di luminosità del display può essere disabilitato (lasciando sempre la luminosità massima) tenendo premuto per 10 secondi il tasto notturno ( ). A display verrà visualizzato “ds” (disabilitato) o “En” (abilitato).

1.5 Blocco tasti display touch screen

Tenendo premuto per 3 secondi il simbolo del Timer sul display touch screen si attiva la funzione blocco tasti.
Qualsiasi azione è impedita all’utente.
Il simbolo stand-by pulsa con la frequenza di 1 secondo.
Per disattivare il blocco ripremere il simbolo Timer per 3 secondi sul display touch screen.
Il blocco rimane attivo anche per successive operazioni da telecomando e in caso di black out.

1.6 Funzione Hotel

Tenendo premuto per 10 secondi il tasto ricambio aria ( ) ed abilitando la funzione (“En” visualizzato) vengono disattivate le funzioni deumidifica ed Auto (lasciando attive quindi sola ventilazione, riscaldamento e raffrescamento) ed i range dei set impostabili vengono “ristretti” da 22 a 28 in raffreddamento e da 16 a 24 in riscaldamento).

1.7 Consigli per il risparmio energetico

- Mantenere sempre e costantemente puliti i filtri (vedi capitolo manutenzione e pulizia).
- Mantenere chiuse le porte e le finestre dei locali da climatizzare
- Evitare che i raggi solari penetrino liberamente nell’ambiente (si consiglia l’utilizzo di tende o abbassare tapparelle o chiudere le persiane)
- Non ostruire le vie di flusso dell’aria (in entrata ed in uscita) delle unità; ciò, oltre a provocare una resa dell’impianto non ottimale, pregiudica anche il suo corretto funzionamento e può causare guasti irreparabili alle unità.

1.8 Diagnosi degli inconvenienti

Per l'Utente è importantissimo saper distinguere eventuali inconvenienti o anomalie funzionali rispetto a comportamenti dell'apparecchio previsti nel suo normale funzionamento. Gli inconvenienti più comuni, inoltre, possono essere facilmente risolti tramite semplici operazioni dall'Utente stesso (Vedere paragrafo: Anomalie e rimedi), mentre per alcuni allarmi segnalati a display è necessario contattare il Servizio Assistenza.

⚠ Ricordiamo che ogni tentativo di riparazione eseguito da personale non autorizzato fa decadere immediatamente ogni forma di garanzia.

Aspetti funzionali da non interpretare come inconvenienti

- Il compressore non si riavvia prima che sia trascorso un certo periodo (tre minuti circa dal precedente arresto). Nella logica di funzionamento dell’apparecchio è stato previsto un ritardo tra un arresto del compressore ed un suo successivo riavviamento, in modo da proteggere il compressore stesso da attivazioni troppo frequenti.
- Durante il funzionamento in riscaldamento l’erogazione aria calda può avvenire qualche minuto dopo l’attivazione del compressore. Se il ventilatore s’avviasse contemporaneamente al compressore, nei primi minuti di funzionamento sarebbe immessa in ambiente aria eccessivamente fredda (che potrebbe arrecare disturbo agli occupanti) in quanto l’apparecchio non è ancora andato a regime.

Contatto presenza CP aperto

Se il contatto presenza non è chiuso, l’apparecchio non si avvia e a display compare l’allarme **CP**.

Evacuazione dell’acqua di condensa in caso di emergenza

Se si dovessero verificare delle anomalie al sistema di smaltimento dell’acqua di condensa il galleggiante di massimo livello arresta il climatizzatore e segnala, attraverso la sigla **OF** a display, lo stato d'allarme. In raffrescamento e deumidificazione l’elettronica provvede a mantenere attivo il sistema di distribuzione dell’acqua sulla batteria – contemporaneamente al ventilatore – in modo da dissipare l’eccesso di acqua nella bacinella. Se l’allarme permane contattare il servizio d’assistenza. In riscaldamento la condensa dovrebbe defluire liberamente attraverso l’apposita tubazione. In caso di allarme verificare che il tubo non presenti piegature o ostruzioni che impediscano la fuoriuscita dell’acqua.

Gestione dell’apparecchio in caso di non disponibilità del telecomando

In caso di smarrimento del telecomando, esaurimento delle batterie o suo guasto l’apparecchio può essere fatto funzionare utilizzando i tasti del display touch screen a bordo macchina.

1.9 Anomalie e rimedi

In caso di mal funzionamento dell'apparecchio, verificare quanto riportato nella seguente tabella. Se, dopo le verifiche ed i controlli suggeriti non si risolve il problema, contattare l'assistenza tecnica autorizzata.

Anomalie	Possibili cause	Rimedi
L'apparecchio non s'accende	Manca l'alimentazione elettrica	Verificare se c'è tensione in rete (accendendo una lampadina di casa, per esempio).
		Verificare che l'eventuale interruttore magnetotermico esclusivo a protezione dell'apparecchio non sia intervenuto (in caso affermativo riarmarlo). Se l'inconveniente si ripetesse immediatamente interpellare il Servizio d'Assistenza evitando di tentare di far funzionare l'apparecchio
	Sono esaurite le batterie del telecomando	Verificare l'accensione attraverso il display touch screen a bordo macchina e sostituire la batterie.
L'apparecchio non raffredda/ riscalda a sufficienza	La temperatura impostata è troppo alta o troppo bassa	Verificare ed eventualmente rettificare l'impostazione della temperatura sul telecomando
	Il filtro dell'aria é intasato	Controllare il filtro aria e pulirlo se necessario
	Verificare che non esistano ostacoli per il flusso d'aria all'interno o all'esterno	Rimuovere tutto ciò che potrebbe ostacolare i flussi d'aria.
	È aumentato il carico termofrigorifero (per esempio é stata lasciata aperta una porta oppure una finestra o é stata installata in ambiente un'apparecchiatura che dissipa una forte quantità di calore)	Cercare di ridurre il carico termo frigorifero dell'ambiente da climatizzare con i seguenti accorgimenti. Su ampie vetrate esposte al sole è opportuno che vi siano tende interne o meglio mascherature esterne (veneziane, verande, pellicole rifrangenti ecc.); Il locale condizionato deve rimanere per il maggior tempo possibile chiuso. Evitare l'accensione di fari di tipo alogeno con alti consumi o di altre apparecchiature elettriche che assorbano tanta energia (fornetti, ferri da stiro a vapore, piastre per cottura, ecc).

Visualizzazione allarmi a display

In caso di anomalia dell'apparecchio sul display viene visualizzato un codice d'allarme. L'apparecchio mantiene comunque attiva qualche funzione (vedi colonna FUNZIONAMENTO).

Allarme	Causa	Funzionamento
E1	Sonda di temperatura ambiente RT guasta	E' possibile attivare regolarmente le funzioni Raffrescamento, Deumidificazione e Riscaldamento. La regolazione monitorizza unicamente l'antigelo batteria interna
E2	Sonda batteria interna IPT guasta	Non è possibile attivare nessun funzionamento dell'apparecchio
E3	Sonda di temperatura aria esterna OT guasta	Non è possibile attivare nessun funzionamento dell'apparecchio
E4	Sonda batteria esterna OPT guasta	E' possibile attivare regolarmente le funzioni Raffrescamento, Deumidificazione e Riscaldamento. La regolazione esegue dei cicli di sbrinamento a tempi fissi
E5	Motore ventilatore interno guasto	Non è possibile attivare nessun funzionamento dell'apparecchio
E6	Motoventilatore esterno guasto	Non è possibile attivare nessun funzionamento dell'apparecchio
E7	Mancanza di comunicazione con il display *	Non è possibile attivare nessun funzionamento dell'apparecchio
E8	Guasto sonda scarico compressore *	Non è possibile attivare nessun funzionamento dell'apparecchio
CP	Contatto presenza CP aperto	L'apparecchio si attiva solo se il contatto è chiuso. Verificare la connessione dei morsetti
OF	Intervento del galleggiante di massimo livello	In raffrescamento e deumidificazione l'elettronica provvede a mantenere attivo il sistema di distribuzione dell'acqua sulla batteria – contemporaneamente al ventilatore – in modo da dissipare l'eccesso di acqua nella bacinella. In riscaldamento la condensa dovrebbe defluire liberamente attraverso l'apposita tubazione. In caso di allarme verificare che il tubo non presenti piegature o ostruzioni che impediscano la fuoriuscita dell'acqua

* per modelli DC Inverter: mancanza di comunicazione tra le schede main, power, driver o display.

L'unica operazione per tentare di risolvere l'inconveniente è togliere e ridare tensione all'apparecchio dopodiché se l'allarme persiste contattare il Centro Assistenza.

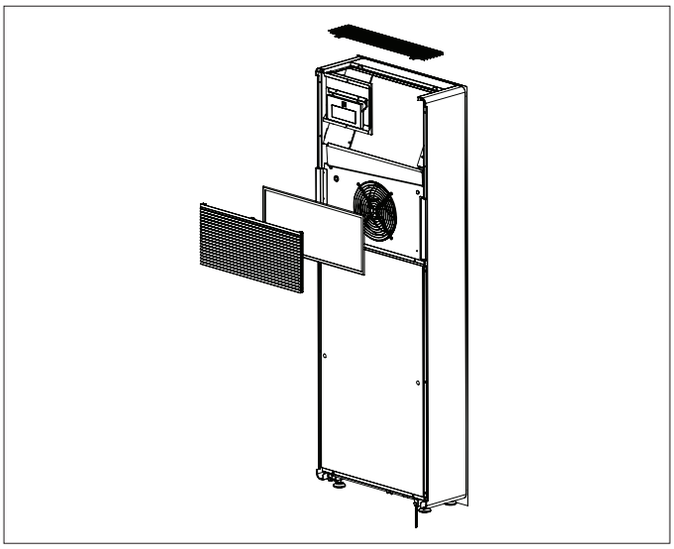

1.10 Dati tecnici

Per i dati tecnici sotto elencati consultare la targa dati caratteristica applicata sul prodotto.

- Tensione di alimentazione
- Potenza assorbita massima
- Corrente assorbita massima
- Quantità di gas refrigerante
- Grado di protezione degli involucri

Dati tecnici		Libra IN 250 Totem	Libra IN 300 Totem
Potenza in raffreddamento (1)	kW	2,04	2,35
Potenza in raffreddam.to max	kW	2,60	3,11
Potenza in raffreddam.to min	kW	0,81	0,92
Potenza in riscaldamento (2)	kW	2,10	2,36
Potenza in riscaldamento -7°C (3)	kW	0,98	1,11
Potenza aggiuntiva resistenza elettrica	kW		
Potenza in riscaldam.to max mod. Dual Power	kW	2,64	3,05
Potenza in riscaldam.to min mod. Dual Power	kW	0,68	0,79
Potenza assorbita in raffreddamento (1)	W	750	855
Potenza assorbita in riscaldamento (2)	W	675	750
Capacità di deumidificazione	l/h	0,8	0,9
Tensione di alimentazione	V-F-Hz	230-1-50	230-1-50
EER	W/W	2,72	2,75
COP	W/W	3,10	3,15
Classe di efficienza energetica in raffreddamento		A	A
Classe di efficienza energetica in riscaldamento		A	A
Velocità di ventilazione interna-esterna	No.	3	3
Portata aria vel. max interna/esterna	m^3/h	380/460	400/480
Portata aria vel. media interna/esterna	m^3/h	310/380	320/390
Portata aria vel. min interna/esterna	m^3/h	260/330	270/340
Dimensioni (L x A x P)	mm	500 x 1398 x 185	500 x 1398 x 185
Peso	kg	57	57
Livello di pressione sonora min-max (4)	dB(A)	26/39	27/41
Livello di potenza sonora unità interna (min-max) (5)	dB(A)	44/57	44/58
Diametro fori parete	mm	162	162
Interasse fori parete	mm	293	293
Gas refrigerante		R-410A	R-410A
Potenziale di riscaldamento globale (GWP 2088)	$kgCO_2eq.$	1399	1399

* con funzione Dual Power attivata in riscaldamento

Condizioni di riferimento

		T ambiente	T esterno
(1)	Verifiche in raffreddamento (EN 14511)	DB 27°C - WB 19°C	DB 35°C - WB 24°C
(2)	Verifiche in riscaldamento (EN 14511)	DB 20°C - WB 15°C	DB 7°C - WB 6°C
(3)	Verifiche in riscaldamento	DB 20°C - WB 15°C	DB -7°C - WB -8°C
(4)	Pressione sonora lato interno misurata in camera semi anecoica a 2 m di distanza		
(5)	Potenza sonora lato interno misurata secondo norma EN 12102		

Condizioni limite di funzionamento

	T ambiente interno	T ambiente esterno
Temperature di esercizio massime in raffreddamento	DB 32°C	DB 43°C
Temperature di esercizio minime in raffreddamento	DB 18°C	DB -5°C
Temperature di esercizio massime in riscaldamento	DB 25°C	DB 18°C
Temperature di esercizio minime in riscaldamento	DB 5°C	DB -10°C

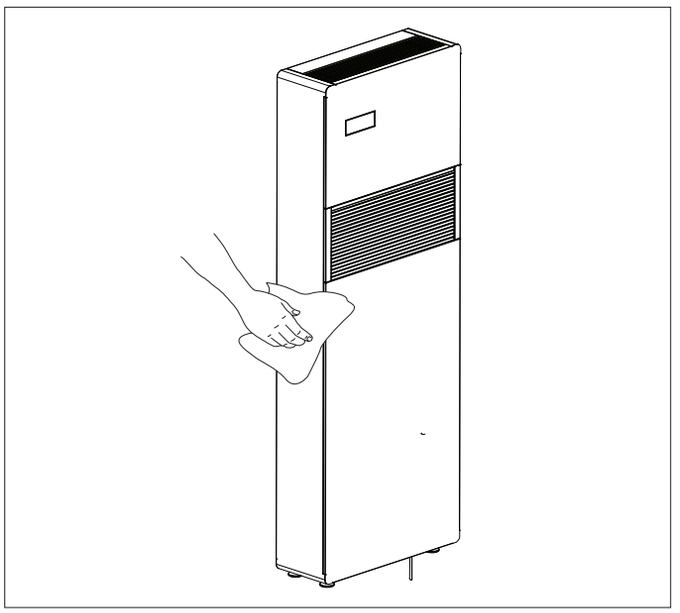

1.11 Manutenzione periodica

Il climatizzatore che avete acquistato è stato studiato in modo che le operazioni di manutenzione ordinaria siano ridotte al minimo ed esse si riducono alle sole operazioni di pulizia di seguito delineate.

Pulizia esterna

⚠ Prima di ogni intervento di pulizia e manutenzione scollegare l'unità dalla rete elettrica spegnendo l'interruttore generale d'alimentazione.

⚠ Attendere il raffreddamento dei componenti per evitare il pericolo di scottature.

⚠ Non usare spugne abrasive o detergenti abrasivi o corrosivi per non danneggiare le superfici verniciate.

Quando necessita, pulire le superfici esterne dell'apparecchio con un panno morbido e inumidito con acqua.

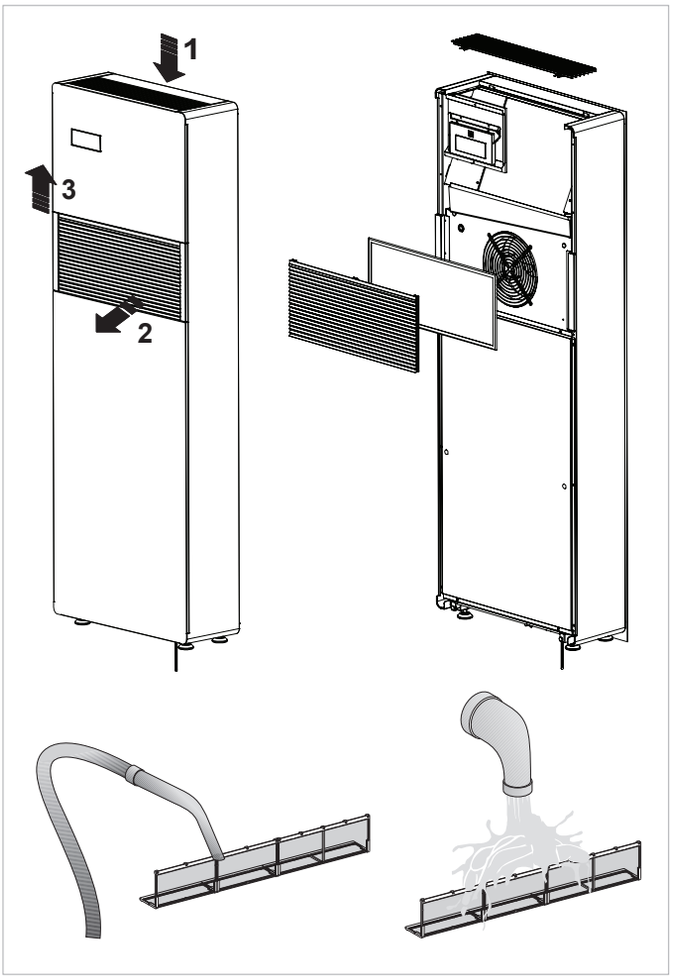

Pulizia setti filtranti

Il climatizzatore che avete acquistato è stato studiato in modo che le operazioni di manutenzione ordinaria siano ridotte al minimo ed esse si riducono alle sole operazioni di pulizia di seguito delineate:

- Dopo un periodo di funzionamento continuativo ed in considerazione della concentrazione di impurità nell'aria ambiente, oppure quando si intende riavviare l'impianto dopo un periodo di inattività, procedere alla pulizia del filtro dell'aria.
  Il filtro dell'aria si trova nella parte superiore dell'apparecchio.

Per estrarre il filtro:

- aprire la griglia eseguendo le operazioni 1, 2, 3 ed estrarla dalla sua sede;
- estrarre i filtri sollevandoli;
- aspirare la polvere dal filtro con un aspirapolvere o lavare sotto acqua corrente, senza utilizzare detergenti o solventi, e lasciare asciugare;
- rimontare i filtri sopra le batterie prestando particolare attenzione a posizionarli correttamente;
- Riposizionare la griglia procedendo in modo inverso.

⚠ Dopo le operazioni di pulizia del filtro verificare il corretto montaggio del pannello.

⊖ È vietato l'uso dell'apparecchio senza il filtro a rete.

1.12 Smaltimento

Il simbolo sul prodotto o sulla confezione indica che il prodotto non deve essere considerato come un normale rifiuto domestico, ma deve essere portato nel punto di raccolta appropriato per il riciclaggio di apparecchiature elettriche ed elettroniche.
Provvedendo a smaltire questo prodotto in modo appropriato, si contribuisce a evitare potenziali conseguenze negative per l’ambiente e per la salute, che potrebbero derivare da uno smaltimento inadeguato del prodotto.
Per informazioni più dettagliate sul riciclaggio di questo prodotto, contattare l’ufficio comunale, il servizio locale di smaltimento rifiuti o il negozio in cui è stato acquistato il prodotto.
Questa disposizione è valida solamente negli Stati membri dell’UE.

Paradigma Italia srl

Via Campagnola, 19/21

25011 Calcinato (BS)

Tel. +39 030 9980951

Fax +39 030 9985241

info@paradigmaitalia.it

www.paradigmaitalia.it

THIT9627