Sistemi ibridi ModuLibra

Sistema ibrido ModuLibra L-DS

- I componenti principali del sistema sono:
  - pompa di calore Libra
  - caldaia a condensazione (classe A) Modula Plus DS con rubinetti oppure ModuGas DS con rubinetti
  - kit ibrido ModuLibra L-DS
- Il sistema è espressamente realizzato e concepito da Paradigma per ottimizzare il funzionamento dei generatori in abbinamento tra loro.
- Regolazione, integrata nel sistema ibrido, che gestisce in modo intelligente il funzionamento dei generatori controllando in continuo sia le condizioni al contorno (come ad esempio la Temperatura esterna) sia i set richiesti.
- Regolazione che comunica tramite protocolli OpenTherm / Modbus con i generatori, permette la gestione degli stessi in maniera modulante e può essere comodamente monitorata e telegestita tramite il portale web Paradigma Italia.
- Sistema idoneo per soddisfare il fabbisogno di riscaldamento e l'eventuale produzione di acqua calda sanitaria (se richiesto).
- Il rapporto tra potenza della pompa di calore e della caldaia è stato studiato per massimizzare lo sfruttamento di energia rinnovabile ed è sempre minore o al più uguale a 0,5.
- Il COP della pompa di calore rispetta i limiti di cui all'allegato F del decreto Requisiti (DM 6 agosto 2020)
- La caldaia rispetta i limiti di cui all'allegato A del decreto Requisiti (DM 6 agosto 2020), è a condensazione ed ha rendimento termico utile, a carico pari al 100% della potenza termica utile nominale maggiore o uguale a 93 + 2 log(Pn), dove log(Pn) è il logaritmo in base 10 della potenza utile nominale del singolo generatore.

Per maggiori informazioni consultare il documento THITXXX.

La fornitura include:

- Pompa di calore Libra (5 kW - 9 kW - 12 kW - 15 kW)
- Caldaia Modula Plus (15DS - 25DS - 35DS) e rubinetti oppure caldaia ModuGas 24DS e rubinetti
- Kit ibrido ModuLibra L-DS comprensivo di:
  - Separatore idraulico
  - Accumulo caldo-freddo
  - Modulo principale TERMOREG
  - Alimentatore per TERMOREG
  - Interfaccia OpenTherm per caldaia
  - Interfaccia ModBus per pompa di calore
  - Interfaccia LAN per TERMOREG
  - Sonde

Accessori disponibili (vedere pag. 12):

- Staffe, piedini e bacinella per unità esterna PDC
- Fumisteria e carter copertura rubinetti Modula Plus
- Kit per propano Modula Plus
- Accessori regolazione

Modello	L5 - 15DS	L5 - 25DS	L9 - 25DS	L9 - 35DS	L12 - 35DS	L15 - 35DS	L5 - 24DS	L9 - 24DS
Accumulo caldo-freddo (l)	50	50	50	50	50	100	50	50
Codice	**03-1000**	**03-1001**	**03-1002**	**03-1003**	**03-1004**	**03-1005**	**03-1006**	**03-1007**

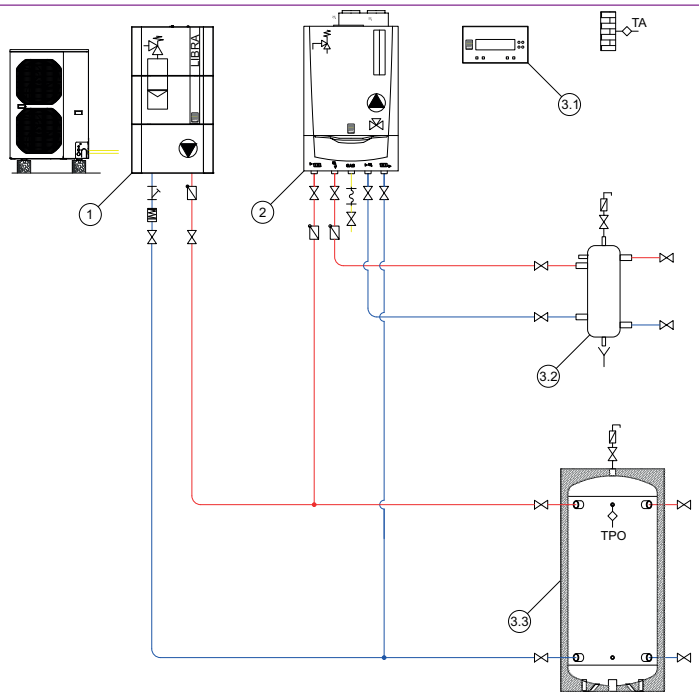

ModuLibra L-DS

1 Pompa di calore Libra 5/9
2 Caldaia Modula Plus 15DS/25DS
3 Kit ibrido ModuLibra L-DS:
- 3.1 TERMOREG
- 3.2 Separatore idraulico
- 3.3 Accumulo caldo-freddo

Sistemi ibridi ModuLibra

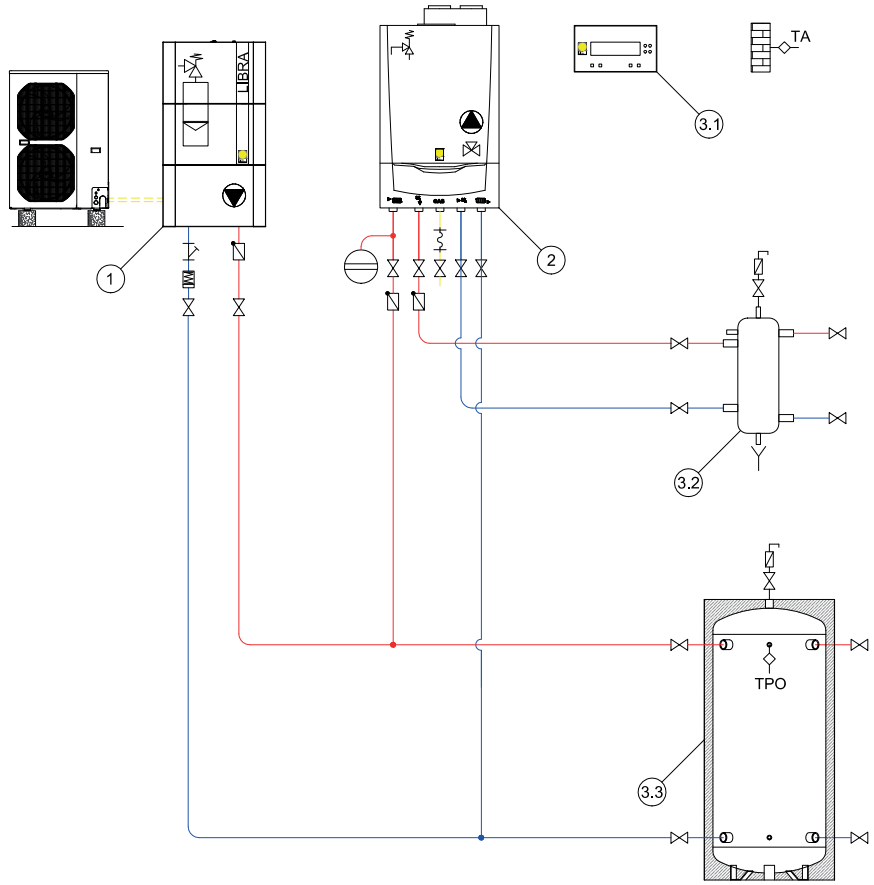

ModuLibra L-DS

1 Pompa di calore Libra 9/12/15
2 Caldaia Modula Plus 35 DS
3 Kit ibrido ModuLibra L-DS:
- 3.1 TERMOREG
- 3.2 Separatore idraulico
- 3.3 Accumulo caldo-freddo

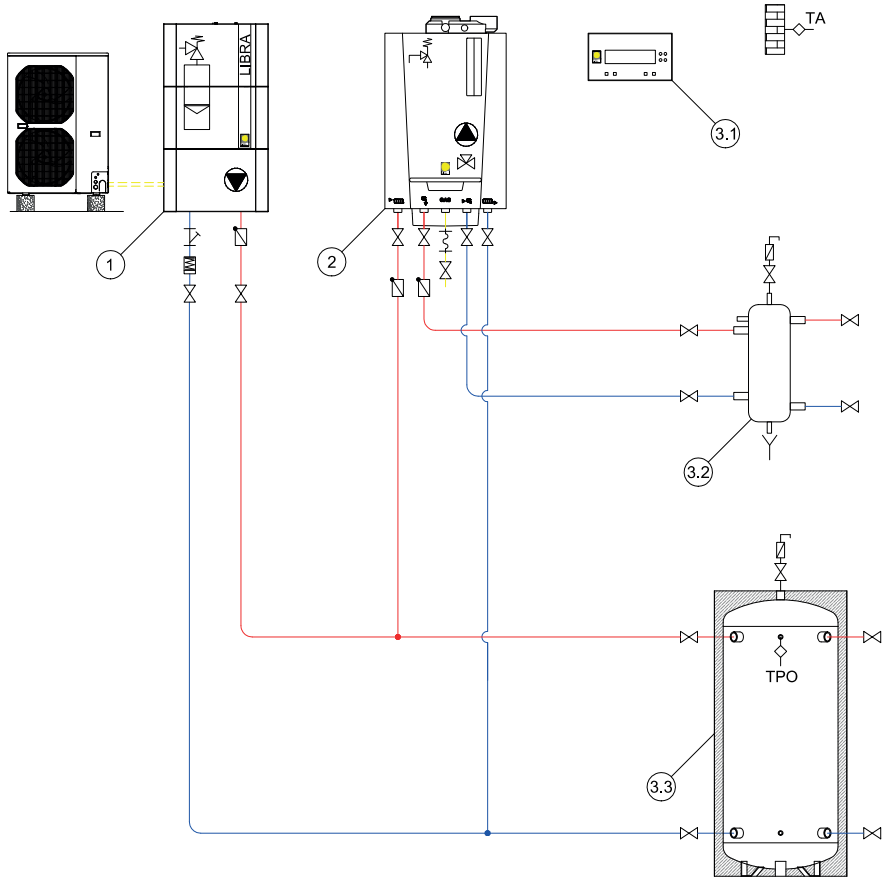

ModuLibra L-DS

1 Pompa di calore Libra 5/9
2 Caldaia ModuGas 24DS
3 Kit ibrido ModuLibra L-DS:
- 3.1 TERMOREG
- 3.2 Separatore idraulico
- 3.3 Accumulo caldo-freddo

Sistemi ibridi ModuLibra L-DS RLH e L-S RLH

- I componenti principali del sistema sono:
  - pompa di calore Libra
  - caldaia a condensazione (classe A) Modula Plus S con rubinetti oppure ModuGas DS con rubinetti
  - kit ibrido ModuLibra L-DS RLH e kit ibrido ModuLibra L-S RLH
- Il sistema è espressamente realizzato e concepito da Paradigma per ottimizzare il funzionamento dei generatori in abbinamento tra loro.
- Regolazione, integrata nel sistema ibrido, che gestisce in modo intelligente il funzionamento dei generatori controllando in continuo sia le condizioni al contorno (come ad esempio la Temperatura esterna) sia i set richiesti.
- Regolazione che comunica tramite protocolli OpenTherm / Modbus con i generatori, permette la gestione degli stessi in maniera modulante e può essere comodamente monitorata e telegestita tramite il portale web Paradigma Italia.
- Sistema idoneo per soddisfare il fabbisogno di riscaldamento e l'eventuale produzione di acqua calda sanitaria (se richiesto).
- Il rapporto tra potenza della pompa di calore e della caldaia è stato studiato per massimizzare lo sfruttamento di energia rinnovabile ed è sempre minore o al più uguale a 0,5.
- Il COP della pompa di calore rispetta i limiti di cui all'allegato F del decreto Requisiti (DM 6 agosto 2020)
- La caldaia rispetta i limiti di cui all'allegato A del decreto Requisiti (DM 6 agosto 2020), è a condensazione ed ha rendimento termico utile, a carico pari al 100% della potenza termica utile nominale maggiore o uguale a 93 + 2 log(Pn), dove log(Pn) è il logaritmo in base 10 della potenza utile nominale del singolo generatore.

AVVIAMENTO + COLLAUDO COMPRESI

Per maggiori informazioni consultare il documento THITXXX.

La fornitura include:

- Pompa di calore Libra (5 kW - 9 kW - 12 kW - 15 kW)
- Caldaia Modula Plus (15S - 25S - 35S) e rubinetti oppure caldaia ModuGas 24DS e rubinetti
- Kit ibrido ModuLibra L-DS RLH e L-S RLH comprensivo di:
  - Separatore idraulico
  - Accumulo RLH
  - Modulo principale TERMOREG
  - Alimentatore per TERMOREG
  - Interfaccia OpenTherm per caldaia
  - Interfaccia ModBus per pompa di calore
  - Interfaccia LAN per TERMOREG
  - Sonde

Accessori disponibili (vedere pag. 12):

- Staffe, piedini e bacinella per unità esterna PDC
- Fumisteria e carter copertura rubinetti Modula Plus e ModuGas
- Kit per propano Modula Plus
- Accessori regolazione

Modello	L5 -24DS RLH	L9 -24DS RLH	L5 - 15S RLH	L9 - 25S RLH	L9 - 35S RLH	L12 - 35S RLH	L15 - 35S RLH
Codice	03-1020	03-1021	03-1030	03-1031	03-1032	03-1033	03-1034

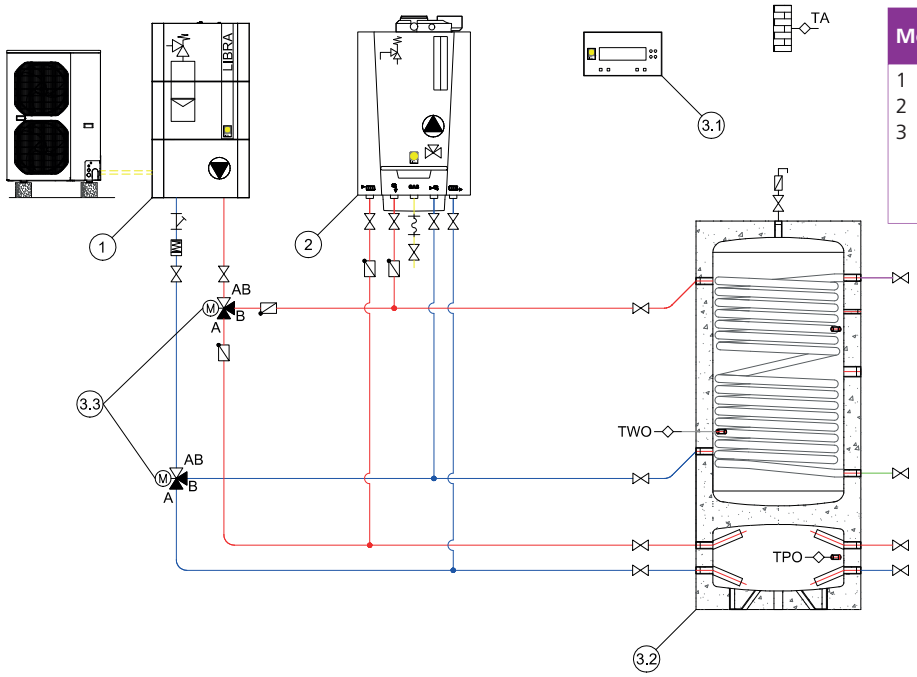

ModuLibra L-DS RLH

1 Pompa di calore Libra 5/9
2 Caldaia ModuGas 24DS
3 Kit ibrido ModuLibra L-DS RLH:
- 3.1 TERMOREG
- 3.2 Accumulo RLH 300B
- 3.3 Valvola deviatrice motorizzata

Sistemi ibridi ModuLibra

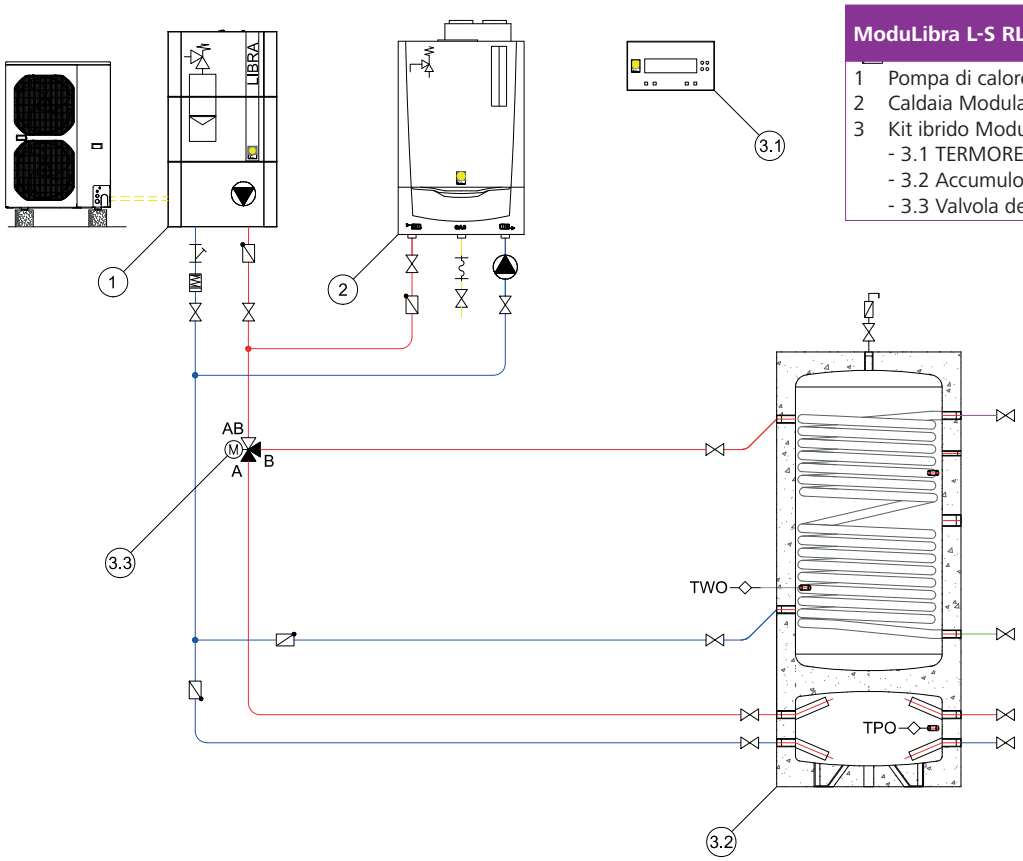

ModuLibra L-S RLH

1 Pompa di calore Libra 5/9
2 Caldaia Modula Plus 15S/25S
3 Kit ibrido ModuLibra L-S RLH:
- 3.1 TERMOREG
- 3.2 Accumulo RLH 300B
- 3.3 Valvola deviatrice motorizzata

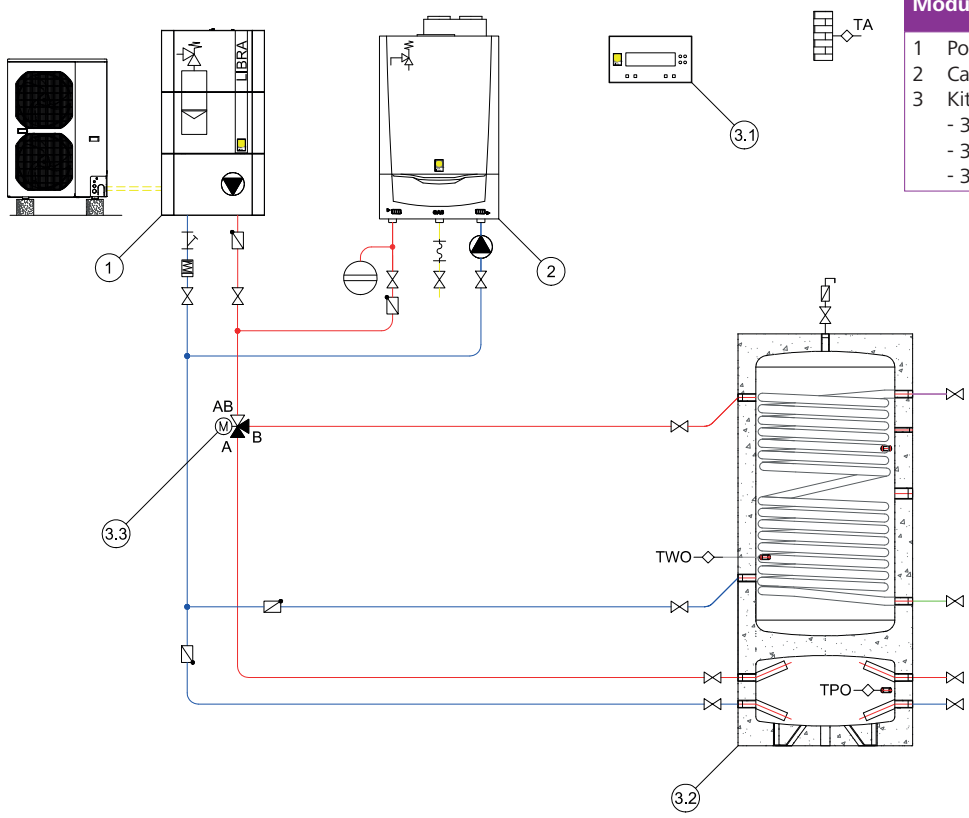

ModuLibra L-S RLH

1 Pompa di calore Libra 9/12/15
2 Caldaia Modula Plus 35S
3 Kit ibrido ModuLibra L-S RLH:
- 3.1 TERMOREG
- 3.2 Accumulo RLH 300B/500B
- 3.3 Valvola deviatrice motorizzata

Sistema ibrido ModuLibra L-C

- I componenti principali del sistema sono:
  - pompa di calore Libra
  - caldaia a condensazione (classe A) ModuGas C con rubinetti
  - kit ibrido ModuLibra L-C
- Il sistema è espressamente realizzato e concepito da Paradigma per ottimizzare il funzionamento dei generatori in abbinamento tra loro.
- Regolazione, integrata nel sistema ibrido, che gestisce in modo intelligente il funzionamento dei generatori controllando in continuo sia le condizioni al contorno (come ad esempio la Temperatura esterna) sia i set richiesti.
- Regolazione che comunica tramite protocolli OpenTherm / Modbus con i generatori, permette la gestione degli stessi in maniera modulante e può essere comodamente monitorata e telegestita tramite il portale web Paradigma Italia.
- Sistema idoneo per soddisfare il fabbisogno di riscaldamento e l'eventuale produzione di acqua calda sanitaria (se richiesto).
- Il rapporto tra potenza della pompa di calore e della caldaia è stato studiato per massimizzare lo sfruttamento di energia rinnovabile ed è sempre minore o al più uguale a 0,5.
- Il COP della pompa di calore rispetta i limiti di cui all'allegato F del decreto Requisiti (DM 6 agosto 2020)
- La caldaia rispetta i limiti di cui all'allegato A del decreto Requisiti (DM 6 agosto 2020), è a condensazione ed ha rendimento termico utile, a carico pari al 100% della potenza termica utile nominale maggiore o uguale a 93 + 2 log(Pn), dove log(Pn) è il logaritmo in base 10 della potenza utile nominale del singolo generatore.

AVVIAMENTO + COLLAUDO COMPRESI

Per maggiori informazioni consultare il documento THITXXX.

La fornitura include:

- Pompa di calore Libra (5 kW - 9 kW - 12 kW - 15 kW)
- Caldaia ModuGas (24C - 28C - 35C) e rubinetti
- Kit ibrido ModuLibra L-C comprensivo di:
  - Separatore idraulico
  - Accumulo caldo-freddo
  - Modulo principale TERMOREG
  - Alimentatore per TERMOREG
  - Interfaccia OpenTherm per caldaia
  - Interfaccia ModBus per pompa di calore
  - Interfaccia LAN per TERMOREG
  - Sonde

Accessori disponibili (vedere pag. 12):

- Staffe, piedini e bacinella per unità esterna PDC
- Fumisteria e carter copertura rubinetti ModuGas
- Accessori regolazione

Modello	L5 - 24C	L9 - 24C	L5 - 28C	L9 - 28C	L9 - 35C	L12 - 35C	L15 - 35C
Accumulo caldo-freddo (l)	50	50	50	50	50	50	100
Codice	**03-1050**	**03-1051**	**03-1052**	**03-1053**	**03-1054**	**03-1055**	**03-1056**

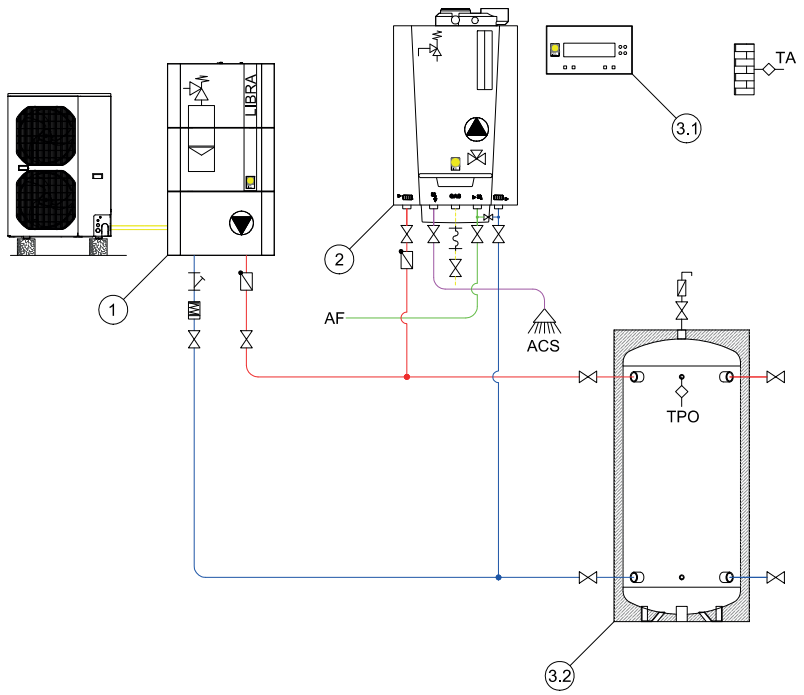

ModuLibra L-C

1 Pompa di calore Libra 5/9/12/15
2 Caldaia ModuGas 24C/28C/35C
3 Kit ibrido ModuLibra L-C:
- 3.1 TERMOREG
- 3.2 Accumulo C/F 50/100 l
- 3.3 Valvola deviatrice motorizzata

Sistemi ibridi ModuLibra

Sistemi ibridi ModuLibra LV-DS, LV-S e LV-C

- I componenti principali del sistema sono:
  - pompa di calore LibraVario
  - caldaia a condensazione (classe A) Modula Plus S con rubinetti oppure ModuGas DS e C con rubinetti
  - kit ibrido ModuLibra LV-DS, LV-S e LV-C
- Il sistema è espressamente realizzato e concepito da Paradigma per ottimizzare il funzionamento dei generatori in abbinamento tra loro.
- Regolazione, integrata nel sistema ibrido, che gestisce in modo intelligente il funzionamento dei generatori controllando in continuo sia le condizioni al contorno (come ad esempio la Temperatura esterna) sia i set richiesti.
- Regolazione che comunica tramite protocolli OpenTherm / Modbus con i generatori, permette la gestione degli stessi in maniera modulante e può essere comodamente monitorata e telegestita tramite il portale web Paradigma Italia.
- Sistema idoneo per soddisfare il fabbisogno di riscaldamento e l'eventuale produzione di acqua calda sanitaria (se richiesto).
- Il rapporto tra potenza della pompa di calore e della caldaia è stato studiato per massimizzare lo sfruttamento di energia rinnovabile ed è sempre minore o al più uguale a 0,5.
- Il COP della pompa di calore rispetta i limiti di cui all'allegato F del decreto Requisiti (DM 6 agosto 2020)
- La caldaia rispetta i limiti di cui all'allegato A del decreto Requisiti (DM 6 agosto 2020), è a condensazione ed ha rendimento termico utile, a carico pari al 100% della potenza termica utile nominale maggiore o uguale a 93 + 2 log(Pn), dove log(Pn) è il logaritmo in base 10 della potenza utile nominale del singolo generatore.

La fornitura include:

- Pompa di calore LibraVario (9 kW - 12 kW)
- Caldaia Modula Plus (35S) e rubinetti oppure caldaia ModuGas (24DS - 24C - 28C - 35C) e rubinetti
- Kit ibrido ModuLibra LV-DS, LV-S e LV-C comprensivo di:
  - Modulo principale TERMOREG
  - Alimentatore per TERMOREG
  - Interfaccia OpenTherm per caldaia
  - Interfaccia ModBus per pompa di calore
  - Interfaccia LAN per TERMOREG
  - Sonde

AVVIAMENTO + COLLAUDO COMPRESI

Per maggiori informazioni consultare il documento THITXXX.

Accessori disponibili (vedere pag. 12):

- Staffe, piedini e bacinella per unità esterna PDC
- Fumisteria e carter copertura rubinetti Modula Plus e ModuGas
- Kit per propano Modula Plus
- Accessori regolazione

Modello	LV9 - 24DS	LV12 - 35S	LV9 - 24C	LV9 - 28C	LV9 - 35C	LV12 - 35C
Codice	03-1070	03-1071	03-1072	03-1073	03-1074	03-1075

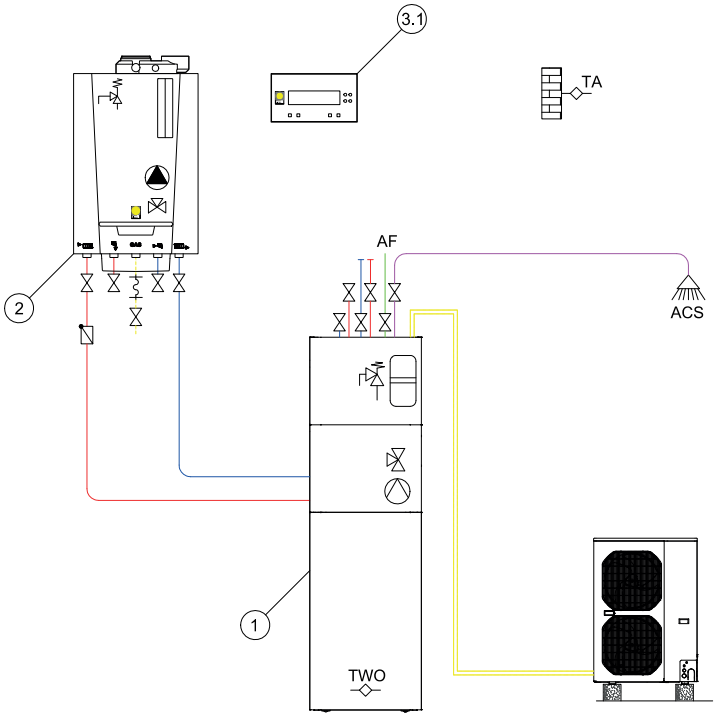

ModuLibra LV-DS

1 Pompa di calore LibraVario 9
2 Caldaia ModuGas 24DS
3 Kit ibrido ModuLibra LV-DS:
- 3.1 TERMOREG

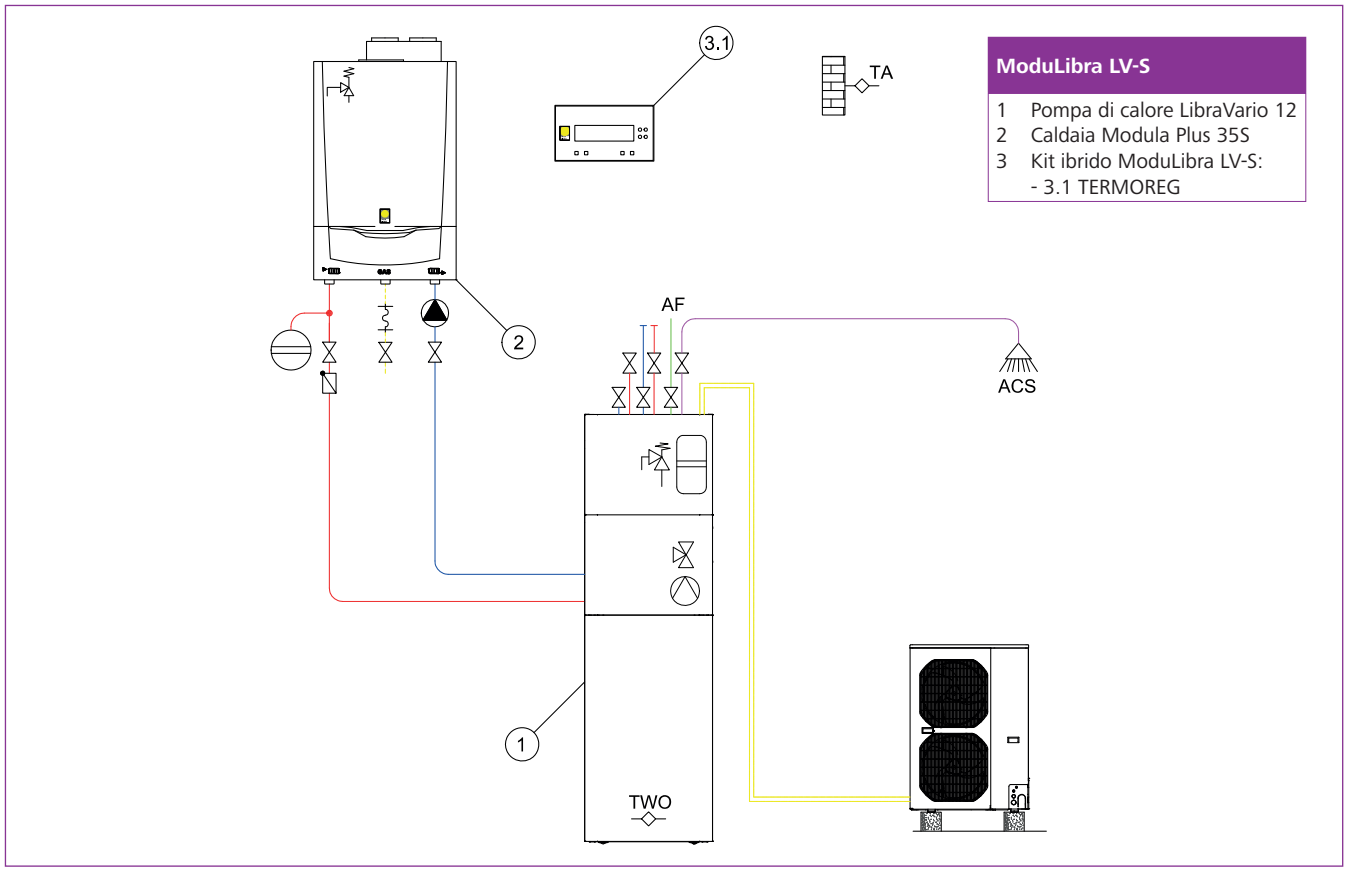

ModuLibra LV-S

1 Pompa di calore LibraVario 12
2 Caldaia Modula Plus 35S
3 Kit ibrido ModuLibra LV-S:
- 3.1 TERMOREG

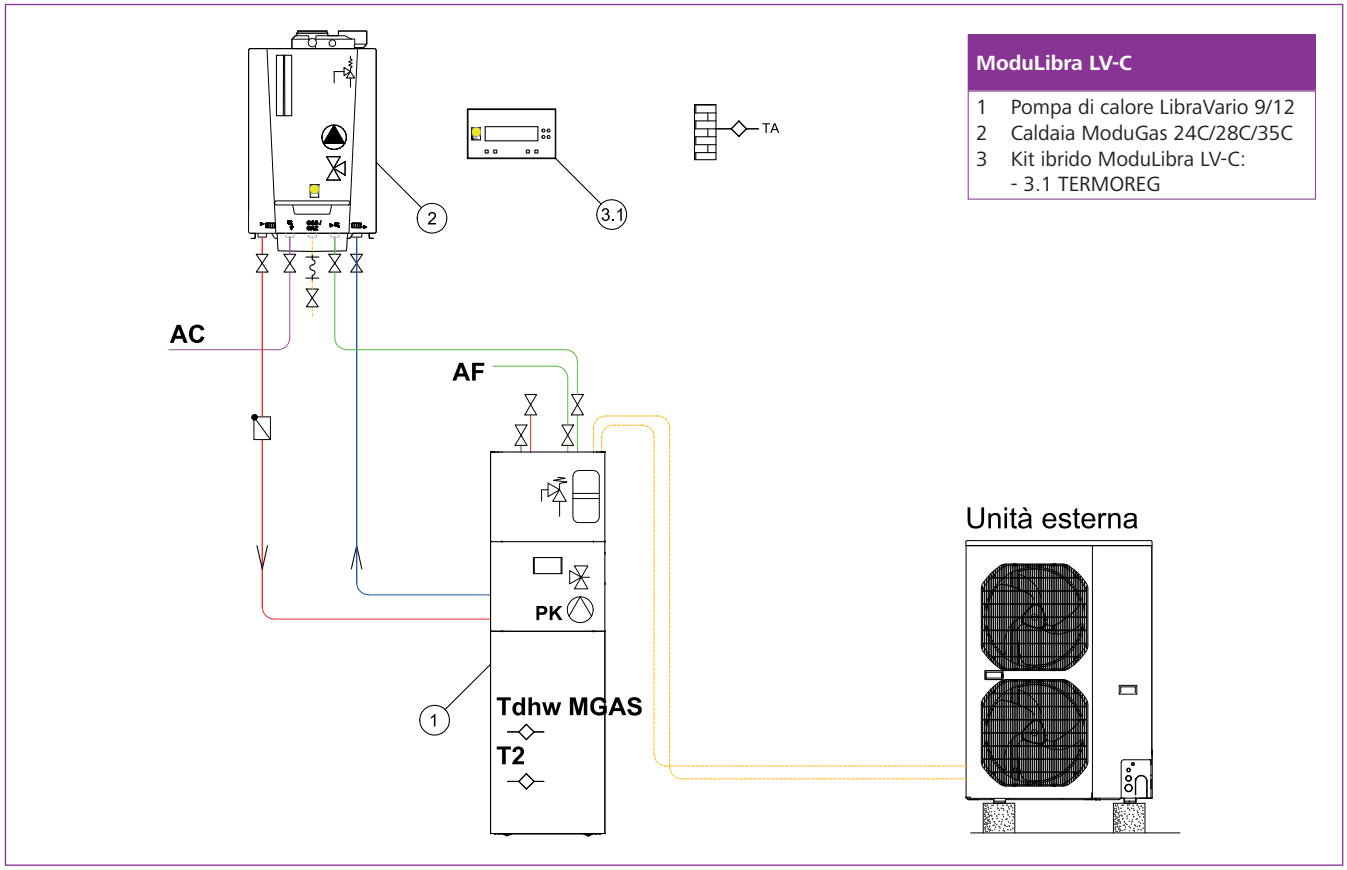

ModuLibra LV-C

1 Pompa di calore LibraVario 9/12
2 Caldaia ModuGas 24C/28C/35C
3 Kit ibrido ModuLibra LV-C:
- 3.1 TERMOREG

Sistemi ibridi ModuLibra

Sistemi ibridi ModuLibra L-DS ASPDC-CF

- I componenti principali del sistema sono:
  - pompa di calore Libra
  - caldaia a condensazione (classe A) Modula Plus DS con rubinetti oppure ModuGas DS e C con rubinetti
  - kit ibrido ModuLibra L-DS ASPDC-CF
- Il sistema è espressamente realizzato e concepito da Paradigma per ottimizzare il funzionamento dei generatori in abbinamento tra loro.
- Regolazione, integrata nel sistema ibrido, che gestisce in modo intelligente il funzionamento dei generatori controllando in continuo sia le condizioni al contorno (come ad esempio la Temperatura esterna) sia i set richiesti.
- Regolazione che comunica tramite protocolli OpenTherm / Modbus con i generatori, permette la gestione degli stessi in maniera modulante e può essere comodamente monitorata e telegestita tramite il portale web Paradigma Italia.
- Sistema idoneo per soddisfare il fabbisogno di riscaldamento e l'eventuale produzione di acqua calda sanitaria (se richiesto).
- Il rapporto tra potenza della pompa di calore e della caldaia è stato studiato per massimizzare lo sfruttamento di energia rinnovabile ed è sempre minore o al più uguale a 0,5.
- Il COP della pompa di calore rispetta i limiti di cui all'allegato F del decreto Requisiti (DM 6 agosto 2020)
- La caldaia rispetta i limiti di cui all'allegato A del decreto Requisiti (DM 6 agosto 2020), è a condensazione ed ha rendimento termico utile, a carico pari al 100% della potenza termica utile nominale maggiore o uguale a 93 + 2 log(Pn), dove log(Pn) è il logaritmo in base 10 della potenza utile nominale del singolo generatore.

AVVIAMENTO + COLLAUDO COMPRESI

Per maggiori informazioni consultare il documento THITxxxx.

La fornitura include:

- Pompa di calore Libra (5 kW - 9 kW - 12 kW - 15 kW - 18 kW)
- Caldaia Modula Plus (15DS - 25DS - 35DS) e rubinetti oppure caldaia ModuGas 24DS e rubinetti
- Kit ibrido ModuLibra L-DS ASPDC-CF comprensivo di:
  - Bollitore AquaSun PDC
  - Accumulo caldo-freddo
  - Modulo principale TERMOREG
  - Alimentatore per TERMOREG
  - Interfaccia OpenTherm per caldaia
  - Interfaccia ModBus per pompa di calore
  - Interfaccia LAN per TERMOREG
  - Sonde

Accessori disponibili (vedere pag. 12):

- Staffe, piedini e bacinella per unità esterna PDC
- Fumisteria e carter copertura rubinetti Modula Plus e ModuGas
- Kit per propano Modula Plus
- Accessori regolazione

Modello	L5 - 15DS ASPDC-CF	L9 - 25DS ASPDC-CF	L9 - 35DS ASPDC-CF	L12 - 35DS ASPDC-CF	L15 - 35DS ASPDC-CF	L18 - 35DS ASPDC-CF	L5 - 24DS ASPDC-CF	L9 - 24DS ASPDC-CF
Bollitore AquaSun PDC (l)	300	300	500	500	500	900	300	300
Accumulo caldo-freddo (l)	50	50	50	50	100	100	50	50
Codice	**03-1080**	**03-1081**	**03-1082**	**03-1083**	**03-1084**	**03-1085**	**03-1086**	**03-1087**

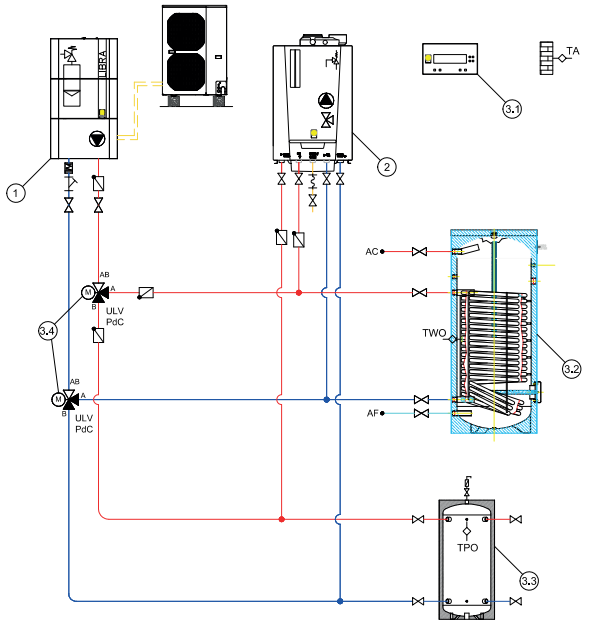

ModuLibra L-DS ASPDC-CF

1 Pompa di calore Libra 5/9
2 Caldaia ModuGas 24DS/Modula Plus 25DS
3 Kit ibrido ModuLibra L-DS ASPDC-CF:
- 3.1 Termoreg
- 3.2 AquaSun PDC 300
- 3.3 Accumulo C/F 50 l
- 3.4 Valvole deviatrici

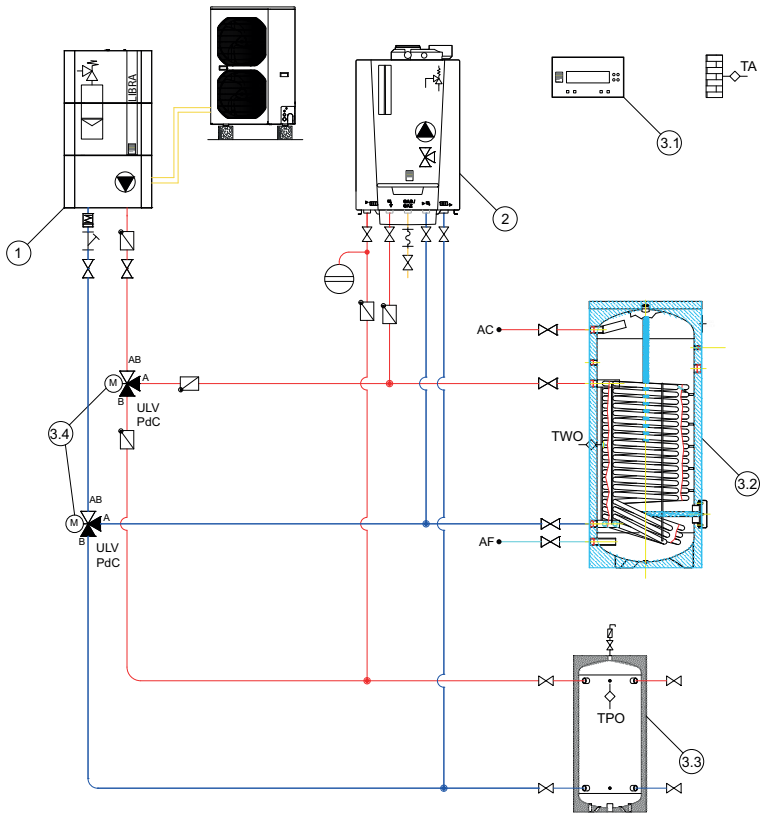

ModuLibra L-DS ASPDC-CF

1 Pompa di calore Libra 9/12/15/18
2 Caldaia Modula Plus 35DS
3 Kit ibrido ModuLibra L-DS ASPDC-CF:
- 3.1 Termoreg
- 3.2 AquaSun PDC 500
- 3.3 Accumulo C/F 50/100 l
- 3.4 Valvole deviatrici

Sistemi ibridi ModuLibra

Sistemi ibridi ModuLibra L-S HF-CF

- I componenti principali del sistema sono:
  - pompa di calore Libra
  - caldaia a condensazione (classe A) Modula Plus S con rubinetti
  - kit ibrido ModuLibra L-S HF-CF
- Il sistema è espressamente realizzato e concepito da Paradigma per ottimizzare il funzionamento dei generatori in abbinamento tra loro.
- Regolazione, integrata nel sistema ibrido, che gestisce in modo intelligente il funzionamento dei generatori controllando in continuo sia le condizioni al contorno (come ad esempio la Temperatura esterna) sia i set richiesti.
- Regolazione che comunica tramite protocolli OpenTherm / Modbus con i generatori, permette la gestione degli stessi in maniera modulante e può essere comodamente monitorata e telegestita tramite il portale web Paradigma Italia.
- Sistema idoneo per soddisfare il fabbisogno di riscaldamento e l'eventuale produzione di acqua calda sanitaria (se richiesto).
- Il rapporto tra potenza della pompa di calore e della caldaia è stato studiato per massimizzare lo sfruttamento di energia rinnovabile ed è sempre minore o al più uguale a 0,5.
- Il COP della pompa di calore rispetta i limiti di cui all'allegato F del decreto Requisiti (DM 6 agosto 2020)
- La caldaia rispetta i limiti di cui all'allegato A del decreto Requisiti (DM 6 agosto 2020), è a condensazione ed ha rendimento termico utile, a carico pari al 100% della potenza termica utile nominale maggiore o uguale a 93 + 2 log(Pn), dove log(Pn) è il logaritmo in base 10 della potenza utile nominale del singolo generatore.

AVVIAMENTO + COLLAUDO COMPRESI

Per maggiori informazioni consultare il documento THITxxxx.

La fornitura include:

- Pompa di calore Libra (5 kW - 9 kW - 12 kW - 15 kW - 18 kW)
- Caldaia Modula Plus (15S - 25S - 35S) e rubinetti
- Kit ibrido ModuLibra L-S HF-CF comprensivo di:
  - Bollitore Aqua Expresso III HF
  - Accumulo caldo-freddo
  - Modulo principale TERMOREG
  - Alimentatore per TERMOREG
  - Interfaccia OpenTherm per caldaia
  - Interfaccia ModBus per pompa di calore
  - Interfaccia LAN per TERMOREG
  - Sonde

Accessori disponibili (vedere pag. 12):

- Staffe, piedini e bacinella per unità esterna PDC
- Fumisteria e carter copertura rubinetti Modula Plus
- Kit per propano Modula Plus
- Accessori regolazione

Modello	L5 - 15S HF-CF	L9 - 25S HF-CF	L9 - 35S HF-CF	L12 - 35S HF-CF	L15 - 35S HF-CF	L18 - 35S HF-CF
Accumulo caldo-freddo (l)	50	50	50	50	100	100
Codice	**03-1100**	**03-1101**	**03-1102**	**03-1103**	**03-1104**	**03-1105**

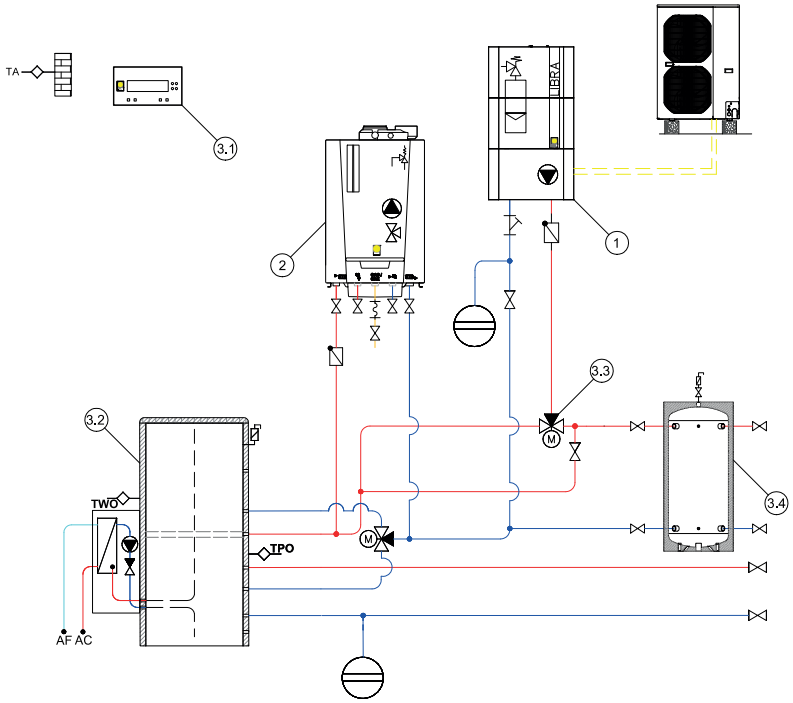

ModuLibra L-S HF-CF

1 Pompa di calore Libra 5/9
2 Caldaia Modula Plus 15S/25S
3 Kit ibrido ModuLibra L-S HF-CF:
- 3.1 Termoreg
- 3.2 Expresso III 800 HF
- 3.3 Valvole deviatrici
- 3.4 Accumulo C/F 50 l

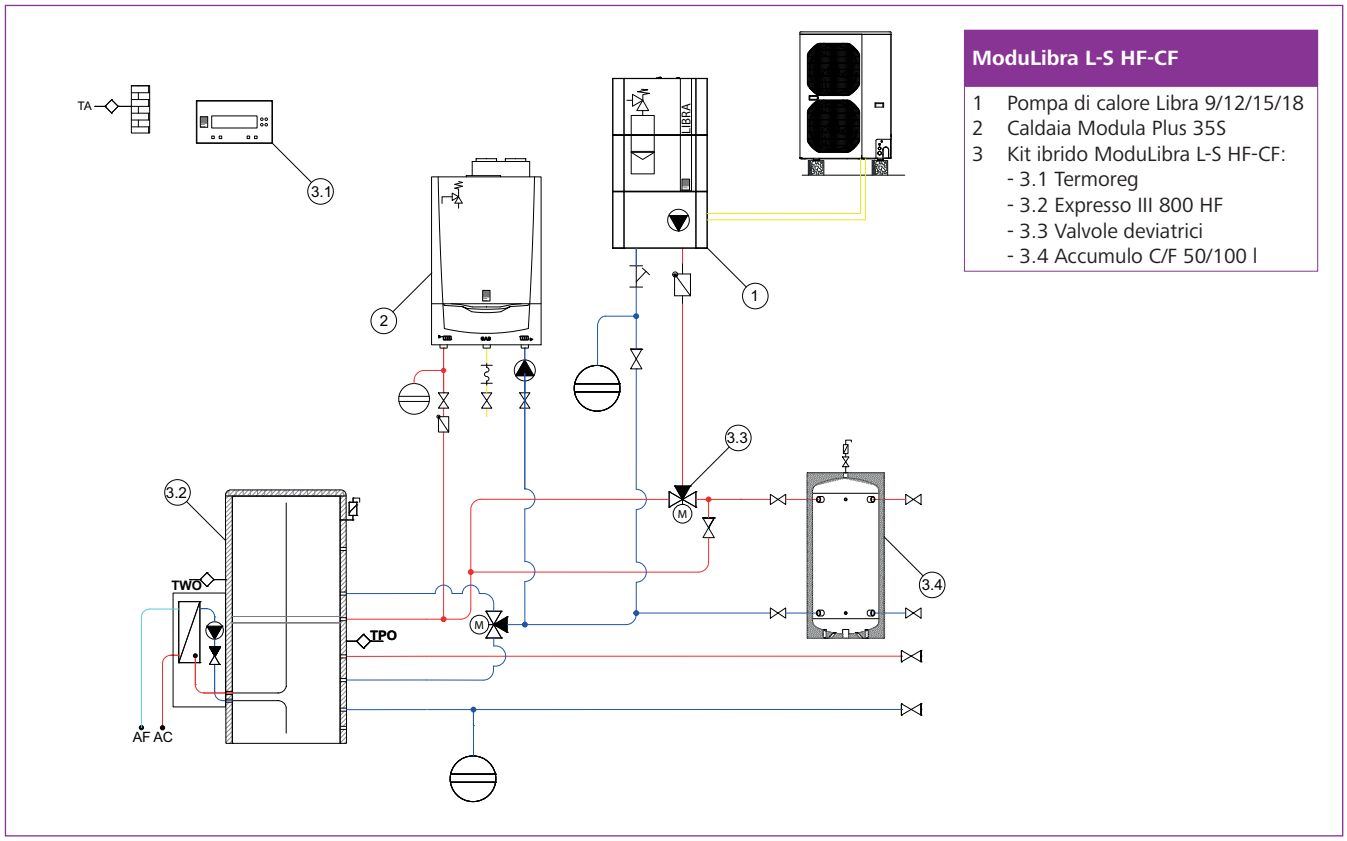

ModuLibra L-S HF-CF

1 Pompa di calore Libra 9/12/15/18
2 Caldaia Modula Plus 35S
3 Kit ibrido ModuLibra L-S HF-CF:
- 3.1 Termoreg
- 3.2 Expresso III 800 HF
- 3.3 Valvole deviatrici
- 3.4 Accumulo C/F 50/100 l

Sistemi ibridi ModuLibra

Accessori per Libra

	Bacinella per condensa e termostato Kit bacinella riscaldata per raccogliere la condensa dell'unità esterna della pompa di calore. Completo di resistenza e cavo. Misure (LxPxH): mm 945x425x25. **Per maggiori informazioni consultare il documento THIT9278.**	
	Codice	**03-0237**
	Staffa con piedini per installazione dell'unità esterna a parete Kit composto da staffa per unità esterna della pompa di calore con 4 piedini antivibranti realizzati in gomma naturale vulcanizzata con inserti metallici filettati, permettono di isolare ed in molti casi eliminare del tutto le vibrazioni prodotte dalle macchine". Carico massimo 100 kg (fino a 18 kW). Possibilità di installazione bacinella raccogli condensa. **Per maggiori informazioni consultare il documento THIT9278.**	
	Codice	**03-0244**
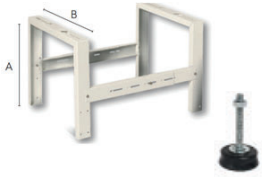	**Staffa telescopica con piedini per installazione dell'unità esterna a pavimento** Staffa telescopica a pavimento, adatta per l'installazione di unità esterne con interasse da 450 a 880 mm, senza trasmettere vibrazioni e rumori. Viene fornita con gommini antivibranti in PVC morbido verniciato. Misure (AxB): mm 250x520. Carico massimo 150 kg. Possibilità di installazione bacinella raccogli condensa. **Per maggiori informazioni consultare il documento THIT9278.**	
	Codice	**03-0246**
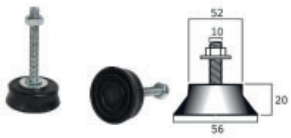	**Piedini antivibranti per installazioni dell'unità esterna a pavimento** Realizzati in gomma naturale vulcanizzata con inserti metallici filettati, permettono di isolare ed in molti casi eliminare del tutto le vibrazioni prodotte dalle macchine. Forniti in buste da 4 antivibranti, completi di dadi e rondelle, carico massimo fino a 150 kg. **Per maggiori informazioni consultare il documento THIT9278.**	
	Codice	**03-0243**

Accessori per LibraVario

	Kit solare per LibraVario Kit per abbinare un impianto solare Aqua con un LibraVario. Composto da: • tubi flessibili in acciaio inox con coibentazione solare • valvola termostatica sanitaria con relativa raccorderia • vaso d'espansione da 24 litri • tubazione di collegamento per vaso da 24 litri • raccorderia varia **Per informazioni consultare il documento THIT9282.** Installazione del kit solare all'interno del LibraVario. La stazione solare del pacchetto Aqua va installata a parte al di fuori del LibraVario.	
	Codice	**03-0240**

Accessori per caldaie

Pompa di circolazione UPM3 25-70 Hybrid
Pompa caldaia oppure pompa di carico bollitore da installare all'esterno della caldaia per modelli Solo.
Prevedere cavi di collegamento cod. 22-1792 (con eventuale cavo PWM cod. 90-1188) oppure cod. 22-1793.

Codice	**02-6640**

Cavo per collegamento pompa caldaia esterna
Cavo da ordinare solo nel caso di pompa caldaia (pompa PK) installata esternamente alla caldaia Modula Plus modelli Solo.

Codice	**22-1792**

Cavo per collegamento pompa di carico bollitore
Cavo da ordinare per comandare la pompa di carico bollitore (LP) per Modula Plus modelli Solo.

Codice	**22-1793**

Cavo PWM per pompa Grundfos 25-7 Hybrid

Codice	**90-1188**

Adattatore per scarico coassiale 60/100 e 80/125
Da installare all'esterno della caldaia.

	60/100		80/125	
Per caldaia	ModuGas	Modula Plus	ModuGas	Modula Plus
Codice	**22-1700**	**22-1711**	**22-1701**	**02-6631**

Kit scarico parete
Per prelievo aria e scarico fumi coassiali, completo di curva 90°, terminale orizzontale.
Interasse (da centro curva a fine tubo 60/100): 730 mm
Interasse (da centro curva a fine tubo 80/125): 910 mm
Nota: è necessario ordinare anche il kit 22-1711 (60/100) oppure 02-6631 (80/125).

	60/100	80/125
Codice	**22-0437**	**22-0431**

Carter di copertura rubinetti
Dimensioni (L x P x H): 450 x 350 x 200 mm

Codice	**22-6650**

Kit per propano (non necessario per la versione Modula Plus 35)

	Per Modula Plus 15 kW	Per Modula Plus 25 kW
Codice	**22-1771**	**22-1772**

Sistemi ibridi ModuLibra

Accessori bollitori

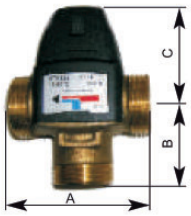

Valvola termostatica a tre vie
Ideale per impianti d'acqua calda sanitaria che richiedono la funzione antiscottatura. Attrezzatura a pressione in conformità alla PED 2014/68/UE art. 4.3. Inclusa valvola di non ritorno.
Per maggiori informazioni consultare il documento THIT941.

		VTA321	VTA522
Pressione	PN	10	10
Max pressione differenziale	bar	3 (0,3 MPa)	3 (0,3 MPa)
Max temperatura di lavoro	°C	95	95
Funzionamento	-	± 2°C con portata min 4 l/min	± 4°C con portata min 9 l/min
Temperatura media	°C	35 - 60	45 - 65
Portata	l/min	6 - 25	10 - 60
DN/colleg. (filetto esterno)	-	1'' (oppure bocchettoni DN 20)	1''
Kvs	-	1,6	3,2
Manopola / coperchio	-	coperchio	coperchio
Misura A x B x C	mm	70 x 42 x 52	84 x 62 x 60
Peso	kg	0,48	0,86
Codice		**90-2936**	**90-2938**

Resistenza elettrica da 1,5 kW e da 6 kW
Resistenza elettrica da 1,5 kW - Resistenza elettrica ad 1 elemento ricurvo in acciaio inox AISI 321, su tappo filettato 1"1/2 M gas, custodia prot. IP55 termostato unipolare a riarmo automatico 4°/40°C o 30°/90°C. Misure (L x Ø) = 300 x 8 mm, W. 1500 V.220 1 ~.
Per maggiori informazioni consultare il documento THIT964.

Resistenza elettrica da 6 kW - Resistenza elettrica 6 kW. Profondità di immersione 440 mm. Attacco 1 1/2'' M.
Per maggiori informazioni consultare il documento THIT2086.

	1,5 kW		6 kW
	4...40°C	30...90°C	0...100°C
Codice	**06-0040**	**06-0041**	**07-7090**

Miscelatore elettronico per sanitario completo
Centralina per gestione temperatura ACS con disinfezione programmabile, servomotore per controllo temperatura ACS in uscita dai bollitori, valvola a tre vie con pozzetto per sonda di mandata, sonda di ricircolo per gestione ottimale disinfezione legionella, campo di temperatura ACS da 20 a 85°C, campo di temperatura disinfezione legionella da 40 a 85°C, uscite per attivazione pompa ricircolo durante disinfezione legionella, allarmi, ecc., collegamenti valvola a 3 vie filettati, tempo di rotazione 50 secondi.

	1"1/2	2"
Codice	**90-2925**	**90-2926**

Servomotore per miscelatore termostatico
Servomotore per controllo temperatura ACS in uscita dai bollitori sanitari, sonda ad immersione con pozzetto ½" e attuatore integrato, temperatura di uscita ACS impostabile da 5-95°C, contatto in ingresso per temperatura ACS innalzata (ad es. per funzionamento antilegionella). Da abbinare alle valvole a tre vie serie VRG in ottone.
Tempo di rotazione 30 secondi.

Codice	**90-5067**

Kit anodo elettrico per bollitore Aqua, AquaSun Plus
Per i bollitori con anodo elettrico. Prevedere n°2 anodi elettrici per bollitore AquaSun 1500 - 2000 litri.

Codice	**06-9609**

Kit collegamento Aqua per bollitore mono-serpentino
Da utlizzare in presenza di sistemi Aqua. Composto da due lance con isolamento, rubinetto di carico e raccorderia per il collegamento al bollitore. Valore Kv lancia singola: 26.
Per maggiori informazioni consultare il documento THIT9173.

Codice	**08-8486**

Niples (2 pz) 1"1/4 M x 1" M battuta piana
Niples (2 pz.) 1"1/4 x 1" con battuta piana utili per collegare bollitori esistenti con attacchi femmina al kit collegamento Aqua con 2 lance.

Codice	**08-8488**

Kit collegamento Aqua per bollitori RLH
Da utlizzare in presenza di sistemi Aqua. Composto da due lance con isolamento, rubinetto di carico e raccorderia per il collegamento al bollitore.

Codice	**08-8486**

Accessori regolazioni

	Modulo espansione I/O A 2I / 2U Per la gestione di una seconda / terza sorgente oppure di una valvola a due vie estate / inverno oppure per una valvola deviatrice acqua calda sanitaria / riscaldamento.	
	Codice	**09-7705**
	Modulo espansione I/O B 2I / 2U con un'uscita 0-10 V e un'uscita relè	
	Codice	**09-7706**
	Interfaccia OT Per la comunicazione Opentherm tra generatore e TERMOREG. Da posizionare in prossimità del generatore Open-therm.	
	Codice	**09-7730**
	Interfaccia OT 1 - 4 Permette di collegare fino a 4 generatori OT. Fissaggio su guida DIN che permette di posizionare l'interfaccia vicino ai moduli TERMOREG.	
	Codice	**09-7735**
	Interfaccia Konnex Per la comunicazione tra TERMOREG e un sistema domotico con protocollo Konnex.	
	Codice	**09-7733**
	Sonda temperatura 12K Sonda per controllo di circuiti, accumuli e generatori in cascata.	
	Codice	**09-7702**
	Telecomando touch screen Telecomando touch screen a colori da parete che permette di controllare la TERMOREG in ambiente e/o in centrale termica.	
	Codice	**09-7740**
	Sensore di temperatura e UR% Permette di controllare la temperatura e umidità in ambiente. Installazione a parete.	
	Codice	**09-7741**
	Sonda ambiente passiva Permette di controllare la temperatura in ambiente. Installazione a parete.	
	Codice	**09-7702**

Sistemi ibridi ModuLibra

Accessori regolazioni

Interfaccia LAN

Interfaccia GPRS

Interfacce LAN / GPRS
- Interfacce utili solo per i dispositivi di termoregolazione TERMOREG
- Permettono di accedere a Internet per visualizzare e modificare i parametri della regolazione
- Permettono di poter accedere al portale web della termoregolazione sia tramite cavo LAN connesso al Router dell'utenza (interfaccia LAN), sia tramite scheda SIM (interfaccia GPRS), laddove non vi è accesso via Router
- Connessione alla TERMOREG tramite ModBus

La fornitura include
- Interfaccia LAN: Service interface, cavo RJ 45, documentazione
- Interfaccia GPRS: Service interface, cavo RJ 45, antenna con lunghezza cavo di 3 m, documentazione, abbonamento base per 1 anno, scheda SIM che permette di connettersi a tutti i gestori telefonici

La **versione LIGHT** permette di:
- Visualizzare e modificare lo stato dei parametri dell'impianto in tempo reale
- Visualizzare allarmi in tempo reale
- Caricare un sinottico, come ad esempio immagini o schematiche (anche standard), su cui visualizzare i parametri in tempo reale

La **versione PRO** permette inoltre di:
- memorizzare e visualizzare i grafici delle temperature e di altri parametri dell'impianto
- permette di scaricare in formato CVS (per Excel) i valori delle temperature dell'impianto
- memorizzare e visualizzare l'elenco degli allarmi che sono presenti nell'impianto
- inviare eventuali allarmi tramite e-mail

Portale WEB
- Accesso alla regolazione tramite browser-internet (ad es. Explorer, Firefox o Chrome)
- Visualizzazione delle temperature, valori di consegna e stato delle uscite della regolazione
- Controllo e modifica delle impostazioni della regolazione
- Monitoraggio dei dati e visualizzazione grafica tramite sinottico
- Possibilità di configurare E-mail di notifica per allarmi
- Configurando adeguatamente la regolazione con l'interfaccia è possibile fin da subito connettersi al portale
- Il portale si adatta automaticamente a qualsiasi dispositivo smartphone, tablet e PC
- Visualizzazione di temperature rilevate, valori di consegna, modalità di funzionamento e stato del sistema
- Accesso alle impostazioni e modifica dei parametri
- Possibilità di monitoraggio dei valori dei parametri, loro visualizzazione grafica
- Controllo degli accessi tramite username e password
- Per accedere alla regolazione, occorre DSL Router collegato ad internet oppure carta SIM integrata direttamente nell'interfaccia GPRS

Interfaccia LAN	LIGHT (sempre connesso)	PRO (per un anno)
Codice	09-7731	09-7734

Interfaccia GPRS	PRO (per un anno)
Codice	09-7732

Rinnovo abbonamento	LAN e GPRS PRO
Codice	09-7747