ionisan
POD

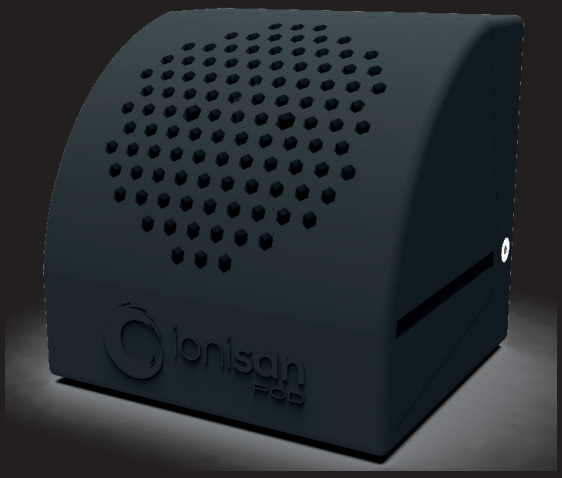

1. Indicazioni generali
Ionisan POD funziona con un adattatore a doppio isolamento di tensione che trasforma la tensione della rete elettrica, in una tensione inferiore pari a 5Vdc tensione presente in tutte le porte USB.
Tale adattatore di tensione funziona con una tensione di rete compresa tra 100V e 240V 50/60Hz.

2. Descrizione generale
1. Coperchio amovibile
2. Dispositivo per la produzione degli ioni
3. Led di segnalazione funzionamento emettitore
4. Ventola che realizza un flusso d'aria verso il dispositivo
5. Punto di alimentazione elettrico micro-usb
6. Struttura portante su cui sono fissati
7. Sistema di alimentazione da collegare alla rete elettrica del locale o altra alimentazione usb
8. Pulsante di accensione o spegnimento

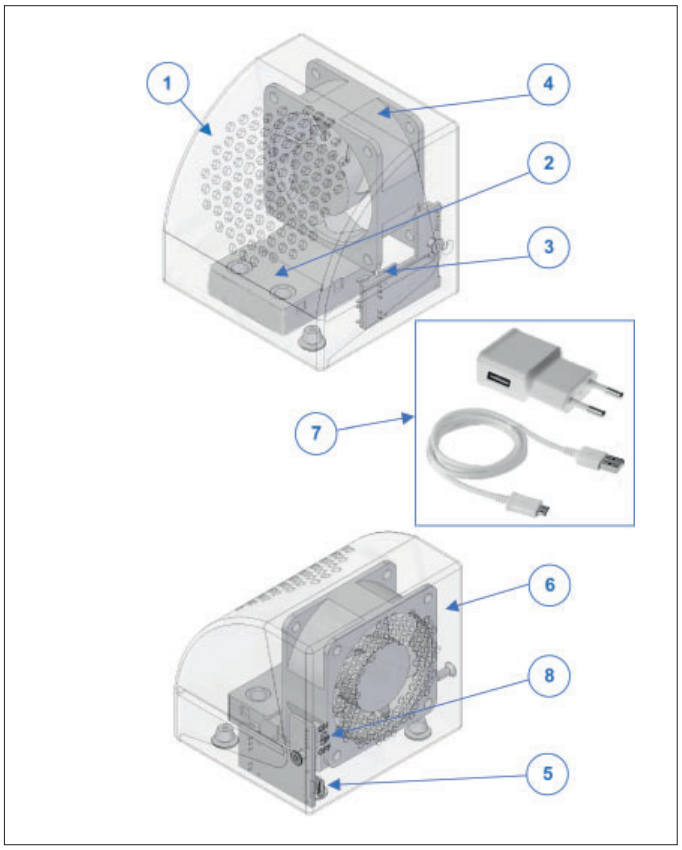

3. Informazioni di sicurezza importanti
Leggete con attenzione queste informazioni importanti prima di usare l'apparecchio e i relativi accessori e conservatele per eventuali riferimenti futuri.

ATTENZIONE
Mantenere sempre asciutto l'adattatore.

AVVISO
Questo libretto d'istruzione è parte integrante del dispositivo e di conseguenza deve essere conservato con cura e dovrà SEMPRE accompagnare il dispositivo anche in caso di sua cessione ad altro proprietario o utente. In caso di suo danneggiamento o smarrimento richiederne un altro esemplare a Eneretica S.p.A.

AVVISO
Gli interventi di riparazione o manutenzione devono essere eseguiti da personale autorizzato da Eneretica S.p.A. o da personale qualificato secondo quanto previsto dal presente libretto. Non modificare o manomettere il dispositivo in quanto si possono creare situazioni di pericolo ed il costruttore del dispositivo non sarà responsabile di eventuali danni provocati.

AVVISO
Dopo aver tolto l'imballo assicurarsi dell'integrità e della completezza del contenuto. In caso di non rispondenza rivolgersi alla Ditta che ha venduto il dispositivo.

AVVISO
L'adattatore contiene un trasformatore. Non tagliare l'adattatore per sostituirlo con un'altra spina onde evitare situazioni pericolose.

AVVISO
Questo apparecchio non è destinato all'uso da parte di persone (inclusi bambini) con ridotte capacità fisiche, mentali o sensoriali, o con mancanza di esperienza e conoscenza, a meno che non siano supervisionati o vengano forniti di istruzioni riguardanti l'uso dell'apparecchio da parte di una persona responsabile della loro sicurezza. Adottare le dovute precauzioni affinché i bambini non giochino con l'apparecchio.

DIVIETO
Non spruzzare o gettare acqua o altri liquidi direttamente sul dispositivo.

DIVIETO
E' vietata qualsiasi operazione di manutenzione o pulizia, prima di aver scollegato il dispositivo dalla rete di alimentazione elettrica.

ATTENZIONE
Controllate sempre l'apparecchio prima di utilizzarlo. Non usate l'apparecchio se danneggiato, in quanto potrebbe causare lesioni. Se una parte risulta danneggiata sostituitela sempre con un ricambio originale.

AVVISO
Questo apparecchio è conforme agli standard e alle norme relativi all'esposizione ai campi elettromagnetici (EMF).

4. Riciclaggio e smaltimento

Questo prodotto rientra nel campo di applicazione della Direttiva 2012/19/UE riguardante la gestione dei rifiuti di apparecchiature elettriche ed elettroniche (RAEE). L'apparecchio non deve essere eliminato con gli scarti domestici in quanto composto da diversi materiali che possono essere riciclati presso le strutture adeguate.

5. Garanzia e assistenza

Per assistenza e informazioni tecniche, inviate la vostra richiesta a info@eneretica.com.

6. Uso dell'apparecchio

Si consiglia di posizionare Ionisan POD ad un'altezza di almeno 1 metro da terra, lasciando uno spazio intorno all'apparecchiatura di almeno 10 centimetri da eventuali pareti.

1. collegare il dispositivo alla linea elettrica mediante il cavo elettrico in dotazione.

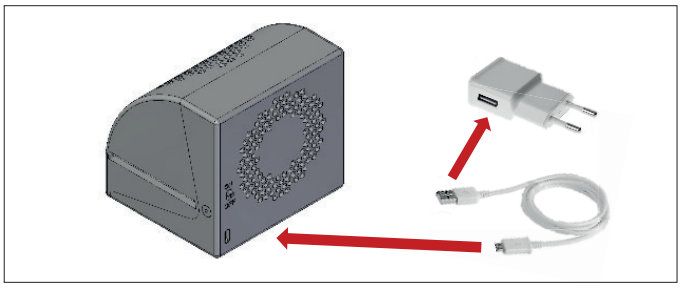

2. Il dispositivo viene acceso premendo l'interruttore nella posizione ON. Il led azzurro acceso segnala che l'apparecchio è in funzione.

Ionisan POD può rimanere acceso 24/24 h per ambienti di dimensioni pari a 60 mq con altezza di 2,7 metri.

7. Manutenzione e pulizia

Il dispositivo Ionisan POD necessita di una ridotta manutenzione consistente nella pulizia periodica del dispositivo mediante un aspiratore di piccola taglia dotato di spazzola e alimentato a batteria, per rimuovere tracce di polvere ed eventuali residui che ostacolino il flusso dell''aria. Questa pulizia è in genere da effettuare una volta ogni anno.

1. Il dispositivo deve essere spento e scollegato dall'alimentazione elettrica.

2. **Apertura dell'apparecchiatura**. Svitare le viti poste nella parte posteriore di Ionisan POD e sfilare il coperchio anteriore.

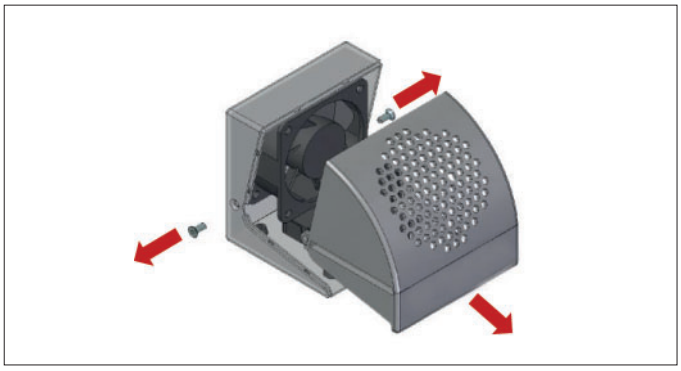

3. **Pulizia del dispositivo per la pulizia di ioni**. Pulire il dispositivo passando delicatamente un bastoncino cotonato su gli aghi dello ionizzatore, facendo attenzione a non piegarli e/o romperli

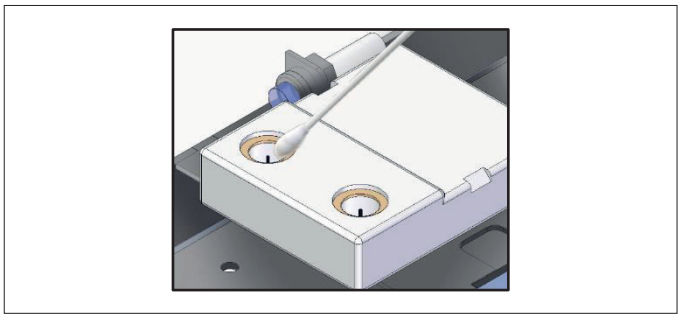

4. **Pulizia esterna dell'apparecchiatura**. Utilizzare un panno umido.

8. Risoluzione dei problemi

Questo capitolo riassume i problemi più comuni che si possono riscontrare con l'apparecchio. Se non riuscite a risolvere il problema con le informazioni riportate sotto, inviate la vostra richiesta a info@eneretica.com.

PROBLEMA	Il led blu indicante il funzionamento del dispositivo ionizzante è spento
POSSIBILE CAUSA	Mancanza di alimentazione all'unità
SOLUZIONE	Verificare che l'interruttore sia in posizione "I"
	Verificare che la spina sia collegata alla presa d'alimentazione di rete
	Verificare che la spina sia collegata alla presa d'alimentazione sul dispositivo
	Verificare che la presa di corrente dove è collegato l'apparecchio funzioni

1. Allgemeine Informationen
Der POD arbeitet mit einem doppelten Isolationsspannungsadapter, der die Spannung des Stromnetzes in eine niedrigere Spannung umwandelt, die der an allen USB-Anschlüssen anliegenden Spannung von 5 VDC entspricht. Dieser Spannungsadapter arbeitet mit einer Netzspannung zwischen 100 V und 240 V, 50/60 Hz.

2. Allgemeine Beschreibung
1. Abnehmbarer Deckel;
2. Die Vorrichtung zur Erzeugung von Ionen;
3. Die Emitterbetriebs-Signalisierungs-LED;
4. Der Lüfter, der einen Luftstrom zum Gerät erzeugt.
5. Der Micro-USB-Stromanschluss;
6. Stützstruktur, an der sie befestigt sind;
7. Das Stromversorgungssystem, das an das lokale Netzteil oder ein anderes USB-Netzteil angeschlossen werden soll;
8. Ein- oder Aus-Taste

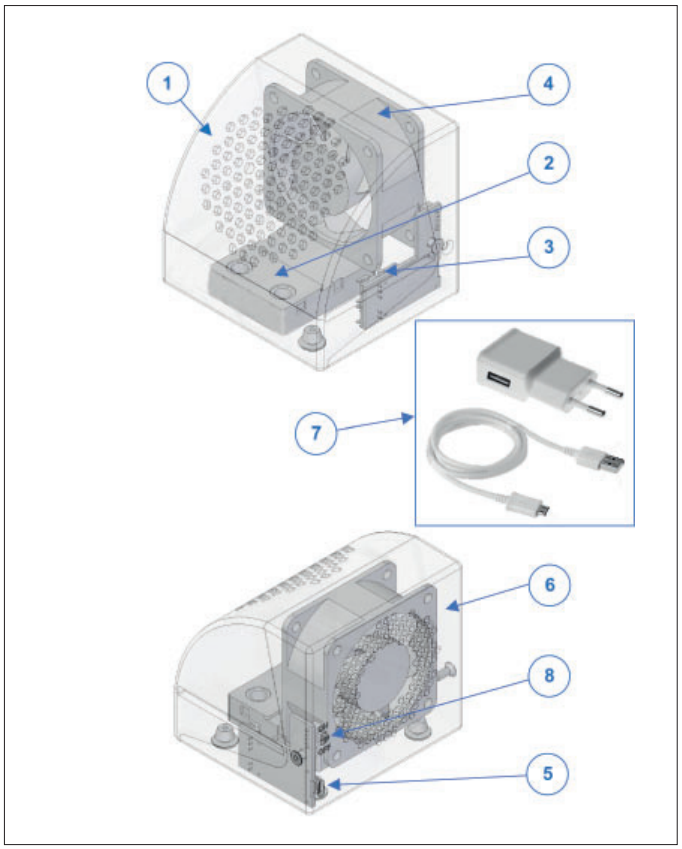

3. Wichtiger Sicherheitshinweis
Lesen Sie diese wichtigen Informationen sorgfältig durch, bevor Sie das Gerät und sein Zubehör verwenden, und bewahren Sie sie zum späteren Nachschlagen auf.

ACHTUNG
Halten Sie den Adapter immer trocken.

HINWEIS
Diese Bedienungsanleitung ist ein wesentlicher Bestandteil des Geräts und muss daher sorgfältig aufbewahrt werden. Sie muss das Gerät IMMER begleiten, auch wenn es an einen anderen Besitzer oder Benutzer übertragen wird. Fordern Sie im Falle einer Beschädigung oder eines Verlusts eine weitere Kopie bei Eneretica S.p.A.

HINWEIS
Reparaturen oder Wartungen müssen von Personal durchgeführt werden, das von Eneretica S.p.A. oder von qualifiziertem Personal gemäß den Bestimmungen dieser Broschüre. Ändern oder manipulieren Sie das Gerät nicht, da dies zu gefährlichen Situationen führen kann und der Gerätehersteller nicht für verursachte Schäden verantwortlich ist.

HINWEIS
Stellen Sie nach dem Entfernen der Verpackung die Integrität und Vollständigkeit des Inhalts sicher. Bei Verstößen wenden Sie sich an das Unternehmen, das das Gerät verkauft hat.

HINWEIS
Der Adapter enthält einen Transformator. Schneiden Sie den Adapter nicht ab, um ihn durch einen anderen Stecker zu ersetzen, um gefährliche Situationen zu vermeiden.

HINWEIS
Dieses Gerät ist nicht zur Verwendung durch Personen (einschließlich Kinder) mit eingeschränkten körperlichen, geistigen oder sensorischen Fähigkeiten oder mit mangelnder Erfahrung und mangelndem Wissen vorgesehen, es sei denn, es wird überwacht oder mit Anweisungen zur Verwendung des Geräts versehen Gerät von einer Person, die für ihre Sicherheit verantwortlich ist. Treffen Sie die erforderlichen Vorkehrungen, damit Kinder nicht mit dem Gerät spielen.

VERBOTEN
Wasser oder andere Flüssigkeiten direkt auf das Gerät sprühen oder werfen.

VERBOTEN
Wasser oder andere Flüssigkeiten direkt auf das Gerät sprühen oder werfen.

ACHTUNG
Überprüfen Sie das Gerät immer, bevor Sie es verwenden. Verwenden Sie das Gerät nicht, wenn es beschädigt ist, da dies zu Verletzungen führen kann. Wenn ein Teil beschädigt ist, ersetzen Sie es immer durch ein Originalersatzteil.

HINWEIS
Dieses Gerät entspricht den Normen und Vorschriften für Exposition und elektromagnetische Felder (EMF).

4. Recycling und entsorgung

Dieses Produkt fällt in den Geltungsbereich der Richtlinie 2012/19 / EU über die Entsorgung von Elektro- und Elektronikaltgeräten. Das Gerät darf nicht als Hausmüll entsorgt, sondern in geeigneten Einrichtungen entsorgt und recycelt werden.

5. Garantie und Wartung

Für Unterstützung und technische Informationen senden Sie Ihre Anfrage an info@eneretica.com

6. Verwendung des Geräts

Es wird empfohlen, den Ionisan POD in einer Höhe von mindestens 1 Meter über dem Boden zu platzieren und einen Abstand um die Ausrüstung von mindestens 10 Zentimetern von den Wänden zu lassen.

1. Schließen Sie das Gerät mit dem mitgelieferten Netzkabel an die Stromleitung an.

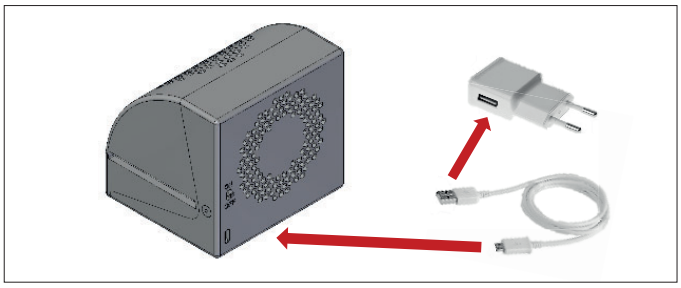

2. 2. Das Gerät wird durch Drücken des Schalters in der Position ON eingeschaltet. Die blaue LED leuchtet, um anzuzeigen, dass das Gerät in Betrieb ist. Ionisan POD kann für Räume von 60 Quadratmetern mit einer Höhe von 2,7 Metern rund um die Uhr geöffnet bleiben.

7. Wartung und Reinigung

Das Ionisan-Gerät erfordert eine reduzierte Wartung, die aus einer regelmäßigen Reinigung des Geräts mit einem kleinen Aspirator besteht, der mit einer Bürste ausgestattet und mit Batterie betrieben wird, um Staubspuren und Rückstände zu entfernen, die den Luftstrom behindern. Diese Reinigung wird normalerweise einmal im Jahr durchgeführt

1. Das Gerät muss ausgeschaltet und von der Stromversorgung getrennt sein.

2. **Öffnen des Geräts**. Lösen Sie die Schrauben an der Rückseite des Ionisan POD und entfernen Sie die vordere Abdeckung.

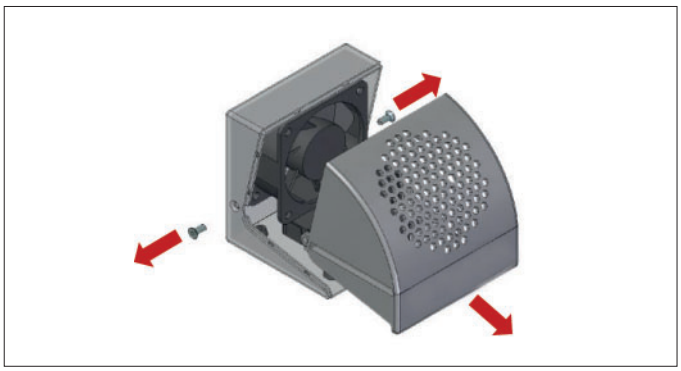

3. **Ionenreiniger reinigen.** Reinigen Sie das Gerät, indem Sie vorsichtig ein Wattestäbchen über die Ionisatornadeln führen und darauf achten, dass sie sich nicht verbiegen und / oder brechen.

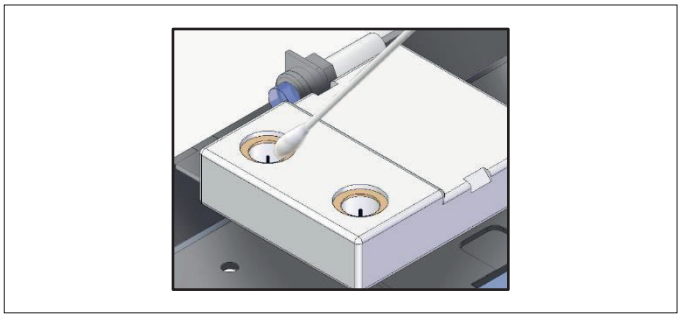

4. **Externe Reinigung des Geräts.** Verwenden Sie ein feuchtes Tuch.

8. Fehlerbehebung

In diesem Kapitel werden die häufigsten Probleme zusammengefasst, die bei der Appliance auftreten können. Wenn Sie das Problem mit den folgenden Informationen nicht lösen können, senden Sie Ihre Anfrage bitte an info@eneretica.com.

PROBLEM	Die blaue LED, die den Betrieb des Ionisationsgeräts anzeigt, ist ausgeschaltet
MÖGLICHE URSACHE	Stromausfall am Gerät
LÖSUNG	Überprüfen Sie, ob sich der Schalter in der Position "I" befindet
	Überprüfen Sie, ob der Stecker an die Netzsteckdose angeschlossen ist
	Überprüfen Sie, ob der Stecker an die Steckdose des Geräts angeschlossen ist
	Überprüfen Sie, ob die Steckdose, an die das Gerät angeschlossen ist, funktioniert

eneretica®

consulting | solution | service

Eneretica Spa
Via C. Maffei, 3
38089 Darzo (TN)
T +39 0465 684701
info@eneretica.com
P.iva: 02408370225
www.eneretica.com