MODU EXPO

POMPE DI CALORE MONOBLOCCO ARIA-ACQUA AD ALTA TEMPERATURA

PER INSTALLAZIONE ESTERNA

Vapour Injection 70° HTJ

Scroll EVI Tandem

versione 30kW

versione 38-49kW

Opzioni

Tipo di funzionamento
- R - Riscaldamento e raffreddamento (reversibile lato refrigerante)

Recupero di calore
- Versione Base
- Versione Desurriscaldatore

Allestimento acustico
- B - Allestimento Base
- S - Allestimento Silenziato

Regolazione portata lato impianto
- Assente (optional)
- Pompa standard (di serie)
- Pompa modulante (optional)
- Pompa alta prevalenza (optional)

Avviamento compressore
- Soft starter

Accessori

Antivibranti
Comando remoto

DATI TECNICI	30	38	49	
Classe di efficienza - EU reg 811/2013 *clima medio - appplicazione media temperatura*	**A++**	**A++**	**A++**	-
Alimentazione elettrica	400V - 3N - 50Hz			-
Refrigerante	R410A			-
Tipo di compressori	scroll alta temperatura con iniezione di vapore			-
N° di compressori / N° di circuiti frigoriferi	2 / 1			-
Tipo di scambiatori lato impianto	piastre inox saldobrasate			-
Tipo di scambiatori lato sorgente	batteria alettata rame - alluminio idrofilico			-
Tipo di ventilatori	assiali EC			-
N° di ventilatori	1	2	2	-
Attacchi idraulici	1"1/2 M	1"1/2 M	1"1/2 M	-
Peso *	374	446	449	kg
Massima potenza assorbita *	14,2	20,4	23,6	kW

** unità base senza opzioni e accessori*

CAMPO OPERATIVO	RISCALDAMENTO		RAFFREDDAMENTO		
	min	max	min	max	
Temperatura uscita acqua	15	65 *	6	25	°C
Temperatura ingresso aria esterna	-22	42	5	50	°C

** La massima temperatura di uscita dell'acqua può essere incrementata fino a 70°C mantenendo un ΔT fra ingresso e uscita di 10°C*

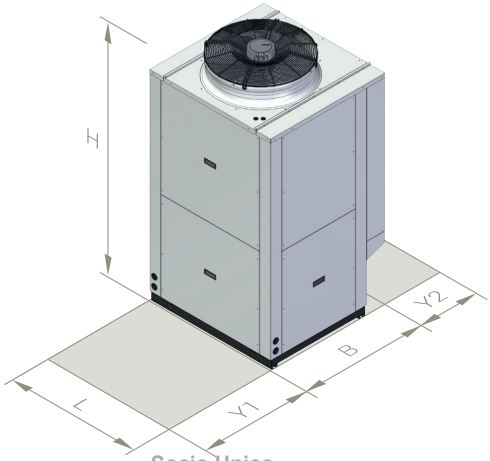

	30	38	49	
L	1330	1730	1730	mm
B	930	930	930	mm
H	1830	1830	1830	mm
Y1	1000	1000	1000	mm
Y2	500	500	500	mm

PARADIGMA Italia SpA
Socio Unico
Sede Operativa
Via Campagnola, 19/21 - 25011 Calcinato (BS)
Tel. +39 030 9980951- commerciale@paradigmaitalia.it

PARA DIGMA

	RISCALDAMENTO	A	W	30	38	49	
A7W35	Potenza termica	7	35	30,3	39,8	50,0	kW
	Potenza assorbita			6,48	8,54	10,8	kW
	COP			**4,68**	**4,66**	**4,63**	-
	Portata acqua lato impianto			5221	6863	8623	l/h
	Perdite di carico lato impianto			22	25	30	kPa
A7W45	Potenza termica	7	45	30,7	40,3	50,6	kW
	Potenza assorbita			8,27	10,90	13,8	kW
	COP			**3,71**	**3,70**	**3,67**	-
	Portata acqua lato impianto			5302	6969	8755	l/h
	Perdite di carico lato impianto			22	25	31	kPa
A7W55	Potenza termica	7	55	31,1	40,9	51,4	kW
	Potenza assorbita			10,10	13,3	16,9	kW
	COP			**3,08**	**3,08**	**3,04**	-
	Portata acqua lato impianto			3385	4450	5591	l/h
	Perdite di carico lato impianto			9	11	13	kPa
A7W65	Potenza termica	7	65	31,8	41,9	52,6	kW
	Potenza assorbita			12,60	16,6	21,0	kW
	COP			**2,52**	**2,52**	**2,50**	-
	Portata acqua lato impianto			2782	3657	4594	l/h
	Perdite di carico lato impianto			7	7	9	kPa
A2W35	Potenza termica	2	35	25,5	33,6	42,2	kW
	Potenza assorbita			6,48	8,53	10,8	kW
	COP			**3,94**	**3,94**	**3,91**	-
	Portata acqua lato impianto			4405	5790	7275	l/h
	Perdite di carico lato impianto			16	18	22	kPa
A2W45	Potenza termica	2	45	26,0	34,1	42,9	kW
	Potenza assorbita			8,26	10,90	13,8	kW
	COP			**3,15**	**3,13**	**3,11**	-
	Portata acqua lato impianto			4491	5904	7417	l/h
	Perdite di carico lato impianto			16	18	23	kPa
A2W55	Potenza termica	2	55	26,5	34,8	43,7	kW
	Potenza assorbita			10,10	13,3	16,9	kW
	COP			**2,62**	**2,62**	**2,59**	-
	Portata acqua lato impianto			2881	3787	4758	l/h
	Perdite di carico lato impianto			7	8	10	kPa
A2W65	Potenza termica	2	65	27,2	35,8	45,0	kW
	Potenza assorbita			12,60	16,6	21,1	kW
	COP			**2,16**	**2,16**	**2,13**	-
	Portata acqua lato impianto			2381	3130	3932	l/h
	Perdite di carico lato impianto			5	6	7	kPa

	RAFFREDDAMENTO	A	W	30	38	49	
A35W7	Potenza frigorifera	35	7	25,5	33,6	42,1	kW
	Potenza assorbita			7,83	10,30	13,1	kW
	EER			**3,26**	**3,26**	**3,21**	-
	Portata acqua lato impianto			4393	5783	7259	l/h
	Perdite di carico lato impianto			16	18	22	kPa
A35W18	Potenza frigorifera	35	18	33,7	44,3	55,6	kW
	Potenza assorbita			8,49	11,2	14,2	kW
	EER			**3,97**	**3,96**	**3,92**	-
	Portata acqua lato impianto			5836	7682	9643	l/h
	Perdite di carico lato impianto			27	31	38	kPa

	PRESTAZIONI ACUSTICHE	A	W	30	38	49	
Base	Livello di potenza sonora	7	35	**75**	**77**	**79**	dB(A)
	Livello di pressione sonora - 1 m			59	60	62	dB(A)
	Livello di pressione sonora - 5 m			49	50	52	dB(A)
	Livello di pressione sonora - 10 m			44	45	47	dB(A)
Silenziato	Livello di potenza sonora	7	35	**72**	**74**	**76**	dB(A)
	Livello di pressione sonora - 1 m			56	57	59	dB(A)
	Livello di pressione sonora - 5 m			46	47	50	dB(A)
	Livello di pressione sonora - 10 m			41	42	45	dB(A)

Dati dichiarati secondo EN 14511. Prestazioni acustiche dichiarate secondo EN 12102. I dati si riferiscono ad unità prive di eventuali opzioni o accessori.

A7W35 = sorgente : aria in 7°C bs 6°C bu impianto : acqua in 30°C out 35°C
A7W45 = sorgente : aria in 7°C bs 6°C bu impianto : acqua in 40°C out 45°C
A7W55 = sorgente : aria in 7°C bs 6°C bu impianto : acqua in 47°C out 55°C
A7W65 = sorgente : aria in 7°C bs 6°C bu impianto : acqua in 55°C out 65°C
A35W7 = sorgente : aria in 35°C bs impianto : acqua in 12°C out 7°C
A35W18 = sorgente : aria in 35°C bs impianto : acqua in 23°C out 18°C

A2W35 = sorgente : aria in 2°C bs 1°C bu impianto : acqua in 30°C out 35°C
A2W45 = sorgente : aria in 2°C bs 1°C bu impianto : acqua in 40°C out 45°C
A2W55 = sorgente : aria in 2°C bs 1°C bu impianto : acqua in 47°C out 55°C
A2W65 = sorgente : aria in 2°C bs 1°C bu impianto : acqua in 55°C out 65°C

PARA DIGMA