Caldaia a pellet Paradigma

Contenitore a caricamento manuale pellet per PELEO OPTIMA

Installazione e istruzioni d'uso

THIT9450_V1.0_07/17

Sistemi di riscaldamento ecologico

PARA DIGMA

Indice

1. Introduzione 2
1.1 Generalità 2

2. Caldaia PELEO OPTIMA 3
2.1 Componenti principali della caldaia PELEO OPTIMA 3

3. Montaggio e collegamento della caldaia PELEO OPTIMA 4
3.1 Avvertenze per l'installazione 4
3.2 Installazione e collegamento del contenitore 6

4. Attacco idraulico 7

Diritti d'autore
Tutte le informazioni riportate in questo documento tecnico, così come i disegni e le descrizioni tecniche da noi messi a disposizione, restano di nostra proprietà e non possono essere riprodotti senza autorizzazione scritta.

1. Introduzione

1.1 Generalità
- Le presenti istruzioni servono a far funzionare l'apparecchio in sicurezza, a regola d'arte e in modo economico.
- Si prega di leggere attentamente tutte le istruzioni e di attenersi alle avvertenze di sicurezza.
- Tutta la documentazione fornita insieme all'apparecchio dev'essere conservata, per essere a disposizione in caso di bisogno. In caso di futura cessione, la documentazione deve accompagnare l'apparecchio.
- Il montaggio e la messa in esercizio devono essere effettuati da un installatore / impiantista termico autorizzato.
- Per ulteriori chiarimenti La preghiamo di contattare il Suo installatore / Centro Assistenza Paradigma autorizzato.

1.2 Utilizzo previsto
L'impianto di riscaldamento a pellet è stato concepito per il riscaldamento di acqua di riscaldamento in edifici mono o plurifamiliari o in edifici funzionali. Un altro utilizzo dell'impianto di riscaldamento a pellet non è consentito. Non sono noti utilizzi scorretti ragionevolmente prevedibili dell'impianto di riscaldamento.
La caldaia a pellet corrisponde a tutte le direttive, ai regolamenti e alle norme rilevanti per questa tipologia di apparecchio, nell'ambito della dichiarazione di conformità CE.

2. Caldaia PELEO OPTIMA

2.1 Componenti principali della caldaia PELEO OPTIMA
La caldaia PELEO OPTIMA è dotata di un dispositivo di pulizia automatico e di un cassetto di raccolta ceneri.
Il comando programmabile pronto all'innesto permette il funzionamento completamente automatico e garantisce la massima efficienza.

Valori di potenza
Potenze disponibili: 10 - 14 - 18 kW

N.B.
Il valore di potenza della Vostra caldaia PELEO OPTIMA è indicato sulla targhetta identificativa. La targhetta identificativa è posizionata nella parte anteriore del corpo caldaia. Accanto alla targhetta sono indicati anche la denominazione del modello, il numero del costruttore e l'anno di costruzione.

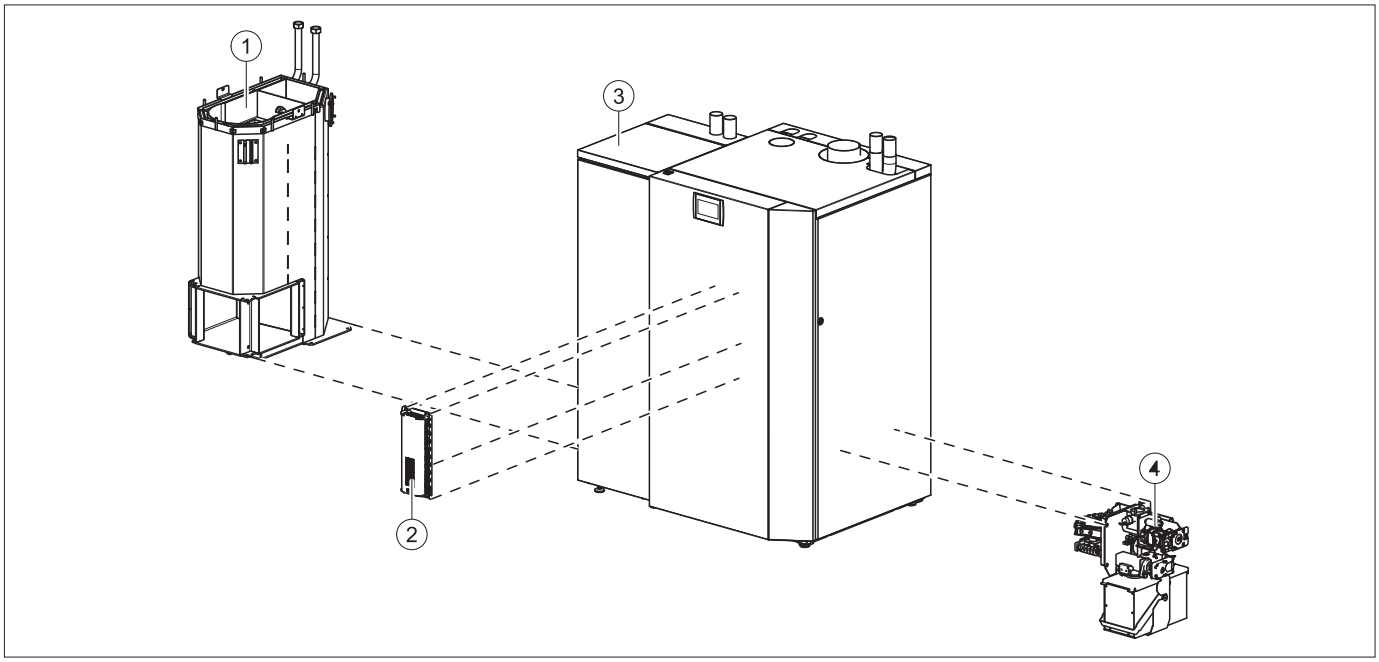

1	Corpo caldaia
2	Scheda comando caldaia
3	Contenitore pellet
4	Bruciatore con braciere multisegmento, accensione elettrica e cassetto di raccolta cenere

3. Montaggio e collegamento della caldaia PELEO OPTIMA

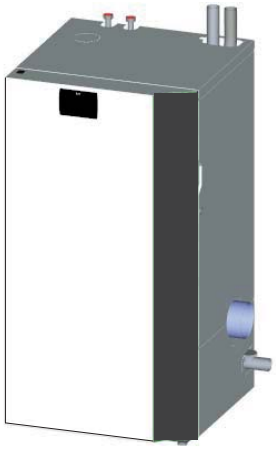

PELEO OPTIMA completamente montata senza imballo
Larghezza PELEO OPTIMA 762 cm

PELEO OPTIMA senza rivestimento
Larghezza PELEO OPTIMA 695 cm

Il montaggio e il collegamento di una caldaia PELEO OPTIMA dev'essere eseguito esclusivamente da un tecnico specializzato Paradigma.

3.1 Avvertenze per l'installazione
Prima dell'installaizone, verificare le dimensioni di tutte le aperture per le porte e se sia possibile installare correttamente la caldaia.

Larghezze minime porte: 70 cm

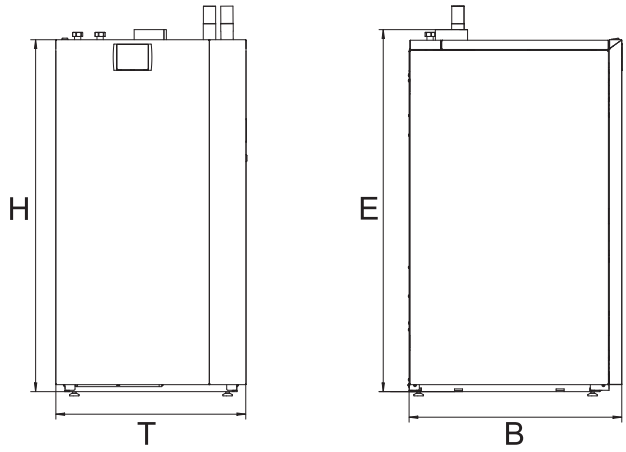

Dimensioni caldaia	Misura (mm)
T - Profondità rivestimento caldaia	822
H - Altezza rivestimento caldaia	1425
B - Larghezza totale caldaia a pellet	762
E - Tubo fumi altezza di collegamento	1449

Pesi caldaia	Misura (kg)
Peso della caldaia imballata su pallet con telaio in legno	380
Peso caldaia con rivestimento. Contenitore intermedio e bruciatore	336
Peso caldaia senza rivestimento. Contenitore intermedio e bruciatore	202

Montaggio e collegamento della caldaia PELEO OPTIMA

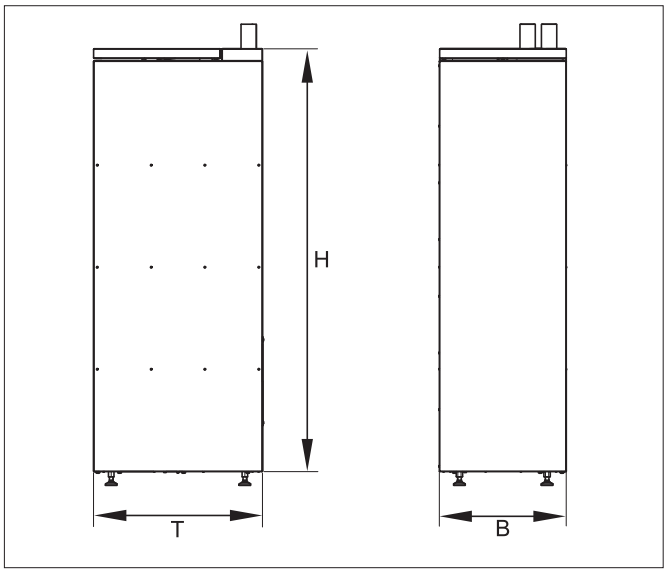

Dimensioni contenitore	Misura (mm)
T - Profondità rivestimento	552
H - Altezza rivestimento	1408
B - Larghezza totale	414

Peso di riempimento	180 kg di pellet

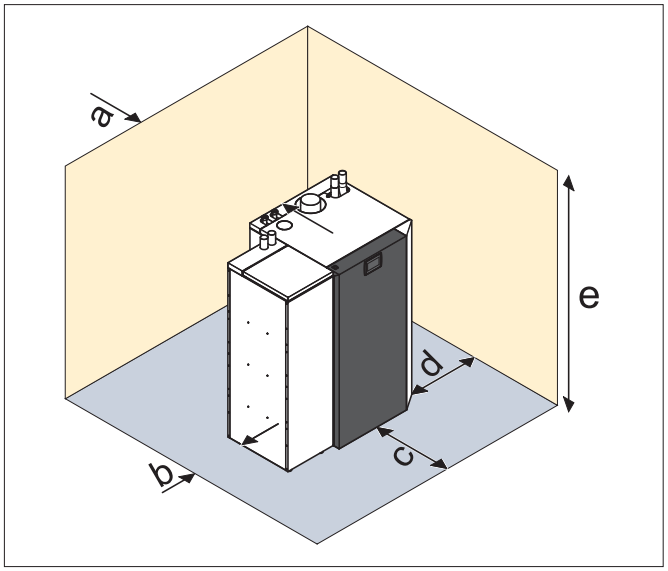

Distanze minime necessarie

Per un funzionamento regolare e per la manutenzione dell'impianto di riscaldamento, nell'installazione della caldaia è necessario rispettare le distanze minime dai componenti adiacenti riportate sotto.

Durante l'installazione è necessario rispettare le distanze minime dal tubo fumi vigenti nel paese d'installazione. Inoltre devono essere rispettate le normative locali!

a	Distanza min. bocchettone fumi da parete o componente	40 mm
b	Distanza min. fianco caldaia da parete o componente	40 mm
c	Distanza min. fronte caldaia da parete o componente	750 mm
d	Distanza min. fianco bruciatore da parete o componente	550 mm
e	Altezza minima locale	1800 mm

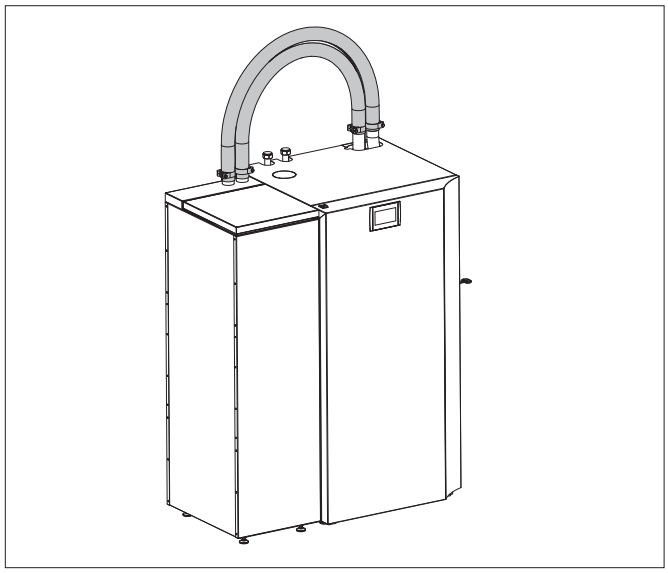

3.2 Installazione e collegamento del contenitore
Posare il tubo flessibile per i pellet e per l'aria dal contenitore di pellet verso la caldaia.

Fare attenzione alle diciture riportate sui rispettivi attacchi!

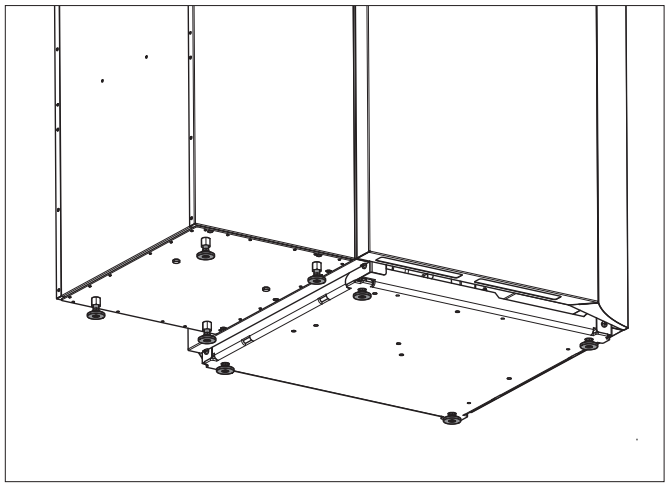

Compensare eventuali differenze di livello con i piedini regolabili forniti.

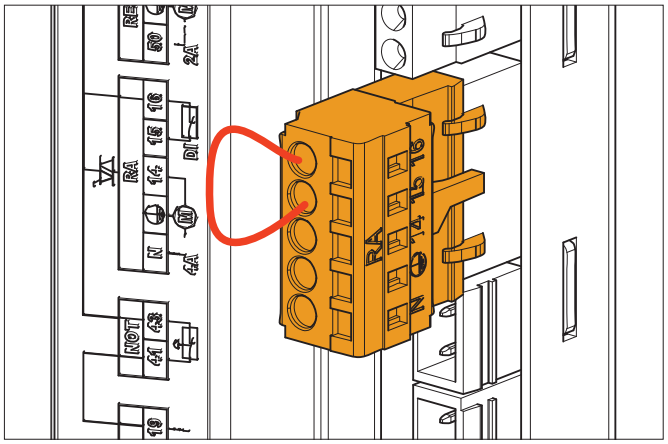

Collegare il morsetto in fornitura nell'apposita sede RA del comando caldaia.

4. Collegamento idraulico

Gli attacchi idraulici sono situati sul lato superiore della caldaia.

PERICOLO
Pericolo di esplosione
La caldaia può essere collegata solo una volta che l'impianto idraulico è stato completamente realizzato, con tutti i dispositivi di sicurezza montati, da un installatore autorizzato.

AVVERTENZA
Danno per acqua, danni alla caldaia a pellet
Il collegamento idraulico della caldaia a pellet può essere realizzato esclusivamente da un installatore autorizzato. Prima della messa in esercizio, verificare la tenuta dell'impianto idraulico.

1. Innalzamento della temperatura di ritorno caldaia
Un innalzamento del ritorno NON è necessario.
I deflettori di flusso montati all'interno della caldaia impediscono la formazione di condensa nella camera di combustione. Tutto lo scambiatore di calore (caldaia) è realizzato in acciaio inossidabile resistente alla condensa.

2. Schemi idraulici
Collegare la caldaia a pellet sempre secondo gli schemi idraulici Paradigma.
In determinate condizioni è tecnicamente possibile la combinazione con un accumulo inerziale.
Per un funzionamento efficiente con pompe di circolazione consigliamo di utilizzare apparecchi di classe A. Rivolgersi all'installatore o all'esperto consulente autorizzato Paradigma.

3. Raccordi di collegamento
I raccordi della caldaia a pellet all'impianto idraulico devono essere scollegabili.

4. Collegamento di scarico
Dopo l'installazione della caldaia, rimuovere il cappuccio di protezione e collegare un rubinetto di intercettazione DN 1/2" al collegamento di scarico.

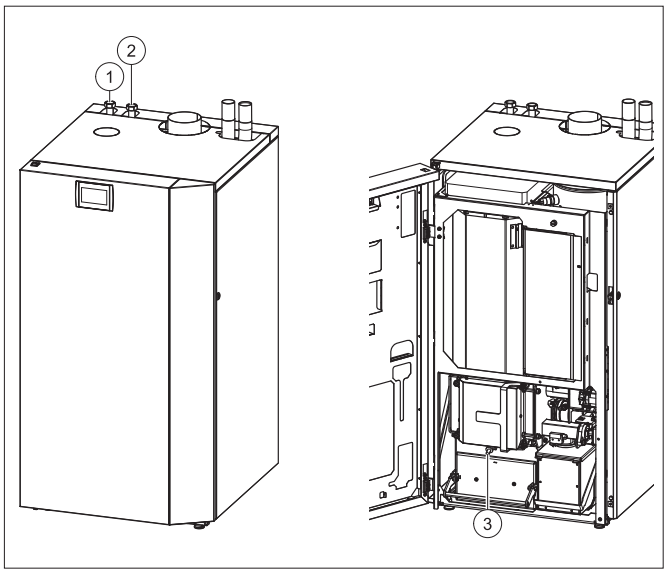

1	Ritorno
2	Mandata
3	Collegamento di scarico

Paradigma Italia srl

Via Campagnola, 3

25011 Calcinato (BS)

Tel. +39 030 9980951

Fax +39 030 9985241

info@paradigmaitalia.it

www.paradigmaitalia.it

PARA DIGMA

THIT9450